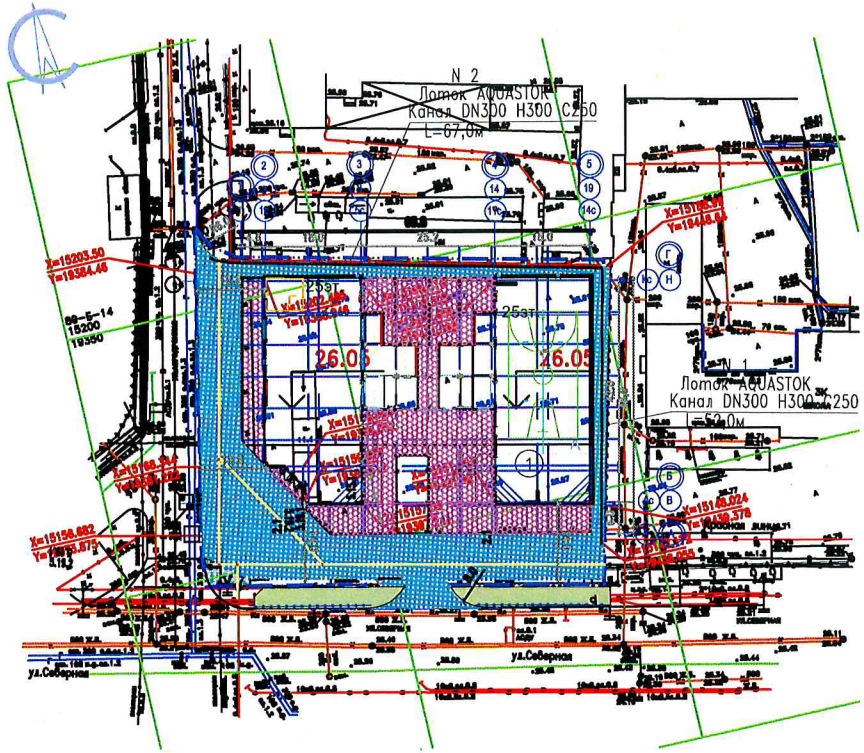

Конструкции дорожных покрытий

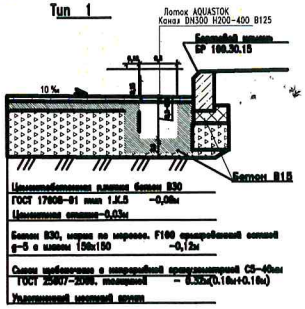

Цементобетонная плитка бетон B30 ГОСТ 17608-91 изм 1,К.5 –0,06м

Цементная стяжка –0,03м

Бетон B30, марка по морозо. F100 армированный сеткой ø-5 с шагом 150х150 –0,12м

Слой выравнивания с мелкозернистой асфальтобетонной СБ-40мм ГОСТ 25607-2009, толщиной – 0,35м(0,18м+0,18м)

Уплотненный песчаный грунт

тип 2

Цементобетонная плитка бетон B30 ГОСТ 17608-91 –0,06м

Сухая цементно-песчаная (1/10) смесь h= 0,04м

Щебень ф=20-40мм, марки 400.ГОСТ 8267-93- 0,10м

Геотекстиль тканный весопан (ТК)

отмостка из цементно-песчаного раствора М 100 – 0,04м

Горячая битумная мастика МБК-Г-65 ГОСТ 2889-80–0,005м

Гидроизоляция – 2 слоя гидроизола (бетонная подготовка-120мм, горц. подготовка-500мм ТУ 5774-003-00287852-99 – 0,005м

Уплотненный щебнем фракции марки ВИК-90 в пределах 1/3 (по весу)

Уклонообразующий слой из легкого бетона В7,5 с вытиркой раствором переменной толщины не менее 0,02м цем отмостка из цементно-песчаного раствора М 100 – 0,02м

Монолитная ж/б плита отмостка – 0,3 м

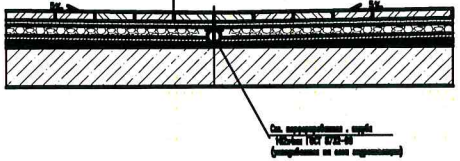

Ведомость жилых и общественных зданий и сооружений

N по ген. плану	Наименование Обозначение типового проекта	Этажность	Количество зданий	Количество квартир здания	Количество квартир всего	Площадь застройки здания	Площадь застройки всего	Общая площ. здания квартиросборников	Общая площ. здания всего	Строительный объем, м3 здания	Строительный объем, м3 всего
1	25-этажный многофункциональный центр с помещениями высшей школы бизнеса с подземной автостоянкой на 315м/м (жилой часть)	25	1		426.0		1998.7	20856.75	55608.81	77829.59	177829.59
А	Площадки для занятий спортом		2				967м				
Б	Площадки для игр детей		1				807м				
В	Площадки для отдыха взрослого населения		1				300м				
Г	Площадки для сбора мусора		1				43.8м				
Д											

967м–площадки расположены на 25 этаже и на кровле здания

807м– площадки расположены на 9этаже здания

300м–площадки расположены на 9этаже здания

43.8м–помещение для сбора мусора на 1эт.

ВЕДОМОСТЬ ПОКРЫТИЙ

Обозначение на плане	Наименование	Тип	Площадь покрытия, м2	Бордюр из бетонных камней	
				300х150х70	600х300х70
	Площадки и проезды	1	1560.0	БР-100.30.15	315,0
	Площадки и проезды на отмостке	2	1110.0		

Объемы работ по благоустройству детских площадок, спортивных площадок,площадок для отдыха взрослого населения, помещения для мусроросборников расположенные на 1,9,25 этажах и на кровле здания даны в части АР.

УСЛОВНЫЕ ОБОЗНАЧЕНИЯ

Тепловыми линиями с продольным разрезом

Тепловыми линиями с диаметральным разрезом

Ведомость элементов озеленения

	Наименование породы или вида насаждения	Возраст лет	Кол-во	Примечание
1	Можжевельник Вирджинский	1	10	саженец с комом
2	Газон миксбордерных преб. м2		95.0	из миксбордеркилов

						12-13	ГП
						Многофункциональный центр с помещениями высшей школы бизнеса" в г.Краснодаре ул. Северная - ул. Аэродромная, 269/3-2/1 . Корректировка	
Изм.	№уч.	Лист	№Док.	Подпись	Дата		
ГАП		Карамышева			07.15	Генеральный план	Стадия: Р; Лист: 3; Листов:
Гл.спец.		Демченкова			07.15		
						План благоустройства. М1:500.	ООО "Краснодарархпроект"