ОБЩЕСТВО С ОГРАНИЧЕННОЙ ОТВЕТСТВЕННОСТЬЮ

ПСК «РегионПроект»

Челябинская область, Сосновский муниципальный район, территория в 870 м юго-западнее пос. Терема

Жилой микрорайон

ПРОЕКТНАЯ ДОКУМЕНТАЦИЯ

Раздел 2 «Схема планировочной организации земельного участка»

ПД-2020/03/04-ПЗУ

2020

ОБЩЕСТВО С ОГРАНИЧЕННОЙ ОТВЕТСТВЕННОСТЬЮ

ПСК «РегионПроект»

Челябинская область, Сосновский муниципальный район, территория в 870 м юго-западнее пос. Терема

Жилой микрорайон

ПРОЕКТНАЯ ДОКУМЕНТАЦИЯ

Раздел 2 «Схема планировочной организации земельного участка»

ПД-2020/03/04-ПЗУ

Генеральный директор **Дубовой Н.В.**

Главный инженер проекта **Кузьмин А.В.**

2020

Содержание тома 2

Содержание тома 2 1
Таблица регистрации изменений 2
1. Характеристика земельного участка, предоставленного для размещения объекта капитального строительства 3
1.1. Местоположение 3
1.2. Климатическая характеристика 6
1.3. Геологическое строение 7
1.4. Гидрогеологические условия 9
2. Обоснование планировочной организации земельного участка 10
3. Обоснование решений по инженерной подготовке территории, в том числе решений по инженерной защите территории и объектов капитального строительства от последствий опасных геологических процессов, паводковых, поверхностных и грунтовых вод 11
4. Описание организации рельефа вертикальной планировкой 11
5. Описание решений по благоустройству территории 12
6. Обоснование схем транспортных коммуникаций, обеспечивающих внешний и внутренний подъезд к объекту капитального строительства 12

Подп. и дата | Взам. инв. № | Инв. № дубл. | Подп. и дата | Инв. № подл

Лит	Изм.	№ докум.	Подп.	Дата	ПД-2020/03/04-ПЗУ.С		
						Лит	Лист	Листов
		Выполнил	Козырев	09.20	Содержание тома	П	1	10
		Проверил	Горшкова	09.20		ООО ПСК «РегионПроект»		

Таблица регистрации изменений

Изм.	Номера листов (страниц)				Всего листов в документе	Номер док.	Подпись	Дата
	Изменённых	Заменённых	Новых	Аннулированных				

1. Характеристика земельного участка, предоставленного для размещения объекта капитального строительства

1.1. Местоположение

Настоящим проектом разработана схема планировочной организации земельного участка на стадии разработки проектной документации жилого микрорайона с панельными десятиэтажными жилыми домами. Жилая застройка микрорайона проектируется в пос. Ласковый северо-восточной части Кременкульского поселения, находящегося, практически, в центре Сосновского муниципального района Челябинской области.

На территории микрорайона предполагается строительство 20-ти панельных 10-этажных жилых домов.

Участок проектирования жилого дома №44 располагается на земельном участке с кадастровым номером №74:19:1201002:590. Площадь участка по градостроительному плану №RU74192020-303 составляет 8887 м2, категория земель – земли населенных пунктов.

Участок проектирования жилого дома №45 располагается на земельном участке с кадастровым номером №74:19:1201002:592. Площадь участка по градостроительному плану №RU74192020-301 составляет 7442 м2, категория земель – земли населенных пунктов.

Участок проектирования жилого дома №46 располагается на земельном участке с кадастровым номером №74:19:1201002:594. Площадь участка по градостроительному плану №RU74192020-300 составляет 6818 м2, категория земель – земли населенных пунктов.

Участок проектирования жилого дома №47 располагается на земельном участке с кадастровым номером №74:19:1201002:593. Площадь участка по градостроительному плану №RU74192020-315 составляет 10951 м2, категория земель – земли населенных пунктов.

Участок проектирования жилого дома №48 располагается на земельном участке с кадастровым номером №74:19:1201002:595. Площадь участка по градостроительному плану №RU74192020-299 составляет 11649 м2, категория земель – земли населенных пунктов.

Участок проектирования жилого дома №49 располагается на земельном участке с кадастровым номером №74:19:1201002:597. Площадь участка по градостроительному плану №RU74192020-310 составляет 10373 м2, категория земель – земли населенных пунктов.

Участок проектирования жилого дома №50 располагается на земельном участке с кадастровым номером №74:19:1201002:599. Площадь участка по градостроительному плану №RU74192020-302 составляет 7265 м2, категория земель – земли населенных пунктов.

Участок проектирования жилого дома №51 располагается на земельном участке с кадастровым номером №74:19:1201002:596. Площадь участка по градостроительному плану №RU74192020-313 составляет 6661 м2, категория земель – земли населенных пунктов.

Участок проектирования жилого дома №52 располагается на земельном участке с кадастровым номером №74:19:1201002:600. Площадь участка по градостроительному плану №RU74192020-314 составляет 6980 м2, категория земель – земли населенных пунктов.

Участок проектирования жилого дома №53 (в том числе существующая часть в осях 1-7/А-В и реконструируемая часть в осях 1-2/Д-Г) располагается на земельном участке с кадастровым номером №74:19:1201002:598. Площадь участка по градостроительному плану №RU74192020-312 составляет 5860 м2, категория земель –земли населенных пунктов.

Участок проектирования жилого дома №54 располагается на земельном участке с кадастровым номером №74:19:1201002:601. Площадь участка по градостроительному плану №RU74192020-311 составляет 5514 м2, категория земель –

земли населенных пунктов.

Участок проектирования жилого дома №55 располагается на земельном участке с кадастровым номером №74:19:1201002:603. Площадь участка по градостроительному плану №RU74192020-316 составляет 5249 м2, категория земель – земли населенных пунктов.

Участок проектирования жилого дома №56 располагается на земельном участке с кадастровым номером №74:19:1201002:605. Площадь участка по градостроительному плану №RU74192020-309 составляет 5416 м2, категория земель – земли населенных пунктов.

Участок проектирования жилого дома №57 располагается на земельном участке с кадастровым номером №74:19:1201002:604. Площадь участка по градостроительному плану №RU74192020-356 составляет 7355 м2, категория земель – земли населенных пунктов.

Участок проектирования жилого дома №58 располагается на земельном участке с кадастровым номером №74:19:1201002:602. Площадь участка по градостроительному плану №RU74192020-393 составляет 4495 м2, категория земель – земли населенных пунктов.

Участок проектирования жилого дома №59 располагается на земельном участке с кадастровым номером №74:19:1201002:606. Площадь участка по градостроительному плану №RU74192020-389 составляет 4932 м2, категория земель – земли населенных пунктов.

Участок проектирования жилого дома №60 располагается на земельном участке с кадастровым номером №74:19:1201002:608. Площадь участка по градостроительному плану №RU74192020-395 составляет 5446 м2, категория земель – земли населенных пунктов.

Участок проектирования жилого дома №61 располагается на земельном участке с кадастровым номером №74:19:1201002:609. Площадь участка по градо-

строительному плану №RU74192020-394 составляет 4611 м2, категория земель – земли населенных пунктов.

Участок проектирования жилого дома №62 располагается на земельном участке с кадастровым номером №74:19:1201002:582. Площадь участка по градостроительному плану №RU74192020-352 составляет 5435 м2, категория земель – земли населенных пунктов.

Участок проектирования жилого дома располагается на земельном участке с кадастровым номером №74:19:1201002:607. Площадь участка по градостроительному плану №RU74192020-353 составляет 6044 м2, категория земель – земли населенных пунктов.

Микрорайон примыкает непосредственно к проектируемой автодороге пос.Красное поле – пос.Полетаево, участок от автодороги Челябинск – Харлуши до автодороги Шершни – Северный – автодорога Обход города Челябинска. На территории участка отсутствуют существующие сооружения, проходят инженерные сети газоснабжения и водоснабжения. Рельеф площадки строительства относительно ровный.

Застраиваемая территория окружена землями Кременкульского лесничества и сельскохозяйственного назначения.

На самой территории сохранились отдельные берёзовые и осиновые колки, большая часть нарушена антропогенной деятельностью человека. По всей территории отмечаются отдельные отвалы и свалки грунтов высотой от 1.0 до 2.0 м, реже изрыта.

1.2. Климатическая характеристика

Участок работ характеризуется умеренно-теплым континентальным климатом с продолжительно холодной зимой, теплым летом и короткими переходными сезонами.

Господствующим в течении всего года является континентальный воздух

умеренных широт, но наблюдаются вторжения холодного арктического воздуха во все сезоны, которые сопровождаются понижениями температуры и заморозками, нередко выпадением снега, даже в июне. Среднегодовая температура воздуха 20ºС, абсолютный максимум + 40ºС, абсолютный минимум - 48ºС. В зависимости от годового хода температуры находится и годовой ход абсолютной влажности. Максимального значения она достигает в летние месяцы (в июне 14.7мм), максимального - в зимние. Относительная влажность воздуха 71%, дефицит насыщения – 3.8гПа. Характер климата обуславливает режим осадков в течении года, больше всего их выпадает в летний период (около 45% годовой суммы), зимой резко уменьшается (26% годовой суммы). Годовая сумма жидких, твердых и смешанных осадков 439 мм.

Господствующими ветрами в зимний период являются юго-западные и западные, а весной и летом возрастает роль ветров северных направлений. Среднегодовая скорость ветра 3-4м/сек. В зимний период нередки метели со скорость ветра от 5 до 9 м/сек, максимальная скорость зарегистрирована – 24м/сек.

С установлением отрицательных температур образуется снежный покров, средняя дата появления снежного покрова 15 октября, образования устойчивого снежного покрова – 9 ноября, разрушения устойчивого покрова – 4 апреля, схода снежного покрова - 18 апреля. Максимальная высота снежного покрова за зиму 66 см, минимальная-16 см. Резкие суточные колебания температур приводят к гололедно-изморозевым образованиям, среднее число дней с обледенением всех видов-29, наибольшее число дней-53. Нормативная глубина сезонного промерзания согласно п.2.27 [1] глинистых грунтов-1.74 м, песчаных-2.27 м, крупнообломоч-ных-2.57 м.

1.3. Геологическое строение

В геологическом отношении исследованный участок относится к области развития гранитоидных интрузий Челябинского массива, приуроченного к

сложной складчатой структуре вмещающих пород.

Сводный геолого – литологический разрез участка работ интерпретируется следующим образом (сверху вниз):

ТЕХНОГЕННАЯ ФОРМАЦИЯ

Техногенные отложения - tQIV

- ИГЭ 1. Насыпные грунты представлены механической смесью суглинков, почвы. Вскрыт скважиной при изучении территории в ранние периоды исследований, вскрытая мощность 0.6 м.;
- Почвенно-растительный слой – QIV - вскрытая мощность 0.1 - 0.4 м.

Континентальная терригенная формация.

Делювиально-пролювиальные отложения -dprQIV:

- ИГЭ 2. Глина бурая, буровато-коричневая, полутвердая, с известковистыми конкрециями, с включением гальки и щебня кварца в подошве слоя, запесоченная, вскрытая мощность 0.8 м-6.3 м.

Аллювиально-пролювиальная олигоцен-плиоценовая субформация –apP3-N

- ИГЭ 3. Глина пестроцветная: желтовато-оранжевая, коричневая, серовато-коричневая, красная, серая, полутвёрдая и твердая, с прослоями и гнёздами разнозерни-стого песка, галечникового грунта, участками сильнозапесоченная или переслоенная песком, редко глина галечниковая, вскрытая мощность 0.5 м-7.5 м.
- ИГЭ 4. Песок гравелистый, реже средней крупности и мелкий, с маломощными глинистыми прослойками, неоднородный по составу и сложению, серого цвета, маловлажный до водонасыщенного, вскрытая мощность 0.6-2.2 м.

Элювиальная мезозойская формация – eMZ:

- ИГЭ 5. Глина серовато-оранжевая, серая, бурая, зеленовато-серая,

полутвёрдая и твёрдая (в основном полутвердая), бесструктурная в кровле и с усиливающими структурными связями с глубиной, слюдистая, с дресвой до 5-20%, вскрытая мощность 2.3 м – 10.5 м.

- ИГЭ 6. Суглинок серовато-оранжевый, бурый, зеленовато-серый, твёрдый и полутвёрдый (в основном твердый), с хорошо сохранившейся структурой материнской породы, на участках близкого залегания от дневной поверхности грунт в кровле бесструктурный, с дресвой до 5-20%, с редкими маломощными прожилками кварца, вскрытая мощность 1.2 – 15.6 м.

Магматическая средне-верхнепалеозойская формация:

Гранитоидная субформация –PZ.

- ИГЭ 7. Гранодиориты очень низкой прочности, с прослоями низкой и пониженной прочности, сильновыветрелые, раздробленные, залегают в массиве в виде разновеликих обломков, с частичным сохранением спаянности между ними, пройденная мощность от 1,0 до 6,0 м.
- ИГЭ 8. Гранодиориты малопрочные, среднекристаллические, массивные, выветрелые, сильнотрещиноватые, пройденная мощность от 2.5 до 6.7 м.

Магматические жильные интрузии

- Кварцевая жила светло-серого цвета, с налётами гидроокислов железа, крутопадающая, пройденная мощность по жиле 4.5м, истинная мощность значительно меньше.

1.4. Гидрогеологические условия

Грунтовые воды представлены горизонтами пластово-поровых вод четвертичных и олигоцен-плиоценовых отложений и грунтово – трещинных вод палеозойских коренных пород и их кор выветривания.

По данным гидрохимического опробования подземные воды пресные (сухой остаток 0.12-0.66 г/л), гидрокарбонатные по анионному составу и сме-

шанные по катионному составу, по отношению к бетонам железобетонных конструкций с маркой по водонепроницаемости W4 подземные воды неагрессивные. Степень агрессивного воздействия на арматуру железобетонных конструкций при периодическом смачивании неагрессивная; на металлические конструкции - средняя, на конструкции из углеродистой стали при их полном погружении - слабая

2. Обоснование планировочной организации земельного участка

Схема планировочной организации земельного участка жилого микрорайона разработана с учетом создания условий четкого и безопасного движения автомобилей. Запроектированы проезды, удовлетворяющие пожарным требованиям. Для жителей и посетителей микрорайона запроектированы парковочные места, в том числе места для инвалидов.

Объект обеспечен всеми необходимыми сетями инженерно-технического обеспечения.

Проектной документацией предусмотрены мероприятия по удобному и беспрепятственному доступу маломобильных групп населения.

В соответствии с Градостроительными планами земельных участков микрорайон расположен в зоне Ж3 (зона застройки среднеэтажными и многоэтажными жилыми домами), установлен градостроительный регламент.

Площадь благоустройства и площади объектов строительства соответствует предельным размерам земельных участков объекта капитального строительства, указанным в ГПЗУ.

Размещение объектов капитального строительства документацией по планировке территории предусмотрено.

Технико-экономические показатели земельного участка

Наименование	Площадь, м^2	%
1. Площадь участков по ГПЗУ	137383,00	
2. Площадь участка благоустройства	137557,00	100
3. Площадь застройки жилого дома	25506,43	18,54
4. Площадь покрытий в т.ч.:	86432,00	62,83
- асфальтобетонное покрытие проездов	55448,00	
- покрытие тротуаров, отмостки, площадок ТБО	18326,00	
- песчаное покрытие	4303,00	
- покрытие спортивных площадок	8346,00	
5. Площадь озеленения	25618,57	18,62

3. Обоснование решений по инженерной подготовке территории, в том числе решений по инженерной защите территории и объектов капитального строительства от последствий опасных геологических процессов, паводковых, поверхностных и грунтовых вод

Проектируемые объекты обеспечиваются всеми необходимыми инженерными сетями.

Опасных геологических процессов на территории выделенного участка не наблюдается.

Водоотвод ливневых стоков осуществляется поверхностным способом по асфальтобетонным проездам с отводом в сети дождевой канализации и с последующим подключением к существующему коллектору дождевой канализации.

4. Описание организации рельефа вертикальной планировкой

Естественный рельеф участка относительно ровный, по всей территории от-

мечаются отдельные отвалы и свалки грунтов высотой от 1.0 до 2.0 м, реже изрыта.

Вертикальная планировка участка выполнена на топографической съемке М 1:500 с учетом и привязкой к отметкам существующего дорожного полотна. Проезды спроектированы с необходимым уклоном для отвода дождевых вод.

Решения по вертикальной планировке предусматривают наименьший объем земляных работ, а также минимальное перемещение грунта в пределах осваиваемого участка.

Принятое решение генерального плана определено положением участка, степенью его благоустройства и инженерной подготовкой.

5. Описание решений по благоустройству территории

Благоустройство территории жилых домов включает обустройство различных площадок: площадки для отдыха взрослого населения, площадки для игр детей младшего, дошкольного, школьного возраста, площадка для занятий физкультурой, площадки для хозяйственных целей. Все площадки обустраиваются необходимыми элементами благоустройства.

Покрытие автомобильных проездов и тротуаров – асфальтобетонное, детских игровых площадок – песчаное, спортивных и площадок для баскетбола – асфальтовое. Проезды устраиваются в бетонных бортовых камнях марки БР 100.30.15, тротуары устраиваются в бетонных бортовых камнях марки БР 100.20.8.

Озеленение территории предусмотрено газонами. Посев семян газонных трав производить из расчета 20 г/м², слой плодородной почвы под газон - 0,2м. Подготовку посадочных мест производить механизмами, подготовку почвы под газон – 70% механизмами, 30% вручную.

Площадь устраиваемого газона составляет 25618,57 м².

6. Обоснование схем транспортных коммуникаций,

обеспечивающих внешний и внутренний подъезд к объекту капитального строительства

Транспортное и пешеходное обслуживание территории жилых домов предполагается по внутримикрорайонным проездам и тротуарам с проектируемой автодороги, при этом транзитное движение транспорта через жилые группы исключено.

Вокруг домов запроектированы пожарные асфальтобетонные проезды шириной 6,0 м, вдоль проездов устраиваются асфальтобетонные тротуары шириной 2,0 м. Тротуары выполнены на 0,15 м выше уровня проездов.

Расчет требуемого числа парковочных мест для группы домов произведен согласно п. 1.8 местных нормативов градостроительного проектирования Сосновского муниципального района Челябинской области, утверждёнными решением Собрания депутатов Сосновского муниципального района Челябинской области от 18.02.2015 №956:

5708чел.*2,5м²/чел/18м² = 793 машино-мест, в т.ч. 80 м-м для инвалидов (10%), включая 40 специализированных расширенных м-м для транспортных средств инвалидов, передвигающихся на кресле-коляске.

Проектом предусмотрено 1716 машино-мест, в т.ч. 80 м-м для инвалидов, включая 60 специализированных расширенных м-м для транспортных средств инвалидов, передвигающихся на кресле-коляске.

Ситуационный план

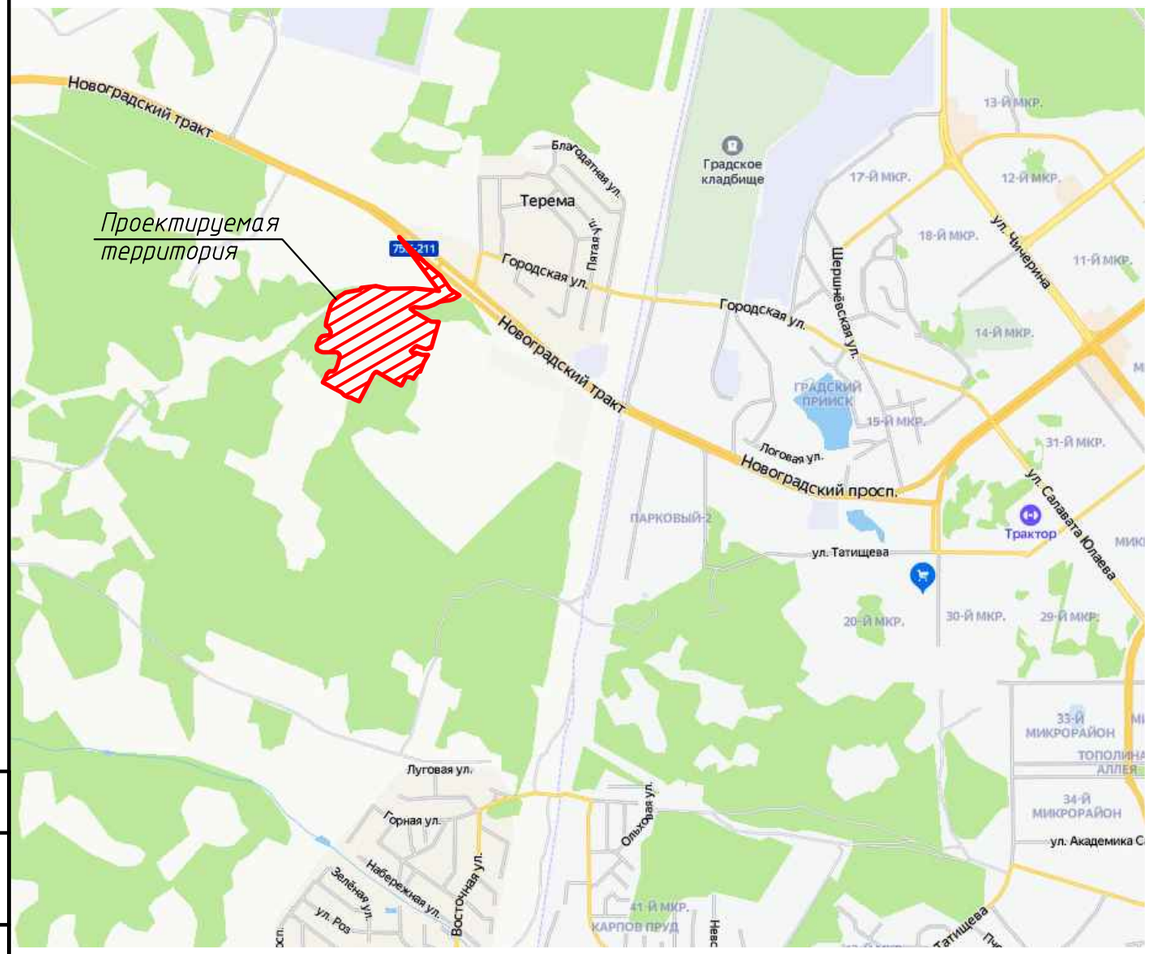

Ведомость ссылочных и прилагаемых документов

Обозначение	Наименование	Примечание
	Ссылочные документы	
ГОСТ 21.508-93	Правила выполнения рабочей документации генеральных планов предприятий, сооружений и жилищно-гражданских объектов	
СП 42.13330.2011	Градостроительство. Планировка и застройка городских и сельских поселений.	
Пособие для ВУЗов	Леонтович В.В.: "Вертикальная планировка городских территорий"	

Чертежи основного комплекта разработаны в соответствии с требованиями экологических, санитарных, противопожарных и других норм, действующих на территории Российской Федерации и обеспечивают безопасную для жизни и здоровья людей эксплуатацию объекта при соблюдении предусмотренных рабочими чертежами мероприятий.

Главный инженер проекта

Ведомость чертежей основного комплекта

1	Общие данные	
2	Схема планировочной организации земельного участка. М 1:500	
3	Разбивочный план. М 1:500	
4	План организации рельефа. М 1:500	
5	План земляных масс. М 1:500	
6	Сводный план инженерных сетей. М 1:500	
7	План покрытий. М 1:500. Сечения площадок. М 1:20	
8	План озеленения. План расстановки малых архитектурных форм. М1:500	
9	Расчёт инсоляции. М1:500	

Общие указания

1. Данный раздел проекта разработан на основании:
–градостроительного плана земельного участка;
– технического задания, выданного заказчиком;
– проекта внесения изменений в проект планировки и межевания территории расположенной в 870 м юго-западнее пос. Терема (кадастровые номера 74:19:1201002:107, 74:19:1201002:185) Сосновского муниципального района Челябинской области;
– технического отчета по инженерно-геодезическим изысканиям;
– технического отчета по инженерно-геологическим изысканиям.

2. Характеристика района и условий строительства:
Участок строительства находится в 870 м юго-западнее пос. Терема (кадастровые номера 74:19:1201002:107, 74:19:1201002:185) Сосновского муниципального района Челябинской области. Участок свободен от застройки. По выделенной территории проходят инженерные коммуникации. Естественный рельеф участка относительно ровный.

3. Климатические условия строительства:
– климатический район строительства I В;
– расчетная температура наружного воздуха (средняя температура наиболее холодных суток января с обеспеченностью 0.92) – -34 °С;
– нормативное ветровое давление (II ветровой район по СП 20.13330.2011) – 30 кгс/м²;
– расчетная снеговая нагрузка (III снеговой район по СП 20.13330.2011) – 180 кг/м².

4. За относительную отметку 0,000 принята отметка чистого пола первого этажа.

5. Система высот – Балтийская
Система координат – местная.

Изм.	Кол.уч.	Лист	№ док.	Подп.	Дата	ПД-2020/03/04-ПЗУ			
						Челябинская область, Сосновский муниципальный район, территория в 870 м юго-западнее пос. Терема			
Выполнил		Козырев			09.20	Жилой микрорайон	Стадия	Лист	Листов
Проверил		Кузьмин			09.20		П	1	
Н.Контр		Никишина			09.20	Общие данные	ООО ПСК "Регионпроект"		

Согласовано

Взам. инв. №

Подп. и дата

Инв. № подл.

Копировал

А3

Ситуационный план

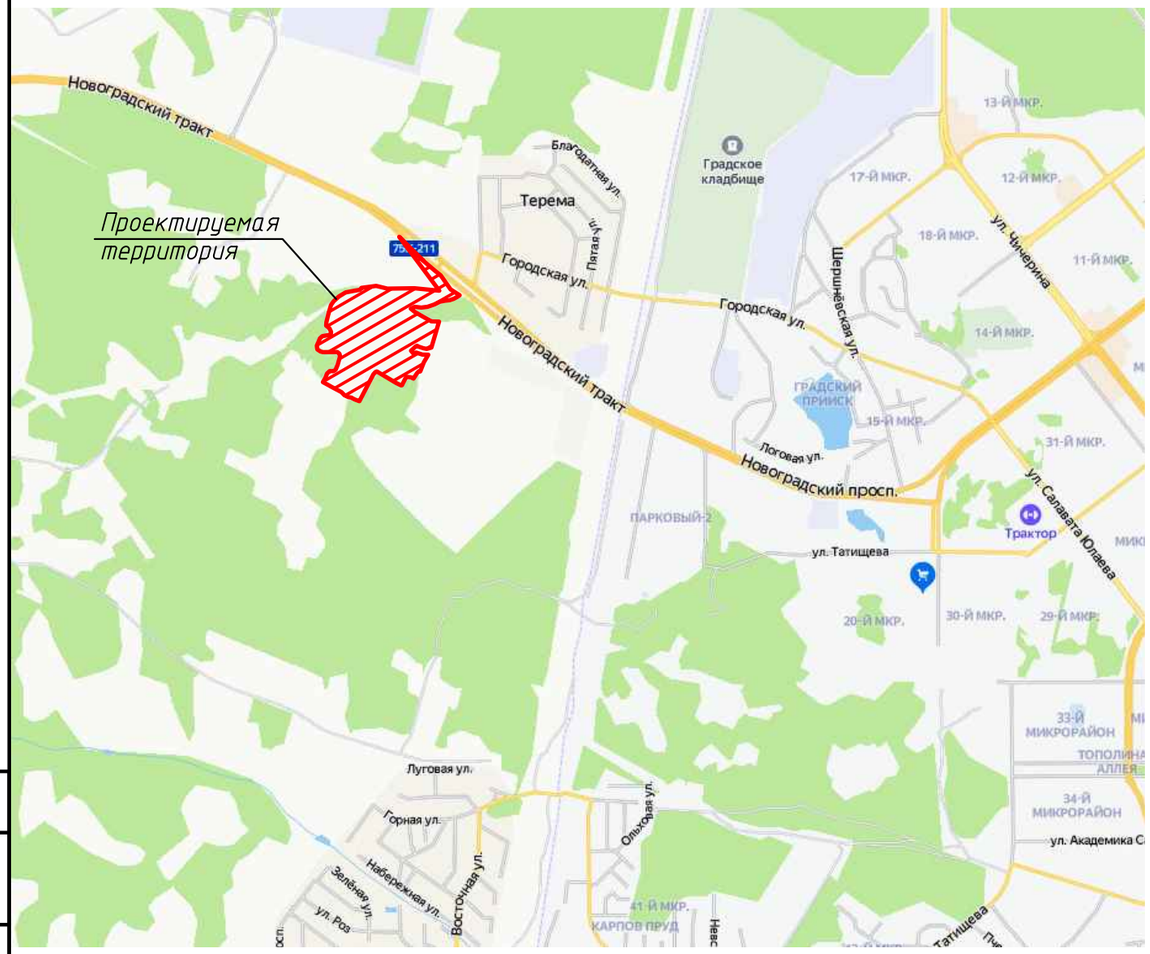

Ведомость ссылочных и прилагаемых документов

Обозначение	Наименование	Примечание
	Ссылочные документы	
ГОСТ 21.508-93	Правила выполнения рабочей документации генеральных планов предприятий, сооружений и жилищно-гражданских объектов	
СП 42.13330.2011	Градостроительство. Планировка и застройка городских и сельских поселений.	
Пособие для ВУЗов	Леонтович В.В.: "Вертикальная планировка городских территорий"	

Чертежи основного комплекта разработаны в соответствии с требованиями экологических, санитарных, противопожарных и других норм, действующих на территории Российской Федерации и обеспечивают безопасную для жизни и здоровья людей эксплуатацию объекта при соблюдении предусмотренных рабочими чертежами мероприятий.

Главный инженер проекта

Ведомость чертежей основного комплекта

1	Общие данные	
2	Схема планировочной организации земельного участка. М 1:500	
3	Разбивочный план. М 1:500	
4	План организации рельефа. М 1:500	
5	План земляных масс. М 1:500	
6	Сводный план инженерных сетей. М 1:500	
7	План покрытий. М 1:500. Сечения площадок. М 1:20	
8	План озеленения. План расстановки малых архитектурных форм. М1:500	
9	Расчёт инсоляции. М1:500	

Общие указания

1. Данный раздел проекта разработан на основании:
- градостроительного плана земельного участка;
- технического задания, выданного заказчиком;
- проекта внесения изменений в проект планировки и межевания территории расположенной в 870 м юго-западнее пос. Терема (кадастровые номера 74:19:1201002:107, 74:19:1201002:185) Сосновского муниципального района Челябинской области;
- технического отчета по инженерно-геодезическим изысканиям;
- технического отчета по инженерно-геологическим изысканиям.

2. Характеристика района и условий строительства:
Участок строительства находится в 870 м юго-западнее пос. Терема (кадастровые номера 74:19:1201002:107, 74:19:1201002:185) Сосновского муниципального района Челябинской области. Участок свободен от застройки. По выделенной территории проходят инженерные коммуникации. Естественный рельеф участка относительно ровный.

3. Климатические условия строительства:
- климатический район строительства I В;
- расчетная температура наружного воздуха (средняя температура наиболее холодных суток января с обеспеченностью 0.92) – -34 °С;
- нормативное ветровое давление (II ветровой район по СП 20.13330.2011) – 30 кгс/м²;
- расчетная снеговая нагрузка (III снеговой район по СП 20.13330.2011) – 180 кг/м².

4. За относительную отметку 0,000 принята отметка чистого пола первого этажа.

5. Система высот – Балтийская
Система координат – местная.

Изм.	Кол.уч.	Лист	№ док.	Подп.	Дата	ПД-2020/03/04-ПЗУ			
						Челябинская область, Сосновский муниципальный район, территория в 870 м юго-западнее пос. Терема			
Выполнил		Козырев			09.20	Жилой микрорайон	Стадия	Лист	Листов
Проверил		Кузьмин			09.20		П	1	
Н.Контр		Никишина			09.20	Общие данные	ООО ПСК "Регионпроект"		

Согласовано

Взам. инв. №

Подп. и дата

Инв. № подл.

Копировал

А3

Ведомость жилых и общественных зданий и сооружений

Номер на плане	Наименование и обозначение	Этажность	Количество зданий	Количество квартир здания	Количество квартир всего	Площадь застройки здания, м2	Площадь застройки всего, м2	Площадь общая квартир здания, м2	Площадь общая квартир всего, м2	Строительный объем, м3 здания	Строительный объем, м3 всего
3	Котельная	1	1				594,0		580,0		
29	Нежилое здание	1	1				144,0		130,0		
30	Нежилое здание	1	1				700,0		600,0		
33	Насосная станция	1	1				240,0		220,0		
34	Трансформаторная подстанция	1	1				48,0		42,0		
35	Трансформаторная подстанция	1	1				48,0		42,0		
36	Трансформаторная подстанция	1	1				48,0		42,0		
37	Трансформаторная подстанция	1	1				48,0		42,0		
38	Трансформаторная подстанция	1	1				48,0		42,0		
39	Распределительная подстанция	1	1				106,0		96,0		
40	Нежилое здание	2	1				540,0		918,0		
41	Нежилое здание	2	1				540,0		918,0		
42	Детский сад на 250 мест	3	1				1110,0		3300,0		
43	Школа на 500 мест	4	1				3458,0		5879,0		
44	Многоквартирный жилой дом	10	1		284		1811,72		11770,62		59493,60
45	Многоквартирный жилой дом	10	1		156		1189,60		7904,05		38579,71
46	Многоквартирный жилой дом	10	1		156		1189,60		790207		38579,71
47	Многоквартирный жилой дом	10	1		264		1811,72		11829,14		59220,39
48	Многоквартирный жилой дом со встроенно-пристроенными нежилыми помещениями	10	1		218		1513,19		9529,14		49325,29
49	Многоквартирный жилой дом со встроенно-пристроенными нежилыми помещениями	10	1		218		1513,19		9529,14		49325,29
50	Многоквартирный жилой дом	10	1		275		1535,62		9697,58		50954,82
51	Многоквартирный жилой дом	10	1		185		1496,15		9947,55		48519,55
52	Многоквартирный жилой дом	10	1		156		1189,60		7903,06		38579,71
53 1оч	Многоквартирный жилой дом 1 очередь	10	1		146		1195,62		8029,07		38809,98
53 2оч	Многоквартирный жилой дом 2 очередь	10	1		39		269,36		1659,88		8718,93
54	Многоквартирный жилой дом	10	1		117		889,07		5930,47		28868,50
55	Многоквартирный жилой дом	10	1		156		1189,60		7903,06		38579,71
56	Многоквартирный жилой дом	10	1		176		1200,25		7853,75		39146,24
57	Многоквартирный жилой дом	10	1		245		1528,10		9800,89		50195,95
58	Многоквартирный жилой дом	10	1		168		1207,71		7497,45		39314,25
59	Многоквартирный жилой дом	10	1		127		898,22		5941,17		29443,88
60	Многоквартирный жилой дом	10	1		146		1201,88		7969,60		38928,40
61	Многоквартирный жилой дом	10	1		166		1195,62		7917,43		39083,01
62	Многоквартирный жилой дом	10	1		117		889,07		5930,47		28868,50
63	Многоквартирный жилой дом	10	1		117		889,07		5930,47		28868,50

Экспликация территории

№ п/п	Наименование показателя	Ед.изм.	Кол-во	%
1	Площадь участков по ГПЗУ	м²	137383,00	
2	Площадь участка благоустройства	м²	137557,00	100
3	Площадь застройки жилых домов	м²	25803,96	18,76
4	Площадь покрытий в т.ч.:	м²	86432,00	62,83
	– асфальтобетонное покрытие проездов	м²	55448,00	
	– покрытие тротуаров, отмостки, площадки ТБО	м²	18326,00	
	– песчаное покрытие	м²	4303,00	
	– покрытие спортивных площадок	м²	8346,00	
5	Площадь озеленения	м²	25321,04	18,41

Расчет площадок для группы домов микрорайона

Общая площадь жилых домов = 168240,70м² — Расчетное число жителей (норма жилищной обеспеченности 30 м2/чел.) = 5642 чел.

Площадки	Удельные размеры площадок м²/чел	Общая требуемая площадь площадок, м²	Общая площадь площадок по проекту, м²
Для отдыха взрослого населения	0,1	564,2	1055,0
Для игр детей младшего, дошкольного, школьного возраста	0,7	3949,4	5033,0
Для занятий физкультурой	1,5	8463,0	9580,0
Для хозяйственных целей	0,3	1692,6	1870,0

1. Расчет произведен исходя из обеспеченности 30 м² общей площади на человека.
2. Расчет требуемого числа парковочных мест для группы домов произведен согласно п. 1.8 местных нормативов градостроительного проектирования Сосновского муниципального района Челябинской области, утверждёнными решением Собрания депутатов Сосновского муниципального района Челябинской области от 18.02.2015 №956: 5642 чел *2,5м²/чел/18м² = 784 машино-места, в т.ч. 80 м-м для инвалидов (10%), включая 40 специализированных расширенных м-м для транспортных средств инвалидов, передвигающихся на кресле-коляске.
Проектом предусмотрено 1716 машино-мест, в т.ч. 80 м-м для инвалидов, включая 60 специализированных расширенных м-м для транспортных средств инвалидов, передвигающихся на кресле-коляске.

Стоянки во дворах являются гостевыми стоянками, а за пределами дворов - кратковременные стоянки автотранспорта для жильцов.

Условные обозначения

- Граница участка по ГПЗУ
- Граница благоустройства
- Красная линия

В - Площадка для отдыха взрослого населения
Д - Площадка для игр детей младшего, дошкольного, школьного возраста
С - Площадка для занятий физкультурой
Х - Площадка для хозяйственных целей

Изм.	Кол.уч.	Лист	№док.	Подп.	Дата	ПД-2020/03/04-ПЗУ		
						Челябинская область, Сосновский муниципальный район, территория в 870 м юго-западнее пос. Терема		
Выполнил		Козырев			09.20	Жилой микрорайон	Стадия: П	Лист: 2	Листов:
Проверил		Кузьмин			09.20				
Н.Контр		Никишина			09.20	Схема планировочной организации земельного участка М1:1000	ООО ПСК "Регионпроект"	

Согласовано

Инв.№ подл. | Подп. и дата | Взам. инв.№

Копировал

А1

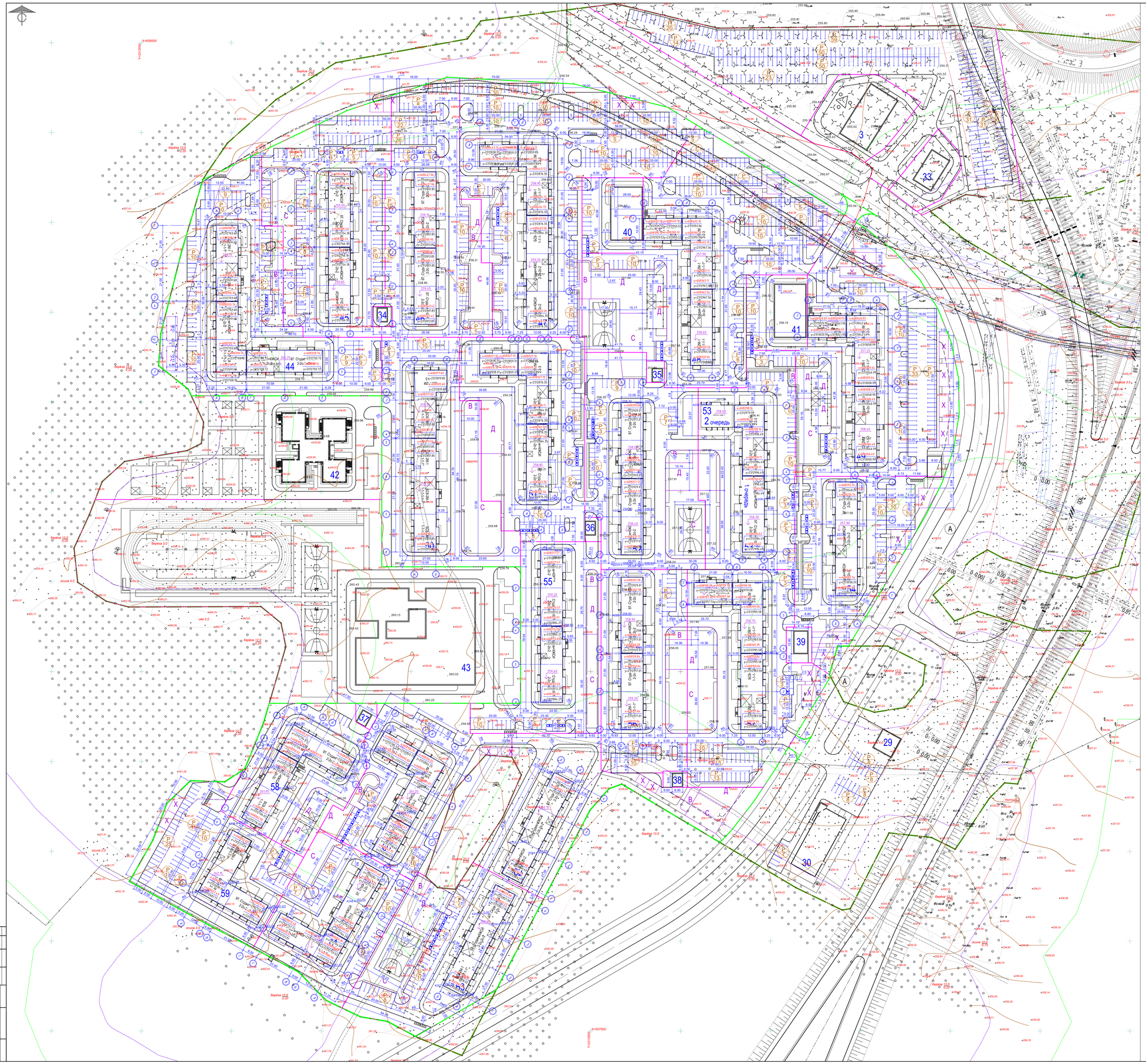

Ведомость жилых и общественных зданий и сооружений

Номер на плане	Наименование и обозначение	Этажность	Количество			Площадь, м2				Строительный объем, м3	
			Зданий	Квартир		Застройка		Общая квартир		Зданий	Всего
				Зданий	Всего	Зданий	Всего	Зданий	Всего		
3	Котельная	1	1			594,0		580,0			
29	Нежилое здание	1	1			144,0		130,0			
30	Нежилое здание	1	1			700,0		600,0			
33	Насосная станция	1	1			240,0		220,0			
34	Трансформаторная подстанция	1	1			48,0		42,0			
35	Трансформаторная подстанция	1	1			48,0		42,0			
36	Трансформаторная подстанция	1	1			48,0		42,0			
37	Трансформаторная подстанция	1	1			48,0		42,0			
38	Трансформаторная подстанция	1	1			48,0		42,0			
39	Распределительная подстанция	1	1			106,0		96,0			
40	Нежилое здание	2	1			540,0		918,0			
41	Нежилое здание	2	1			540,0		918,0			
42	Детский сад на 250 мест	3	1			1110,0		3300,0			
43	Школа на 500 мест	4	1			3458,0		5879,0			
44	Многоквартирный жилой дом	10	1	284		1811,72		11770,62		59493,60	
45	Многоквартирный жилой дом	10	1	156		1189,60		7904,05		38579,71	
46	Многоквартирный жилой дом	10	1	156		1189,60		7902,07		38579,71	
47	Многоквартирный жилой дом	10	1	264		1811,72		11829,14		59220,39	
48	Многоквартирный жилой дом со встроенно-пристроенными нежилыми помещениями	10	1	218		1513,19		9529,14		49325,29	
49	Многоквартирный жилой дом со встроенно-пристроенными нежилыми помещениями	10	1	218		1513,19		9529,14		49325,29	
50	Многоквартирный жилой дом	10	1	275		1535,62		9697,58		50954,82	
51	Многоквартирный жилой дом	10	1	185		1496,15		9947,55		49519,55	
52	Многоквартирный жилой дом	10	1	156		1189,60		7903,06		38579,71	
53 1а	Многоквартирный жилой дом 2 очередь	10	1	146		1195,62		8029,07		38809,98	
53 2а	Многоквартирный жилой дом 2 очередь	10	1	39		269,36		1659,88		8718,93	
54	Многоквартирный жилой дом	10	1	117		889,07		5930,47		28868,50	
55	Многоквартирный жилой дом	10	1	156		1189,60		7903,06		38579,71	
56	Многоквартирный жилой дом	10	1	176		1201,25		7853,75		39146,24	
57	Многоквартирный жилой дом	10	1	245		1528,10		9800,89		50195,95	
58	Многоквартирный жилой дом	10	1	168		1207,71		7497,45		39334,25	
59	Многоквартирный жилой дом	10	1	127		898,22		5941,17		29443,88	
60	Многоквартирный жилой дом	10	1	146		1201,88		7969,60		38928,40	
61	Многоквартирный жилой дом	10	1	166		1195,62		7917,43		39083,01	
62	Многоквартирный жилой дом	10	1	117		889,07		5930,47		28868,50	
63	Многоквартирный жилой дом	10	1	117		889,07		5930,47		28868,50	

Условные обозначения

- Границы участков по ПЗУ
- Граница благоустройства
- Красная линия

						ПД-2020/03/04-ПЗУ
						Челябинская область, Сосновский муниципальный район, территория в 870 м юго-западнее пос. Тарема
Изм.	Кол.уч.	Лист	№ док.	Подп.	Дата	
Выполнил	Козырев				09.20	Жилой микрорайон
Проверил	Кузьмин				09.20	
Н.Контр.	Никитина				09.20	Разбивочный план М 1:500

Стадия	Лист	Листов
П	3	

ООО ПСК "Регионпроект"

Копировал

А0х2

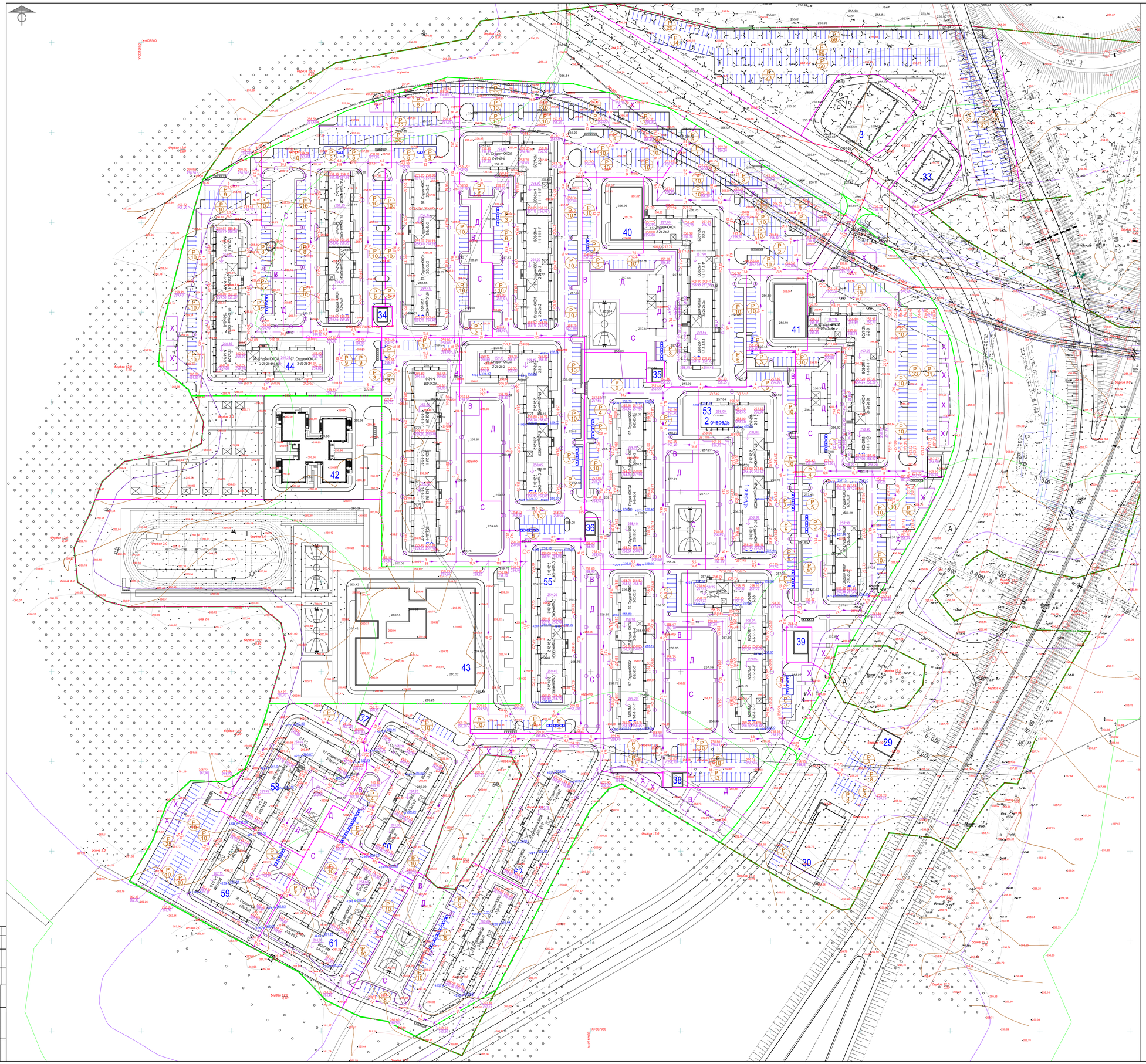

Ведомость жилых и общественных зданий и сооружений

Номер на плане	Наименование и обозначение	Этажность	Количество			Площадь, м2				Строительный объем, м3	
			Квартир			Застройка		Общая квартир			
			Зданий	Вкл.	Всего	Зданий	Всего	Зданий	Всего	Зданий	Всего
3	Котельная	1	1			594,0		580,0			
29	Нежилое здание	1	1			144,0		130,0			
30	Нежилое здание	1	1			700,0		600,0			
33	Насосная станция	1	1			240,0		220,0			
34	Трансформаторная подстанция	1	1			48,0		42,0			
35	Трансформаторная подстанция	1	1			48,0		42,0			
36	Трансформаторная подстанция	1	1			48,0		42,0			
37	Трансформаторная подстанция	1	1			48,0		42,0			
38	Трансформаторная подстанция	1	1			48,0		42,0			
39	Распределительная подстанция	1	1			106,0		96,0			
40	Нежилое здание	2	1			540,0		918,0			
41	Нежилое здание	2	1			540,0		918,0			
42	Детский сад на 250 мест	3	1			1110,0		3300,0			
43	Школа на 500 мест	4	1			3458,0		5879,0			
44	Многоквартирный жилой дом	10	1	284		1811,72		11770,62		59493,60	
45	Многоквартирный жилой дом	10	1	156		1189,60		7904,05		38579,71	
46	Многоквартирный жилой дом	10	1	156		1189,60		7902,07		38579,71	
47	Многоквартирный жилой дом	10	1	264		1811,72		11829,14		59220,39	
48	Многоквартирный жилой дом со встроенно-пристроенными нежилыми помещениями	10	1	218		1513,19		9529,14		49325,29	
49	Многоквартирный жилой дом со встроенно-пристроенными нежилыми помещениями	10	1	218		1513,19		9529,14		49325,29	
50	Многоквартирный жилой дом	10	1	275		1535,62		9697,58		50954,82	
51	Многоквартирный жилой дом	10	1	185		1496,15		9947,55		49519,55	
52	Многоквартирный жилой дом	10	1	156		1189,60		7903,06		38579,71	
53 1ч	Многоквартирный жилой дом 1 очередь	10	1	146		1195,62		8029,07		38809,98	
53 2ч	Многоквартирный жилой дом 2 очередь	10	1	39		269,36		1659,88		8718,93	
54	Многоквартирный жилой дом	10	1	117		889,07		5930,47		28868,50	
55	Многоквартирный жилой дом	10	1	156		1189,60		7903,06		38579,71	
56	Многоквартирный жилой дом	10	1	176		1201,25		7853,75		39146,24	
57	Многоквартирный жилой дом	10	1	245		1528,10		9800,89		50195,95	
58	Многоквартирный жилой дом	10	1	168		1207,71		7497,65		39374,25	
59	Многоквартирный жилой дом	10	1	127		898,22		5941,17		29443,88	
60	Многоквартирный жилой дом	10	1	146		1201,88		7969,60		38928,40	
61	Многоквартирный жилой дом	10	1	166		1195,62		7917,43		39083,01	
62	Многоквартирный жилой дом	10	1	117		889,07		5930,47		28868,50	
63	Многоквартирный жилой дом	10	1	117		889,07		5930,47		28868,50	

Условные обозначения

Границы участков по ГПЗУ

Граница благоустройства

Красная линия

Узел "А" примыкания тротуара к проезду

63,40 - проектная отметка

62,80 - существующая отметка земли

9,1 - уклон, ‰

11,5 - расстояние, м

63,93 - проектная отметка

Узел "А" примыкания тротуара к проезду

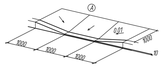

						ПД-2020/03/04-ПЗУ
Изм.	Кол.уч.	Лист	№ док.	Подп.	Дата	Челябинская область, Сосновский муниципальный район, территория В 870 м юго-западнее пос. Тарета
Выполнил	Козырев				09.20	Жилой микрорайон
Проверил	Кузьмин				09.20	
Н.Контр.	Никитина				09.20	План организации рельефа М 1:500

Стадия	Лист	Листов
П	4	

ООО ПСК "Регионпроект"

Копировал

А0х2

Ведомость объемов земляных работ

Наименование грунта	Количество, м2		Примечание
	Насыпь (+)	Выемка (-)	
1. Грунт планировки территории	99394*	55877*	
2. Вытесненный грунт, всего		34527	
в том числе при устройстве			
а) подземных частей зданий (сооружений)			
б) автодорожных покрытий, тротуаров, площадок		(28551)	
в) ж.д. путей			
г) подземных сетей		(800)	
д) водоотводных сооружений			
е) плодородной почвы на участках озеленения		(5176)	
3. Грунт для устройства земляного полотна автодорог			
4. Грунт для устройства земляного полотна ж.д. путей			
5. Грунт для устройства высоких полов			
6. Поправка на уплотнение	4963		
Всего пригодного грунта	104367	90404	
7. Недостаток пригодного грунта		13963	
8. Грунт непригодный для устройства насыпи			
основной зданий (сооружений), подлежащий удалению с территории			
9. Плодородный грунт, всего		41220	
в т.ч. а) используемый для озеленения территории	5176		
б) избыток плодородного грунта	36044		
10. Итого перерабатываемого грунта	145587	145587	

*С учетом удаленного почвенно-растительного слоя (см. примечания)

Перед началом планировки территории выполнить:
Снятие почвенно-растительного слоя Н ср.=0,3м, S=137382м², V=41220м³.

						ПД-2020/03/04-ПЗУ	
Изм.	Кол.уч.	Лист	№док.	Подп.	Дата	Челябинская область, Сосновский муниципальный район, территория В 870 м юго-западнее пос. Терема	
Выполнил		Казырев			09.20	Жилой микрорайон	Стадия: П; Лист: 5; Листов:
Проверил		Кузьмин			09.20		
Н.Контр.		Никулина			09.20	План земляных масс М 1:500	ООО ПСК "Регионпроект"
						Копировал	АДиз

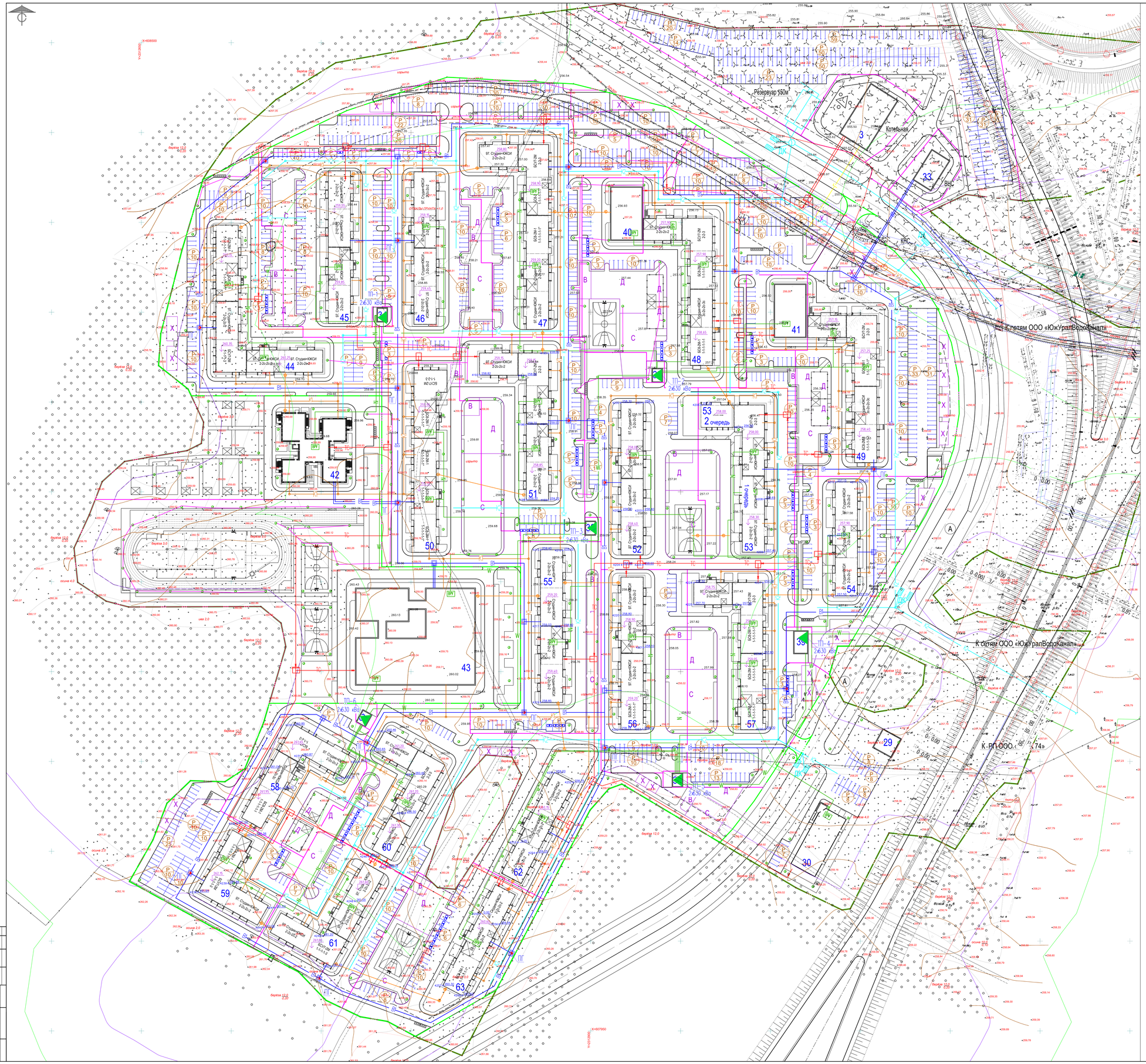

Ведомость жилых и общественных зданий и сооружений

Номер на плане	Наименование и обозначение	Этажность	Количество			Площадь, м2				Строительный объем, м3	
			Зданий	Квартир		Застройка		Общая квартир		Зданий	Всего
				Зданий	Всего	Зданий	Всего	Зданий	Всего		
3	Котельная	1	1			594,0		580,0			
29	Нежилое здание	1	1			144,0		130,0			
30	Нежилое здание	1	1			700,0		600,0			
33	Насосная станция	1	1			240,0		220,0			
34	Трансформаторная подстанция	1	1			48,0		42,0			
35	Трансформаторная подстанция	1	1			48,0		42,0			
36	Трансформаторная подстанция	1	1			48,0		42,0			
37	Трансформаторная подстанция	1	1			48,0		42,0			
38	Трансформаторная подстанция	1	1			48,0		42,0			
39	Распределительная подстанция	1	1			106,0		96,0			
40	Нежилое здание	2	1			540,0		918,0			
41	Нежилое здание	2	1			540,0		918,0			
42	Детский сад на 250 мест	3	1			1110,0		3300,0			
43	Школа на 500 мест	4	1			3458,0		5879,0			
44	Многоквартирный жилой дом	10	1	284		1811,72		11770,62		59493,60	
45	Многоквартирный жилой дом	10	1	156		1189,60		7904,05		38579,71	
46	Многоквартирный жилой дом	10	1	156		1189,60		7902,07		38579,71	
47	Многоквартирный жилой дом	10	1	264		1811,72		11829,14		59220,39	
48	Многоквартирный жилой дом со встроенно-пристроенными нежилыми помещениями	10	1	218		1513,19		9529,14		49325,29	
49	Многоквартирный жилой дом со встроенно-пристроенными нежилыми помещениями	10	1	218		1513,19		9529,14		49325,29	
50	Многоквартирный жилой дом	10	1	275		1535,62		9697,58		50954,82	
51	Многоквартирный жилой дом	10	1	185		1496,15		9947,55		49519,55	
52	Многоквартирный жилой дом	10	1	156		1189,60		7903,06		38579,71	
53 1ч	Многоквартирный жилой дом 1 очередь	10	1	146		1195,62		8029,07		38809,98	
53 2ч	Многоквартирный жилой дом 2 очередь	10	1	39		269,36		1659,88		8718,93	
54	Многоквартирный жилой дом	10	1	117		889,07		5930,47		28868,50	
55	Многоквартирный жилой дом	10	1	156		1189,60		7903,06		38579,71	
56	Многоквартирный жилой дом	10	1	176		1201,25		7853,75		39746,24	
57	Многоквартирный жилой дом	10	1	245		1528,10		9800,89		50195,95	
58	Многоквартирный жилой дом	10	1	168		1207,71		7497,65		39374,25	
59	Многоквартирный жилой дом	10	1	127		898,22		5941,17		29443,88	
60	Многоквартирный жилой дом	10	1	146		1201,88		7969,60		38928,40	
61	Многоквартирный жилой дом	10	1	166		1195,62		7917,43		39083,01	
62	Многоквартирный жилой дом	10	1	117		889,07		5930,47		28868,50	
63	Многоквартирный жилой дом	10	1	117		889,07		5930,47		28868,50	

Условные обозначения

- границы проектирования
- действующие красные линии
- В1 - сети водоснабжения
- К1 - сети хозбытовой канализации
- К2 - сети ливневой канализации
- ДК - дождеприемный колодец
- N - сети электроснабжения
- сети наружного освещения
- сети сетей связи
- ТС - сети теплоснабжения
- W - сети электроснабжения 10 кВт
- Г - сети газоснабжения

Изм.	Кол.уч.	Лист	№ док.	Подп.	Дата
Выполнил	Козырев				09.20
Проверил	Кузьмин				09.20
Н.Контр.	Никитина				09.20

ПД-2020/03/04-ПЗУ

Челябинская область, Сосновский муниципальный район, территория в 870 м юго-западнее пос. Тарета

Жилой микрорайон

Стадия	Лист	Листов
П	6	

Сводный план инженерных сетей М 1:500

ООО ПСК "Регионпроект"

Копировал

А0х2

Ведомость жилых и общественных зданий и сооружений

Номер на плане	Наименование и обозначение	Этажность	Количество: Зданий	Количество: Квартир — Здания	Количество: Квартир — Всего	Площадь, м2: Застройки — Здания	Площадь, м2: Застройки — Всего	Площадь, м2: Общая квартир — Здания	Площадь, м2: Общая квартир — Всего	Строительный объем, м3: Зданий	Строительный объем, м3: Всего
3	Котельная	1	1				594,0		580,0		
29	Нежилое здание	1	1				144,0		130,0		
30	Нежилое здание	1	1				700,0		600,0		
33	Насосная станция	1	1				240,0		220,0		
34	Трансформаторная подстанция	1	1				48,0		42,0		
35	Трансформаторная подстанция	1	1				48,0		42,0		
36	Трансформаторная подстанция	1	1				48,0		42,0		
37	Трансформаторная подстанция	1	1				48,0		42,0		
38	Трансформаторная подстанция	1	1				48,0		42,0		
39	Распределительная подстанция	1	1				106,0		96,0		
40	Нежилое здание	2	1				540,0		918,0		
41	Нежилое здание	2	1				540,0		918,0		
42	Детский сад на 250 мест	3	1				1110,0		3300,0		
43	Школа на 500 мест	4	1				3458,0		5879,0		
44	Многоквартирный жилой дом	10	1		284		1811,72		11770,62		59493,60
45	Многоквартирный жилой дом	10	1		156		1189,60		7904,05		38579,71
46	Многоквартирный жилой дом	10	1		156		1189,60		790207		38579,71
47	Многоквартирный жилой дом	10	1		264		1811,72		11829,14		59220,39
48	Многоквартирный жилой дом со встроенно-пристроенными нежилыми помещениями	10	1		218		1513,19		9529,14		49325,29
49	Многоквартирный жилой дом со встроенно-пристроенными нежилыми помещениями	10	1		218		1513,19		9529,14		49325,29
50	Многоквартирный жилой дом	10	1		275		1535,62		9697,58		50954,82
51	Многоквартирный жилой дом	10	1		185		1496,15		9947,55		48519,55
52	Многоквартирный жилой дом	10	1		156		1189,60		7903,06		38579,71
53 1оч	Многоквартирный жилой дом 1 очередь	10	1		146		1195,62		8029,07		38809,98
53 2оч	Многоквартирный жилой дом 2 очередь	10	1		39		269,36		1659,88		8718,93
54	Многоквартирный жилой дом	10	1		117		889,07		5930,47		28868,50
55	Многоквартирный жилой дом	10	1		156		1189,60		7903,06		38579,71
56	Многоквартирный жилой дом	10	1		176		1200,25		7853,75		39146,24
57	Многоквартирный жилой дом	10	1		245		1528,10		9800,89		50195,95
58	Многоквартирный жилой дом	10	1		168		1207,71		7497,45		39314,25
59	Многоквартирный жилой дом	10	1		127		898,22		5941,17		29443,88
60	Многоквартирный жилой дом	10	1		146		1201,88		7969,60		38928,40
61	Многоквартирный жилой дом	10	1		166		1195,62		7917,43		39083,01
62	Многоквартирный жилой дом	10	1		117		889,07		5930,47		28868,50
63	Многоквартирный жилой дом	10	1		117		889,07		5930,47		28868,50

Ведомость тротуаров дорожек и площадок

№ п/п	Наименование	Тип	Площадь покрытия, м²	Примечание
1	Проектируемый асфальтобетонный проезд h=0.42 м	1	55448	
2	Проектируемый асфальтобетонный тротуар h=0.16 м	2	14946	
3	Проектируемое песчаное покрытие h=0.12 м	3	4303	
4	Проектируемое покрытие спортивных площадок h=0.16м	4	8346	
5	Бетонная отмостка	5	3267	
6	Бетонная площадка для контейнеров ТБО		113	

Тип 3
Песчаные площадки (h=0.12 м)
М 1:20

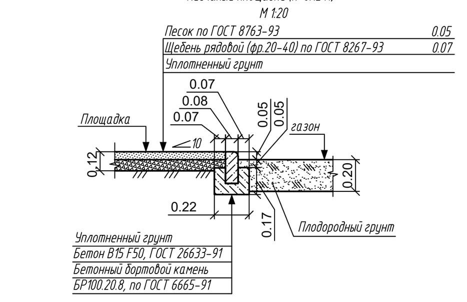

Тип 2
Асфальтобетонный тротуар (h=0.16 м), М 1:20

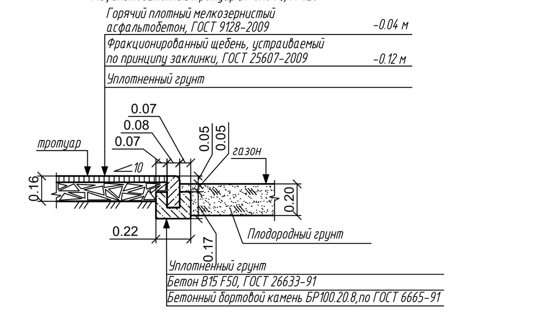

Тип 1
Асфальтобетонный проезд (h=0.42 м)
М 1:20

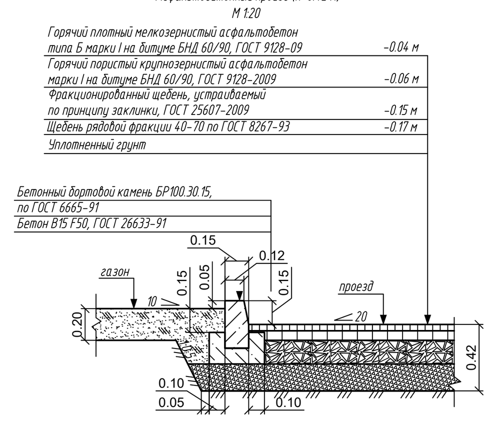

Тип 4
Спортивные площадки (h=0.16 м), М 1:20

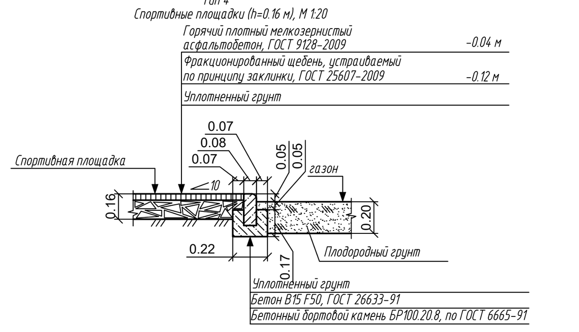

Узел устройства отмостки здания
М 1:20

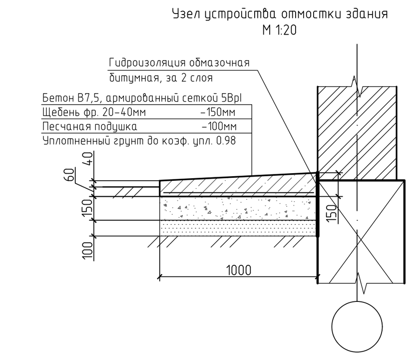

1.1

Для летнего периода на период неблагоприятных метеорологических условий временное благоустройство выполнить вертикальной планировкой до проектных отметок

Условные обозначения
- Границы участков по ГПЗУ
- Граница благоустройства
- Красная линия

Морозостойкость бетона F=75 ГОСТ10060
Водонепроницаемость W-2 ГОСТ 1273.5

Изм.	Кол.уч.	Лист	№ док.	Подп.	Дата
1	1		05-22		05.22
Выполнил		Козырев			09.20
Проверил		Кузьмин			09.20
Н.Контр		Никишина			09.20

ПД-2020/03/04-ПЗУ

Челябинская область, Сосновский муниципальный район, территория в 870 м юго-западнее пос. Терема

Жилой микрорайон

Стадия	Лист	Листов
П	7	

План покрытий М 1:500.
Сечения площадок М 1:20

ООО ПСК "Регионпроект"

Копировал А0х2

Ведомость жилых и общественных зданий и сооружений

Номер на плане	Наименование и обозначение	Этажность	Количество			Площадь, м2				Строительный объем, м3	
			Зданий	Квартир		Застройки		Общая квартир		Зданий	Всего
				Здания	Всего	Здания	Всего	Здания	Всего		
3	Котельная	1	1				594,0		580,0		
29	Нежилое здание	1	1				144,0		130,0		
30	Нежилое здание	1	1				700,0		600,0		
33	Насосная станция	1	1				240,0		220,0		
34	Трансформаторная подстанция	1	1				48,0		42,0		
35	Трансформаторная подстанция	1	1				48,0		42,0		
36	Трансформаторная подстанция	1	1				48,0		42,0		
37	Трансформаторная подстанция	1	1				48,0		42,0		
38	Трансформаторная подстанция	1	1				48,0		42,0		
39	Распределительная подстанция	1	1				106,0		96,0		
40	Нежилое здание	2	1				540,0		918,0		
41	Нежилое здание	2	1				540,0		918,0		
42	Детский сад на 250 мест	3	1				1110,0		3300,0		
43	Школа на 500 мест	4	1				3458,0		5879,0		
44	Многоквартирный жилой дом	10	1		284		1811,72		11770,62		59493,60
45	Многоквартирный жилой дом	10	1		156		1189,60		7904,05		38579,71
46	Многоквартирный жилой дом	10	1		156		1189,60		790207		38579,71
47	Многоквартирный жилой дом	10	1		264		1811,72		11829,14		59220,39
48	Многоквартирный жилой дом со встроенно-пристроенными нежилыми помещениями	10	1		218		1513,19		9529,14		49325,29
49	Многоквартирный жилой дом со встроенно-пристроенными нежилыми помещениями	10	1		218		1513,19		9529,14		49325,29
50	Многоквартирный жилой дом	10	1		275		1535,62		9697,58		50954,82
51	Многоквартирный жилой дом	10	1		185		1496,15		9947,55		48519,55
52	Многоквартирный жилой дом	10	1		156		1189,60		7903,06		38579,71
53 1оч	Многоквартирный жилой дом 1 очередь	10	1		146		1195,62		8029,07		38809,98
53 2оч	Многоквартирный жилой дом 2 очередь	10	1		39		269,36		1659,88		8718,93
54	Многоквартирный жилой дом	10	1		117		889,07		5930,47		28868,50
55	Многоквартирный жилой дом	10	1		156		1189,60		7903,06		38579,71
56	Многоквартирный жилой дом	10	1		176		1200,25		7853,75		39146,24
57	Многоквартирный жилой дом	10	1		245		1528,10		9800,89		50195,95
58	Многоквартирный жилой дом	10	1		168		1207,71		7497,45		39314,25
59	Многоквартирный жилой дом	10	1		127		898,22		5941,17		29443,88
60	Многоквартирный жилой дом	10	1		146		1201,88		7969,60		38928,40
61	Многоквартирный жилой дом	10	1		166		1195,62		7917,43		39083,01
62	Многоквартирный жилой дом	10	1		117		889,07		5930,47		28868,50
63	Многоквартирный жилой дом	10	1		117		889,07		5930,47		28868,50

Ведомость малых архитектурных форм

Поз.	Обозначение	Наименование	Кол-во	Примечание
1		Скамья бульварная со спинкой и без подлокотников БС-4	251	
2		Урна металлическая опрокидывающаяся	129	
3		Качалка на пружине: тип "Катерок"	32	
4		Песочница "Бабочка на опушке", 1950x1950x1500мм	31	
5		Качели: двухпролетные на металлических стойках с гибкой подвеской	8	
6		Качалка-балансир: двойная, 1220x2300x400мм	11	
7		Карусель: с ограждением из труб	13	
8		Игровой комплекс для детей от 3 до 7 лет	7	
9		Игровой гимнастический комплекс для детей от 7 до 12 лет	17	
10		Стенка-турник-2, 4000x1600x2500 мм	12	
11		Стойка баскетбольная комбинированная оцинкованная, высотой 3,55м	6	
12		Бревно гимнастическое	6	
13		Стол для настольного тенниса	9	
14		Комплекс из 5-ти турников шведской стенки и рукохода Зигзаг	9	
15		Комплекс из 3 турников, 2 скамеек для пресса, шведской стенки, каната и гимнастических колец	6	
16		Рукоход двойной двухуровневый и 6 турников	9	
17		Турник тройной h=2.330	8	
18		Брусья классические	11	
19		Бак для мусора	70	
20		Ограждение спортивной площадки	270	м/п
21		Стойка для выбивания ковров	27	
22		Стойка для сушки ковров	28	
23		Веранда 20м2	4	

Ведомость элементов озеленения первой очереди

Поз.	Наименование породы или вида насаждения	Возраст, лет	Кол-во	Примечание
1	Кизильник блестящий	6	141 п.м.	Сажать 3 шт на п.м. с комом 1.0x1.0x0.6
	Газон обыкновенный		25618,57м²	

Условные обозначения

Границы участков по ГПЗУ

Граница благоустройства

В – Площадка для отдыха взрослого населения

Д – Площадка для игр детей младшего, дошкольного, школьного возраста

С – Площадка для занятий физкультурой

Х – Площадка для хозяйственных целей

Посев семян газонных трав производить из расчета 20 г/м².
Слой плодородной почвы под газон-0,2м.

Изм.	Кол.уч.	Лист	№док.	Подп.	Дата	ПД-2020/03/04-ПЗУ
						Челябинская область, Сосновский муниципальный район, территория в 870 м юго-западнее пос. Терема
Выполнил	Козырев				09.20	Жилой микрорайон
Проверил	Кузьмин				09.20	Стадия: П; Лист: 8; Листов:
Н.Контр	Никишина				09.20	План озеленения. План расстановки малых архитектурных форм. М 1:500
						ООО ПСК "Регионпроект"

Копировал А0x2

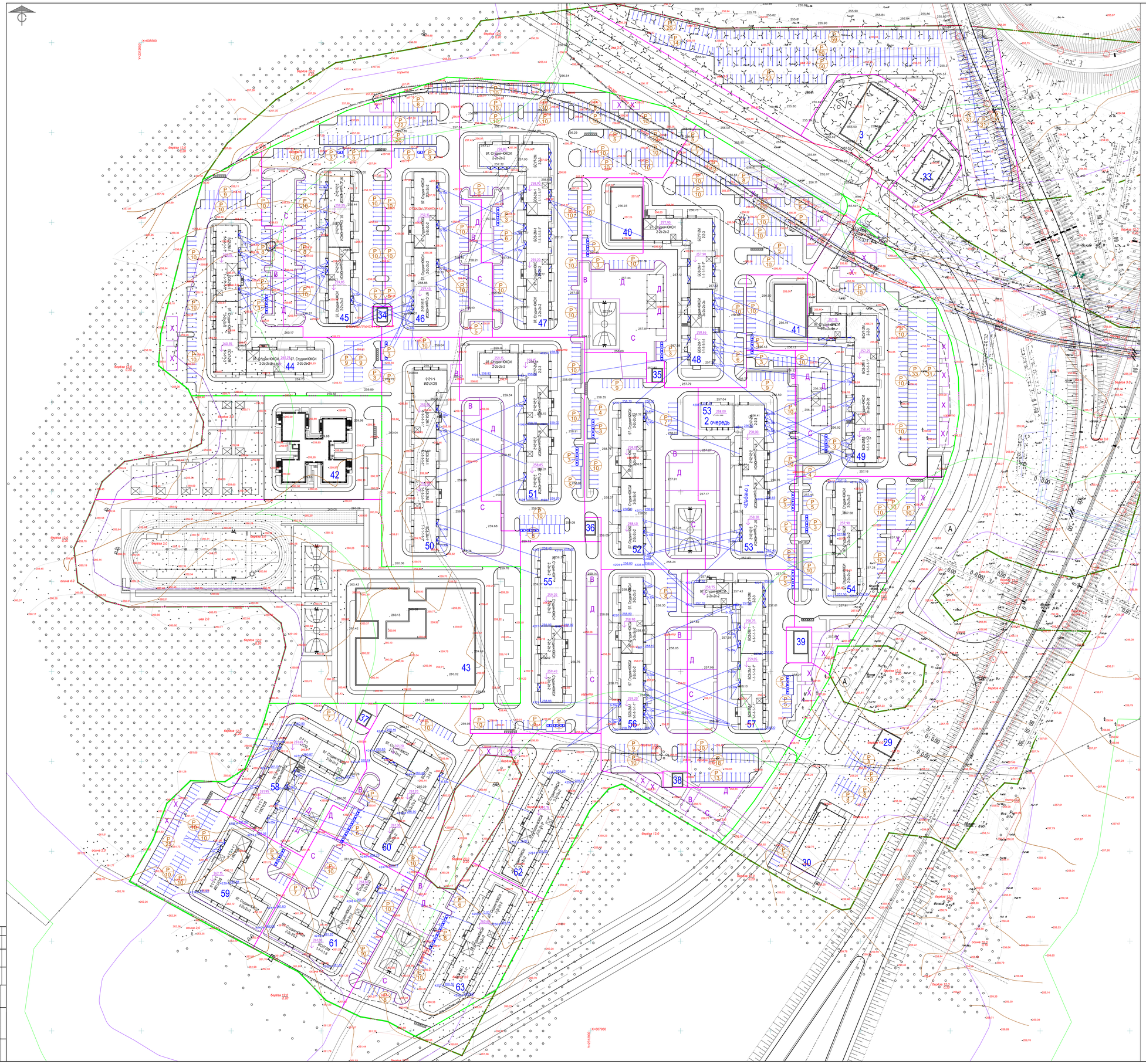

Ведомость жилых и общественных зданий и сооружений

Номер на плане	Наименование и обозначение	Этажность	Количество			Площадь, м2				Строительный объем, м3	
			Квартир			Застройка		Общая квартир			
			Зданий	Вскоп	Всего	Зданий	Всего	Зданий	Всего	Зданий	Всего
3	Котельная	1	1			594,0		580,0			
29	Нежилое здание	1	1			144,0		130,0			
30	Нежилое здание	1	1			700,0		600,0			
33	Насосная станция	1	1			240,0		220,0			
34	Трансформаторная подстанция	1	1			48,0		42,0			
35	Трансформаторная подстанция	1	1			48,0		42,0			
36	Трансформаторная подстанция	1	1			48,0		42,0			
37	Трансформаторная подстанция	1	1			48,0		42,0			
38	Трансформаторная подстанция	1	1			48,0		42,0			
39	Распределительная подстанция	1	1			106,0		96,0			
40	Нежилое здание	2	1			540,0		918,0			
41	Нежилое здание	2	1			540,0		918,0			
42	Детский сад на 250 мест	3	1			1110,0		3300,0			
43	Школа на 500 мест	4	1			3458,0		5879,0			
44	Многоквартирный жилой дом	10	1	284		1811,72		11770,62		59493,60	
45	Многоквартирный жилой дом	10	1	156		1189,60		7904,05		38579,71	
46	Многоквартирный жилой дом	10	1	156		1189,60		7902,07		38579,71	
47	Многоквартирный жилой дом	10	1	264		1811,72		11829,14		59220,39	
48	Многоквартирный жилой дом со встроенно-пристроенными нежилыми помещениями	10	1	218		1513,19		9529,14		49325,29	
49	Многоквартирный жилой дом со встроенно-пристроенными нежилыми помещениями	10	1	218		1513,19		9529,14		49325,29	
50	Многоквартирный жилой дом	10	1	275		1535,62		9697,58		50954,82	
51	Многоквартирный жилой дом	10	1	185		1496,15		9947,55		49519,55	
52	Многоквартирный жилой дом	10	1	156		1189,60		7903,06		38579,71	
53 Зм	Многоквартирный жилой дом 2 очередь	10	1	146		1195,62		8029,07		38809,98	
53 Зм	Многоквартирный жилой дом 2 очередь	10	1	39		269,36		1659,88		8718,93	
54	Многоквартирный жилой дом	10	1	117		889,07		5930,47		28868,50	
55	Многоквартирный жилой дом	10	1	156		1189,60		7903,06		38579,71	
56	Многоквартирный жилой дом	10	1	176		1201,25		7853,75		39146,24	
57	Многоквартирный жилой дом	10	1	245		1528,10		9800,89		50195,95	
58	Многоквартирный жилой дом	10	1	168		1207,71		7497,65		39374,25	
59	Многоквартирный жилой дом	10	1	127		898,22		5941,17		29443,88	
60	Многоквартирный жилой дом	10	1	146		1201,88		7969,60		38928,40	
61	Многоквартирный жилой дом	10	1	116		1195,62		7917,43		39083,01	
62	Многоквартирный жилой дом	10	1	117		889,07		5930,47		28868,50	
63	Многоквартирный жилой дом	10	1	117		889,07		5930,47		28868,50	

Условные обозначения

Границы участков по ГПЗУ

Граница благоустройства

Изм.	Кол.уч.	Лист	N.док.	Подп.	Дата	ПД-2020/03/04-ПЗУ
Выполнил	Козырев				09.20	Челябинская область, Сосновский муниципальный район, территория В 870 м юго-западнее пос. Терема
Проверил	Кузьмин				09.20	Жилой микрорайон
Н.Контр.	Никитина				09.20	Стадия: П; Лист: 9; Листов:
						Расчет инсоляции М 1:500
						ООО ПСК "Регионпроект"

Копировал

А0х2