Акционерное Общество
Институт «Уралсевергаз-проект»

Свидетельство № 18–06–6670169162–П–069 от 26 мая 2017г.
Заказчик – ООО «Гор-Строй»

МНОГОКВАРТИРНЫЙ ЖИЛОЙ ДОМ № 1, КВАРТАЛ 48, УЛ. РЕСПУБЛИКИ – УЛ. МИЧУРИНА В Г. САЛЕХАРД

ПРОЕКТНАЯ ДОКУМЕНТАЦИЯ

Раздел 2 «Схема планировочной организации земельного участка»

638-20-ПЗУ

Изм	№ док	Подпись	Дата

2021

Акционерное Общество
Институт «Уралсевергаз-проект»

Свидетельство № 18–06–6670169162–П–069 от 26 мая 2017г.
Заказчик – ООО «Гор-Строй»

МНОГОКВАРТИРНЫЙ ЖИЛОЙ ДОМ № 1, КВАРТАЛ 48, УЛ. РЕСПУБЛИКИ – УЛ. МИЧУРИНА В Г. САЛЕХАРД

ПРОЕКТНАЯ ДОКУМЕНТАЦИЯ

Раздел 2 «Схема планировочной организации земельного участка»

638-20-ПЗУ

Генеральный директор — А.Ю. Кушнаренко

Главный инженер проекта — Д.В. Бардулин

Изм	№ док	Подпись	Дата

2021

Обозначение	Наименование	Примечание
638-20-ПЗУ-ПЗС	Содержание тома	2
	Текстовая часть	
638-20-ПЗУ - ПЗ	Пояснительная записка	3-11
	Графическая часть	
ПЗУ л.1	Ситуационный план, М 1:2000	12
ПЗУ л.2	Разбивочный план, М 1:500	13
ПЗУ л.3	Схема планировочной организации земельного участ-ка, М 1:500	14
ПЗУ л.4	План земляных масс, М 1:500	15
ПЗУ л.5	Сводный план инженерных сетей, М 1:500	16
ПЗУ л.6	План благоустройства, М1:500	17
ПЗУ л.7	Узлы примыкания покрытий	18
	Приложения	

Согласовано

Взамен

Подп. и дата

Инв.№ подл.

Изм.	Кол.уч	Лист	№док	Подпись	Дата	638-20-ПЗУ-ПЗС		
Разработал		Шараковас			08.21	Содержание тома	Стадия	Лист	Листов
							П	1	1
Н.Контроль		Каюкова			08.21	АО институт «УралСеверГаз-проект»			
ГИП		Бардулин			08.21				

Формат А4

Содержание

1. Основание для разработки проекта 4

2. Характеристика земельного участка 5

2.1. Физико-географические и техногенные условия 5

2.2. Климатическая характеристика 5

2.3. Геологическое строение и свойства грунтов 6

2.4. Гидрогеологические условия 6

2.5. Специфические грунты 7

2.6. Геологические и инженерно-геологические процессы 7

3. Обоснование границ санитарно-защитных зон 8

4. Планировочная организация земельного участка 8

5. Технико-экономические показатели 9

5.2. Расчет количества стоянок хранения автомобилей 9

5.3. Расчет площадок благоустройства 10

5.4. Расчет накопления бытовых отходов 10

Основные показатели 11

2. Инженерная подготовка территории 12

3. Организация рельефа вертикальной планировкой 12

4. Благоустройство территории 12

5. Транспортные коммуникации 13

6. Мероприятия по обеспечению условий жизнедеятельности маломобильных групп населения 13

Согласовано

Взамен

Подп. и дата

Инв.№ подл.

Изм.	Кол.уч	Лист	№док	Подпись	Дата	638-20-ПЗУ-ПЗ		
Разработал		Шараковас			08.21	Состав проекта	Стадия	Лист	Листов
							П	1	9
Н.Контроль		Каюкова			08.21		АО институт «УралСеверГаз-проект»		
ГИП		Бардулин			08.21				

Формат А4

1. Основание для разработки проекта

Раздел «Схема планировочной организации земельного участка» в составе проектной документации «Многоквартирный жилой дом №1, квартал 48, ул. Республики – ул. Мичурина в г. Салехард» разработан:

а) на основании технического задания на проектирование и топографического плана в М 1:500;

б) на основании проекта планировки, проекта межевания территории планировочного квартала в границах улиц Республики, Трудовая, Глазкова, Мичурина, г. Салехард от 01 октября 2020 года № 2624

в) в соответствии с градостроительным планом земельного участка №РФ 89-3-06-0-00-2021-0032 и градостроительным планом №РФ 89-3-06-0-00-2021-0027

г) с учётом требований:

-Местных нормативов Градостроительного проектирования г.Салехард.

- СП 42.13330.2016 «Градостроительство. Планировка и застройка городских и сельских поселений»;

- СП 4.13130.2013 «Системы противопожарной защиты. Ограничение распространения пожара на объектах защиты. Требования к объёмно-планировочным и конструктивным решениям»;

- СП 59.13330.2016 «Доступность зданий и сооружений для маломобильных групп населения»;

- СП 82.13330.2016 «Благоустройство территории»;

- СП 113.13330.2016 «Стоянки автомобилей»;

- СП 131.13330.2012 «Строительная климатология»;

- СанПиН 2.2.1/2.1.1.1200-03 «Санитарно-защитные зоны и санитарная классификация предприятий, сооружений и иных объектов»;

- ГОСТ 21.508-93 «Правила выполнения рабочей документации генеральных планов предприятий, сооружений и жилищно-гражданских объектов»;

2. Характеристика земельного участка

В административном отношении площадка проектируемого строительства располагается в Тюменской области, ЯНАО, г. Салехард, в границах улиц Республики –Мичурина – Глазкова.

а) Согласно ГПЗУ №РФ 89-3-06-0-00-2021-0032 Площадь земельного участка– **13527 кв.м.** Кадастровый номер 89:08:010303:762.В границе ЗУ объекты капитального строительства отсутствуют.

б) Согласно ГПЗУ №РФ 89-3-06-0-00-2021-0027 Площадь земельного участка – **1394 кв.м.** В границе ЗУ объекты капитального строительства отсутствуют. Кадастровый номер 89:08:010303:761

Площадка проектируемого строительства находится на землях населенных пунктов, в условиях городской застройки. Со всех сторон к участку работ примыкает территория жилой застройки.

С Северо-Западной, Западной стороны участок ограничен проезжей частью ул. Республика, далее располагаются Здание начальной школы 501-й стройки и малоэтажный многоквартирный жилой дом.

С Северной стороны участок граничит с зданием магазина.

С Юго-Восточной стороны участок граничит с многоквартирным 5ти этажным жилым домом.

2.1. Физико-географические и техногенные условия

В настоящее время участок работ свободен от застройки, старые дома демонтированы. Частично площадка завалена строительным мусором, местами покрыта травенной и кустарничковой растительностью. Территория насыщена инженерными коммуникациями различного назначения (водопровод, теплотрасса, газопровод, кабели связи, ЛЭП).

Источников загрязнения в границах участка нет. При реализации проекта строительства в границах участка будут организованы автопарковки и места складирования бытового мусора, являющиеся источниками загрязнения атмосферного воздуха и почвы. Других источников воздействия на окружающую среду не предусматривается.

Растительный покров в границах участка в основном отсутствует. Вдоль забора и под существующими строениями присутствуют иван-чай, мятлик, лисохвост. В северо-восточной части плотность травенистого покрова достигает 50%, есть 1 молодая береза (высота ствола не более 10 м).

2.2. Климатическая характеристика

Климат данного района резко континентальный. Зима суровая, холодная и продолжительная. Лето короткое, теплое. Короткие переходные сезоны - осень и весна. Наблюдаются поздние весенние и ранние осенние заморозки, резкие колебания температуры в течение года и даже суток.

Осадков в районе выпадает много, особенно в теплый период с апреля по октябрь, 338 мм, за холодный период с ноября по март выпадает 106 мм, годовая сумма осадков составляет 444 мм. Соответственно, держится высокая влажность воздуха. Средняя месячная относительная влажность воздуха наиболее теплого месяца - 72 % наиболее холодного месяца 82 % .

2.3. Геологическое строение и свойства грунтов

В границах участка естественный рельеф нарушен и спланирован насыпными грунтами. Поверхность площадки имеет абсолютные отметки 19,52-26,45 м.

Профиль почв на площадке изысканий аллювиально-дерновые слоисты почвы и представляет собой следующую морфологическую структуру:

А (v) — Песчаные грунты (насыпные, техногенного характера);

С — песчано-слоистый аллювий (супесь).

Почвенно-растительный слой отсутствует. В соответствии с ГОСТ 17.5.3.05-84 для целей рекультивации грунты непригодны.

Геологический разрез на обследуемой территории слагают следующие грунты (сверху вниз):

-**Насыпной грунт** представлен песком мелкого цвета, с включениями строительного мусора. Встречен всеми скважинами. Мощность слоя составляет 0,5-1,4 м.

-**Супесь аллювиальная** талая серого цвета, пластинчатая, с прослойками песка мелкого и линзами суглинка мощностью до 10-15 см.

-**Супесь аллювиальная**, серая, песчанистая, мерзлая, вечномерзлая, пластичномерзлая, слабольдистая, слоистой криотекстуры, в талом состоянии супесь пластичная, песчанистая, с прослойками песка мелкого и суглинка до 10-15 см. Залегает на глубине 3,1-7,2 м под супесью талой. Мощность слоя составляет 3,7-10,3 м.

-**Песок аллювиальный** талый серый, мелкий, средней плотности, водонасыщенный с прослойками супеси и суглинка до 10-15 см. Распространен локально в толще супеси талой на глубине 4,8-7,7 м слоем мощностью 4,7-6,5 м.

-**Песок аллювиальный**, серый, мелкий, мерзлый, вечномерзлый, твердомерзлый, слабольдистый, с прослойками пластичномерзлых супеси и суглинка, мощностью до 10-15 см, в талом состоянии песок мелкий, плотный, водонасыщенный. Залегает под супесью вечномерзлой на глубине 7,4-14,1 м, вскрытой мощностью 2,9-9,6 м, а так же в толще талых грунтов на глубинах 4,4-7,1 м слоем мощностью 1,3-3,2 м.

2.4. Гидрогеологические условия

В геоморфологическом плане район участка работ принадлежит к поверхности второй надпойменной террасы и пойме р. Обь и ее правобережных притоков р. Полуй, р. Полябта и р. Шайтанка.

Ближайшим к участку строительства (200 м к западу и 234 м к югу) поверхностным водным объектом является река без названия и протока Харпосл реки Полуй (1,7 км к западу).

Участок работ расположен за пределами водоохраных зон водных объектов.

2.5. Специфические грунты

Превышение ПДК (ОДК) выявлены по кадмию (превышение 1,66 – 1,74 раз), что характеризует категорию загрязнения грунта как «опасная».

Грунт с категорией «опасная» может использоваться при планировании территории с отсыпкой чистым грунтом не менее 0,5 м.

2.6. Геологические и инженерно-геологические процессы

Объект изысканий относится к геоморфологическому уровню Обской поймы. В разрезе которой вскрываются одновозрастные голоценовые аллювиальные грунты, имеющие песчанистый и супесчанистый состав

На момент производства работ грунты в СМС находились в талом состоянии.

Грунты деятельного слоя находятся в неустойчивом термодинамическом равновесии. Возможен двусторонний фазовый переход грунтов из мерзлого состояния в талое и обратно.

При протаивании песчаные грунты переходят в водонасыщенное состояние, заметных тепловых осадок не дают. Связанные дисперсные грунты приобретают пластичную консистенцию, при протаивании дают значительные осадки.

Многолетнемерзлые грунты представлены песками мелкими и супесями. По температурно-прочностному состоянию грунты характеризуются как твердомерзлые и пластичномерзлые.

3. Обоснование границ санитарно-защитных зон

а) Земельный участок 89:08:010303:762 расположен в территориальной зоне «Зона многоэтажной жилой застройки (ЖЗ 101)». Установлен градостроительный регламент.

б) Земельный участок 89:08:010303:761 расположен в территориальной зоне «Зона улично-дорожной сети (УЗ1000)». Установлен градостроительный регламент

Информация об ограничениях использования земельных участков, в том числе если земельные участоки полностью или частично расположены в границах зон с особыми условиями использования территорий:

1. На основании приказа ФАВТ «Росавиации» №194-П от 18.02.2020 Генеральным планом города, утвержденным Решением Городской Думы города Салехарда №37 от 29.04.2020, установлена **приаэродромная территория аэродрома** Салехард (3, 4, 5, 6 подзоны).

Оба земельных участка полностью расположены в границах зоны с особыми условиями использования территории, площадь земельных участков, покрываемых зоной с особыми условиями использования территории, составляет 13527 м2 и 1394 м2

2. На основании "СанПиН 2.1.4.1110-02. 2.1.4. Питьевая вода и водоснабжение населенных мест. Зоны санитарной охраны источников водоснабжения и водопроводов питьевого назначения» Генеральным планом города, утвержденным Решением Городской Думы города Салехарда №37 от 29.04.2020 установлен **3-ий пояс зоны санитарной охраны источника питьевого водоснабжения.** Оба земельных участка полностью расположены в границах зоны с особыми условиями использования территории, площадь земельных участков, покрываемых зоной с особыми условиями использования территории, составляет 13527 м2 и 1394 м2.

4. Планировочная организация земельного участка

На участке запроектировано здание 5-ти подъездного жилого дома с помещениями свободной планировки на 1 этаже и представляет собой в плане сложную форму буквы «Г». Здание с габаритными размерами - в осях 1-19 составляет 74,80 метров, в осях А-У составляет 72,20 метров.

Здание 9-ти этажное, с высотой 1-го этажа 4,05м и высотой жилых этажей 3,0м, с проветриваемым техническим подпольем ниже отм. 0,000

Функциональная пожарная опасность здания – Ф1.3

Степень огнестойкости здания – II

Класс конструктивной пожарной опасности - С0

Проектом предусмотрено разделение пешеходного и транспортного движения. Движение пешеходов осуществляется по тротуару шириной 2,00 метра.

Проезд пожарной техники предусматривается по полосе шириной 4,5 метров на расстоянии 5 метров от стен здания по проектируемому проезду из асфальтобетонного покрытия, и по тротуару с покрытием из тротуарной плитки.

5. Технико-экономические показатели

5.1. Расчет численности населения

По постановлению Администрации ЯНАО от 31.01.2018. № 69-П, таблица 7, п 4.2.9. «структура жилищного фонда, дифференцированного по уровню комфорта», социальная норма площади жилья принята 30 кв.м общей площади на человека.

Таблица 1

№ дома	Общая площадь квартир, кв.м	Норма площади жилья, кв.м/чел	Количество жителей дома, чел
1	9370.72[1]	30	313

Примечание:
1. По данным раздела АР.

Принято **313 человек**, жителей дома. **192 квартиры**

5.2. Расчет количества стоянок хранения автомобилей

Расчет ведется согласно местным нормативам градостроительного проектирования муниципального образования город Салехард от 2 июля 2020 года N 54 табл 2.2.5

м/м постоянного хранения 192х1,0=**192 м/м**
м/м временного хранения 192х0,125=**24м/м**
офисов 940 кв.м.= 19м/м

На участке размещено 19 автостоянок общей вместимостью **235м/м.**

5.3. Расчет площадок благоустройства

Расчет ведется согласно местным нормативам градостроительного проектирования муниципального образования город Салехард от 2 июля 2020 года N 54 табл 2.14.1

Таблица 2

№ п/п	Площадки	Удельный размер площадки, кв.м/чел	Площадь по расчету, кв.м	Площадь по проекту, кв.м.
1	Для игр детей дошкольного и младшего школьного возраста (10м до окон)	1,0	313	313
2	Для отдыха взрослого населения 8м	0,1	7	8
3	Для занятий физкультурой 10м	1,0	313	313
	Для хозяйственных целей	0,2	8	16

5.4. Расчет накопления бытовых отходов

Расчёт ТБО производится по региональным нормативам ЯНАО, Таблица 57

- ТБО от проектируемого жилого здания составляет:

Количество жильцов - 313 человека;

Норма накопления на 1человека 0,9 м3/год

313*0,9=281.00 м3/год

Смет с территории 0,01*11982=119.00 м3/год

Количество бытовых отходов составит: (281+119) / 365=**1.09м3/сутки**

Для обеспечения жилых домов требуется 2 контейнера объемом 0,75 $м^3$.

На участке размещены две площадки ТБО с двумя контейнерами.

Минимальное расстояние от контейнерной площадки до окон жилых домов 40.00; минимальное расстояние до площадок благоустройства 20.00м.

Основные показатели

Таблица 3

Наименование показателя	Единица измерения	Количество
Площадь участка по ГПЗУ_ЖЗ 101	**кв.м**	**13 527**
Площадь застройки жилого дома[1]	кв.м	2738,35
Общая площадь благоустройства, в том числе:	**кв.м**	**11 982.65**
Площадь в границе ЗУ:	кв.м	10 788.65
Площадь твердых покрытий, в том числе: - асфальтобетонное дорожное покрытие; - резиновое покрытие спортивной площадки; - песочное покрытие; - покрытия из тротуарной плитки; - покрытия из тротуарной плитки для проезда пожарной техники; - отмостка	кв.м	8 942 5708 313 463 990 1060 408
Площадь озеленения	кв.м	1846.65
Площадь за границей ЗУ:	кв.м	1194
Площадь твердых покрытий, в том числе: - асфальтобетонное дорожное покрытие; - покрытия из тротуарной плитки; - покрытия из тротуарной плитки для проезда пожарной техники;	кв.м кв.м	658 165 266 227
Площадь озеленения	кв.м	536
Коэффициент застройки		0,25
Коэффициент озеленения		0,17
Площадь участка по ГПЗУ_УЗ1000	**кв.м**	**1 394**
Площадь твердых покрытий, в том числе: - асфальтобетонное дорожное покрытие; - покрытия из тротуарной плитки;		1363 1263 100

Примечание:

1. По данным раздела АР.

Согласовано

Взамен

Подп. и дата

Инв.№ подл.

2. Инженерная подготовка территории

В качестве подосновы при разработке проекта использован топографический план с системой координат МСК 66. Система высот — Балтийская.

При строительстве земляного полотна уплотнение грунта следует производить в соответствии с СП 45.13330.2017 «Земляные сооружения, основания и фундаменты».

3. Организация рельефа вертикальной планировкой

Проект организации рельефа выполнен методом проектных горизонталей на основании горизонтальной планировки и топографического плана.

Исключён застой поверхностных вод на участке. Водоотвод решён открытым способом по покрытию проездов и тротуаров вдоль бортового камня в пониженный участок рельефа и сбросом на существующие улицы Республики, Глазкова и Мичурина.

Абсолютная отметка чистого пола (нулевая отметка) проектируемого здания назначена исходя из отметок прилегающих автопроездов и тротуаров и составляет +22.25.

Поперечные уклоны проектируемых проездов и тротуаров соответствуют требованиям п.11.10 СП 42.13330.2016. Минимальный запроектированный продольный уклон составляет– 5 ‰, максимальный–28 ‰.

4. Благоустройство территории

Благоустройство включает в себя:

- устройство твёрдых покрытий тротуаров, проездов и площадок;
- освещение территории;
- озеленение территории.

Все площадки размещены с соблюдением нормативных разрывов.

На территории, свободной от застройки и твёрдых покрытий, в целях обеспечения нормальных санитарно-гигиенических условий предусматривается озеленение путём посева многолетних трав, посадкой деревьев и кустарников.

После окончания строительно-монтажных работ по устройству проездов, тротуаров с твердыми покрытиями и уборки остатков строительного мусора необходимо выполнить расстилку растительного грунта, посев семенами газонных трав и многолетников.

В соответствии с проектом газоны отделены от проезжей части и тротуаров бортовым камнем.

Растительный грунт расстилать по спланированному основанию.

Поверхность осевшего растительного грунта должна быть ниже окаймляющего борта не менее чем на 0,02 метров. Толщина расстилаемого неуплотненного слоя растительного грунта 0,30 метров.

5. Транспортные коммуникации

Транспортные коммуникации разработаны с учетом создания условий безопасности движения посредством следующих основных положений:

- разделение пешеходного и транспортного движения;
- скругление проездов с учетом допустимых радиусов поворота транспортных средств.

Проектируемые проезды имеют следующие параметры:

- ширина проезжей части - 4,5-5,5 м;
- отступ края проезда от стены здания - 5 м;
- продольный уклон - от 6 ‰ до 28 ‰;
- радиусы на поворотах - 5,0-6,0 м.

Конструкции дорожной одежды приняты, исходя из назначения дорог, интенсивности движения и грунтовых условий. Покрытие автопроездов – асфальтобетон. Проезжая часть отделена от тротуаров и газонов дорожными бордюрами.

6. Мероприятия по обеспечению условий жизнедеятельности маломобильных групп населения

В соответствии со СП 59.13330.2016 проектом предусмотрен ряд мероприятий по обеспечению условий жизнедеятельности маломобильных групп населения.

Принятые конструкции тротуаров не допускают чрезмерного скольжения, что необходимо для передвижения группы населения с нарушением двигательной функции. В местах пересечения основных пешеходных путей с проезжей частью высота бортового камня снижена до 1,5 см, с уклоном тротуара не круче 1:12.

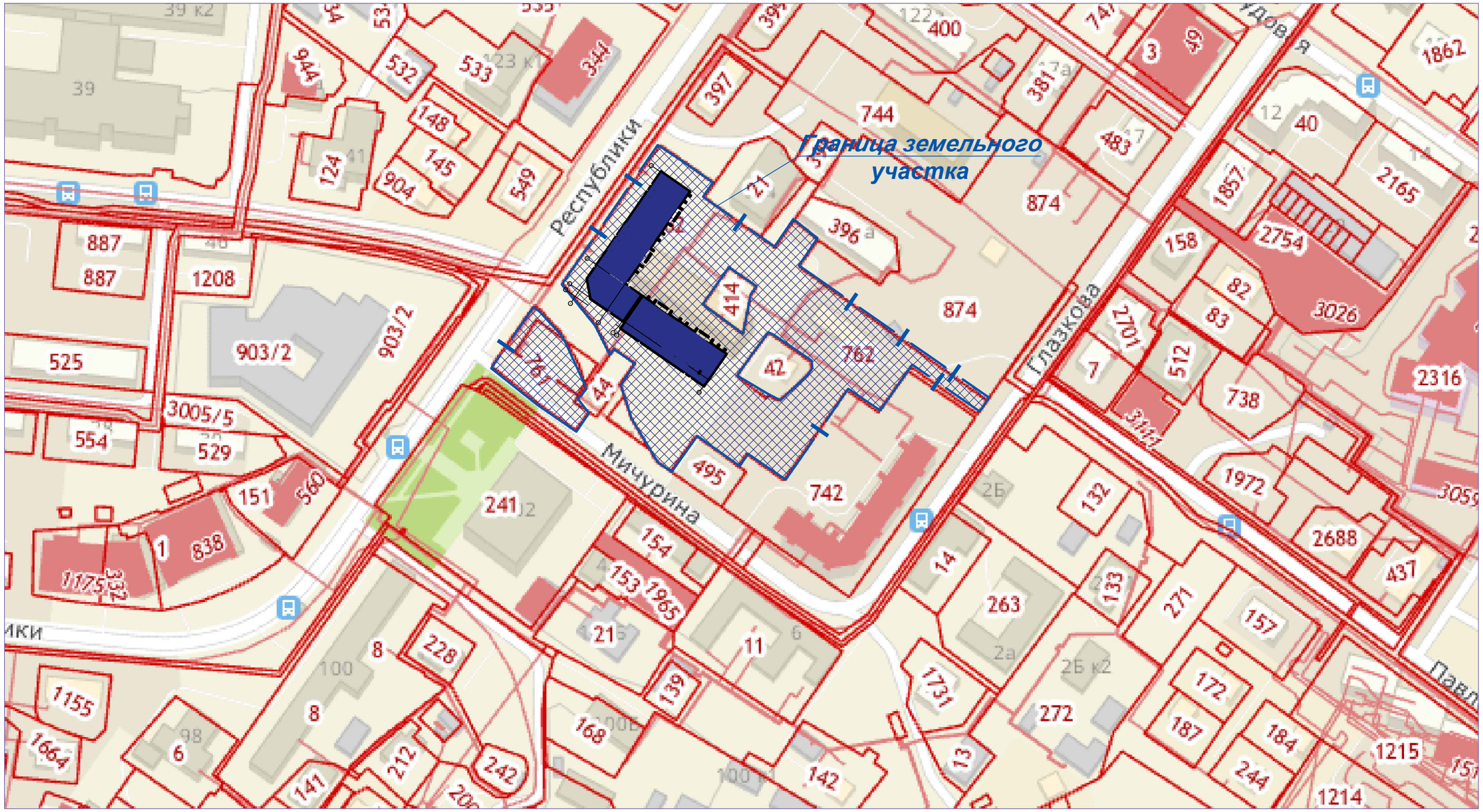

Условные обозначения

	Проектируемое здание
	Участок строительства

Изм.	Кол.уч.	Лист	№ док.	Подп.	Дата
Разработал		Шараковас			09.21
ГИП		Бардулин			09.21
ГАП		Тюсов			09.21
Н.контр.		Каюкова			09.21

638-20-ПЗУ

Многоквартирный жилой дом № 1, квартал 48, ул. Республики - ул. Мичурина в г. Салехард

Жилой дом	Стадия	Лист	Листов
	П	1	7

Ситуационный план, М1:2000

АО Институт "Уралсевергаз-проект"

Согласовано

Взам. инв. №

Подп. и дата

Инв. № подл.

Формат А3

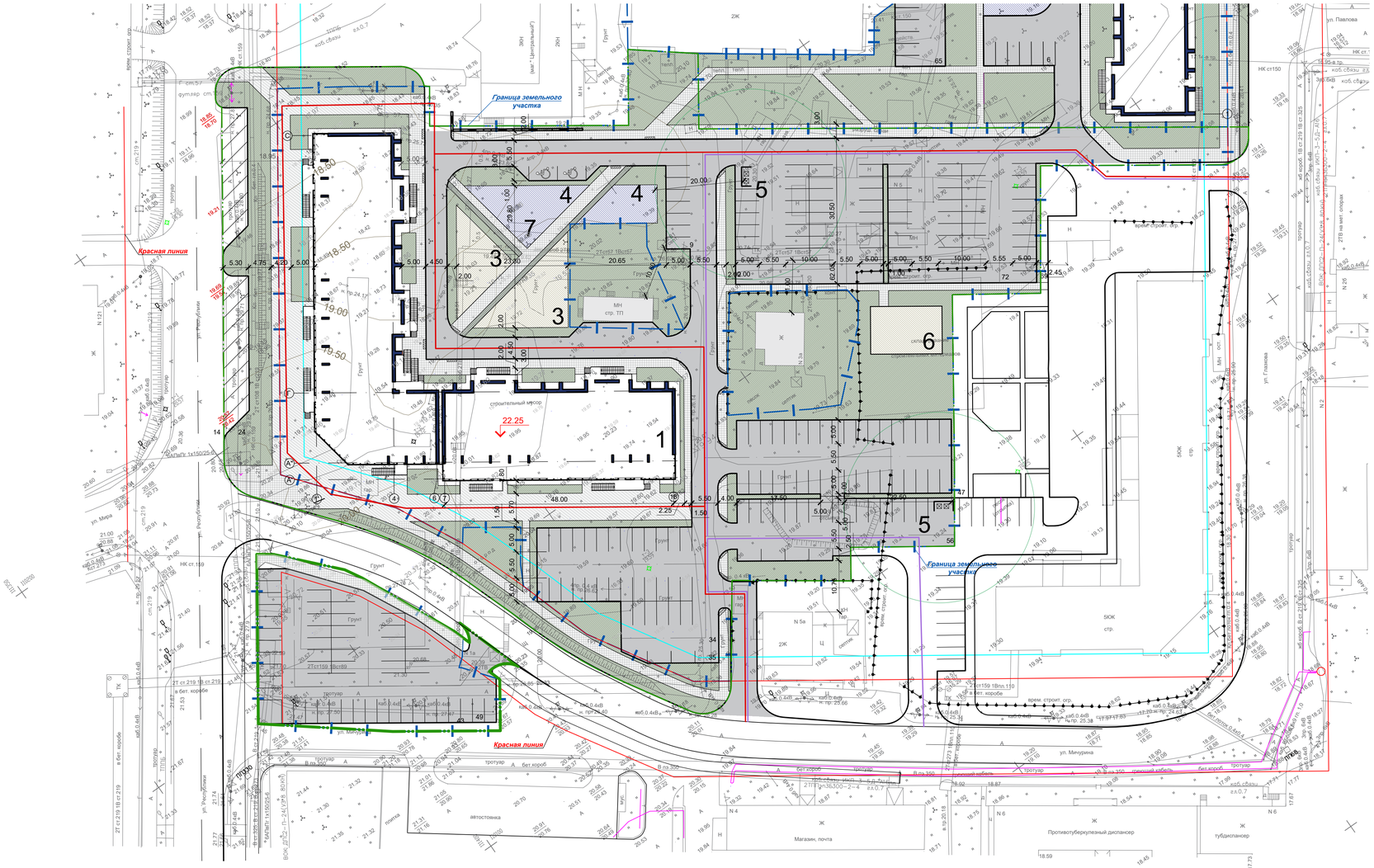

Экспликация зданий и сооружений

Номер на плане	Наименование	Кол.	Примечание
1	Жилой дом №1, 9эт	1	Проектируемый
2	Площадка для отдыха взрослого населения	1	Проектируемая
3	Детская площадка	2	Проектируемая
4	Спортивная площадка	2	Проектируемая
5	Контейнерная площадка	2	Проектируемая
6	Площадка для выгула собак	1	Проектируемая

Условные обозначения

	Движение пожарной машины
	Движение транспортных средств для вывоза мусора

Согласовано

Взам. инв. №

Подп. и дата

Инв. № подл.

Изм.	Кол.уч.	Лист	№ док.	Подп.	Дата
Разработал		Шараковас			09.21
ГИП		Бардулин			09.21
ГАП		Тюсов			09.21
Н.контр.		Каюкова			09.21

638-20-ПЗУ

Многоквартирный жилой дом № 1, квартал 48, ул. Республики - ул. Мичурина в г. Салехард

Жилой дом

Стадия	Лист	Листов
П	2	7

Разбивочный план, М1:500

АО Институт "Уралсевергаз-проект"

Формат А1

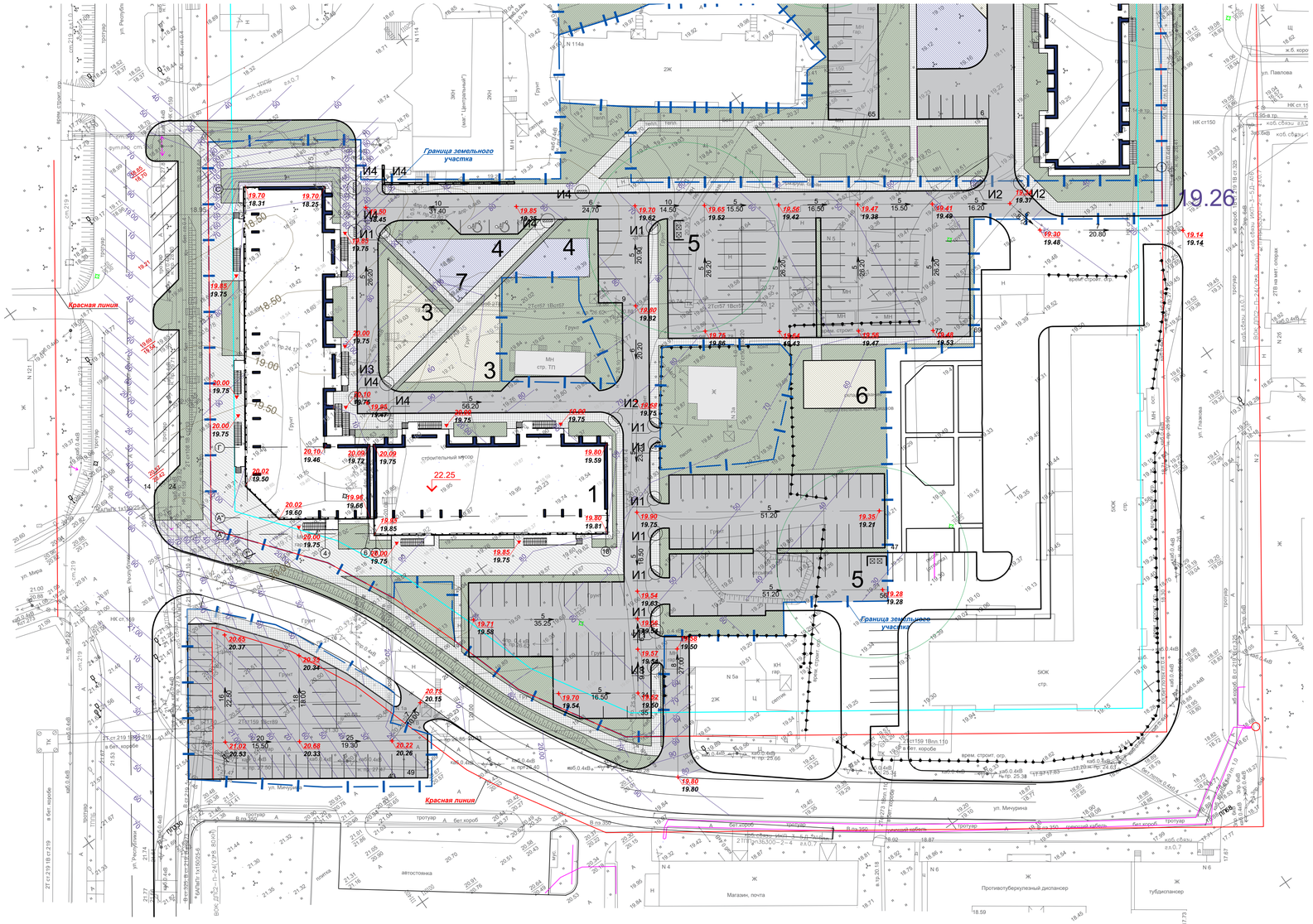

Экспликация зданий и сооружений

Номер на плане	Наименование	Кол.	Примечание
1	Жилой дом №1, 9эт	1	Проектируемый
2	Площадка для отдыха взрослого населения	1	Проектируемая
3	Детская площадка	2	Проектируемая
4	Спортивная площадка	2	Проектируемая
5	Контейнерная площадка	2	Проектируемая
6	Площадка для выгула собак	1	Проектируемая

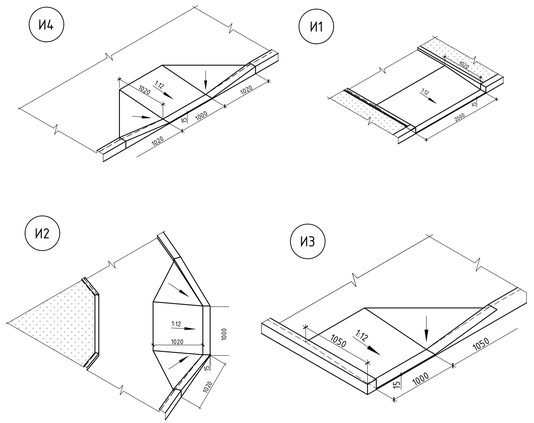

Изм.	Кол.уч.	Лист	№ док.	Подп.	Дата
Разработал		Шараковас			09.21
ГИП		Бардулин			09.21
ГАП		Тюсов			09.21
Н.контр.		Каюкова			09.21

638-20-ПЗУ

Многоквартирный жилой дом № 1, квартал 48, ул. Республики - ул. Мичурина в г. Салехард

Жилой дом

Стадия	Лист	Листов
П	3	7

Схема планировочной организации земельного участка, М1:500

АО Институт "Уралсевергаз-проект"

Согласовано

Взам. инв. №

Подп. и дата

Инв. № подл.

Формат А3х2

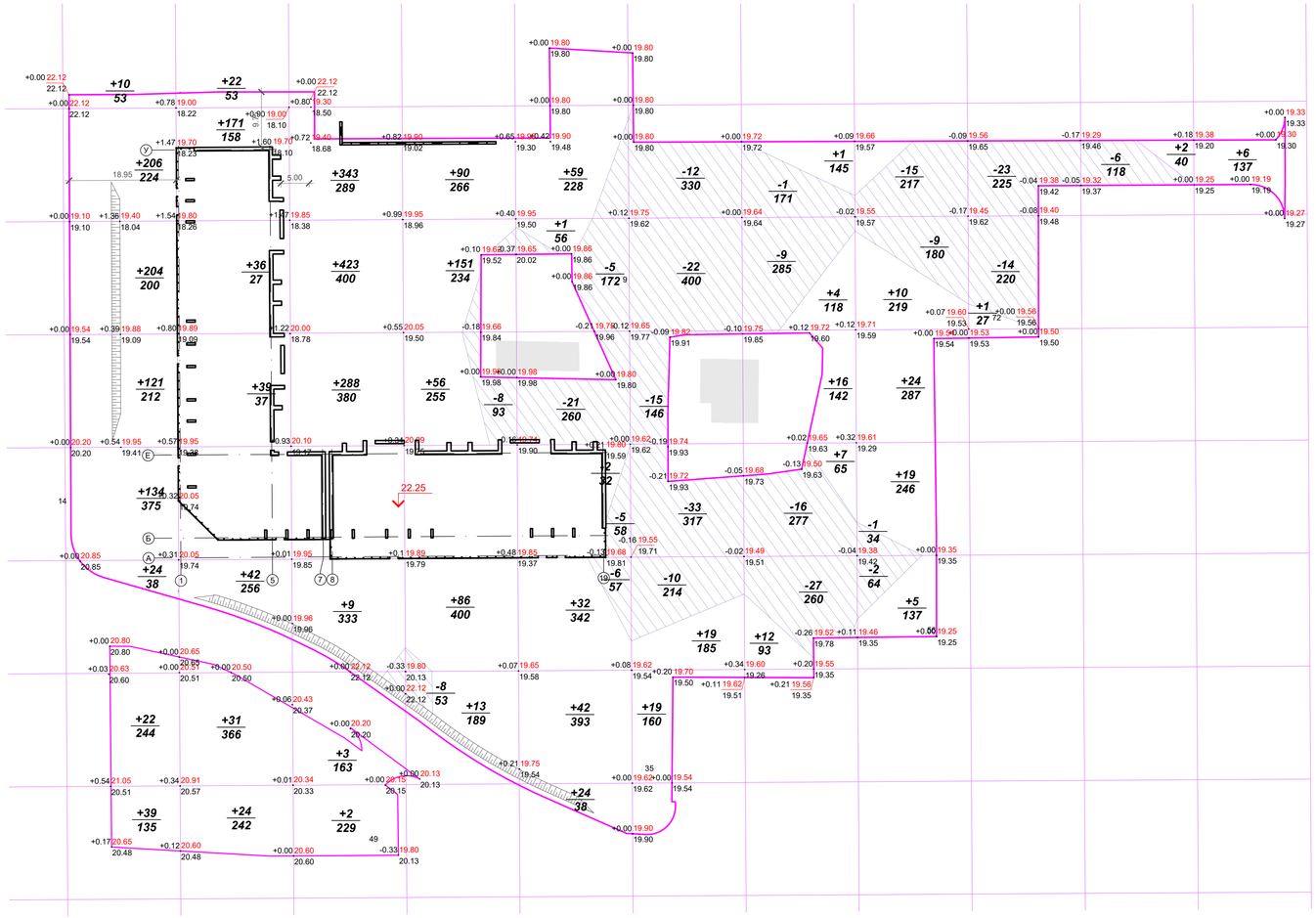

Итого, м³													Всего, м³
Насыпь (+)	760	365	1068	396	158	38	40	58	1	2	6		2892
Выемка (-)	-	-		16	37	77	53	27	37	6			253

Ведомость объемов земляных масс

Наименование грунта	Количество, куб.м		Примечание
	Насыпь (+)	Выемка (-)	
1. Грунт планировки территории	2892	253	
2. Вытесненный грунт, в т.ч. при устройстве:		4769	
а) автодорожный покрытий		3140	
б) тротуаров		869	
в) отмосток		143	
г) Песочное покрытие		60	
д) Покрытие из резиновой плитки		81	
е) растительно - грунтовое покрытие		476	
4. Поправка на уплотнение	289		
5. Всего пригодного грунта	3181	5022	
6. Избыток пригодного грунта	1841		
8. Плодородный грунт, всего, в т.ч.:		0	
а) используемый для озеленения территории	476		
б) Недостаток плодородного грунта		476	
9. Итого переработанного грунта	5499	5499	

Условные обозначения

Граница территории подсчёта земляных масс

Примечания:
1) нивелировочная сетка плана земляных масс разбита от стен здания, в качестве фигур для подсчета земляных масс выбраны квадраты со сторонами 20 м;
2) объем насыпи/выемки указан в числителе.
3) грунт, с категорией загрязнения "опасный", может быть использован для отсыпки с перекрытием 0.5м.
4) Земляные массы посчитаны без учета объема вытесненного грунта от фундамента здания

Согласовано

Взам. инв. №

Подп. и дата

Инв. № подл.

Изм.	Кол.уч	Лист	№ док	Подп.	Дата	638-20-ПЗУ		
						Многоквартирный жилой дом № 1, квартал 48, ул. Республики - ул. Мичурина в г. Салехарда		
Разработал		Шараковас			09.21	Жилой дом	Стадия	Лист	Листов
ГИП		Бардулин			09.21		П	4	7
ГАП		Тюсов			09.21				
Н.контр.		Каюкова			09.21	План земляных масс, М1:500	АО Институт "Уралсевергаз-проект"		

Формат А3х3

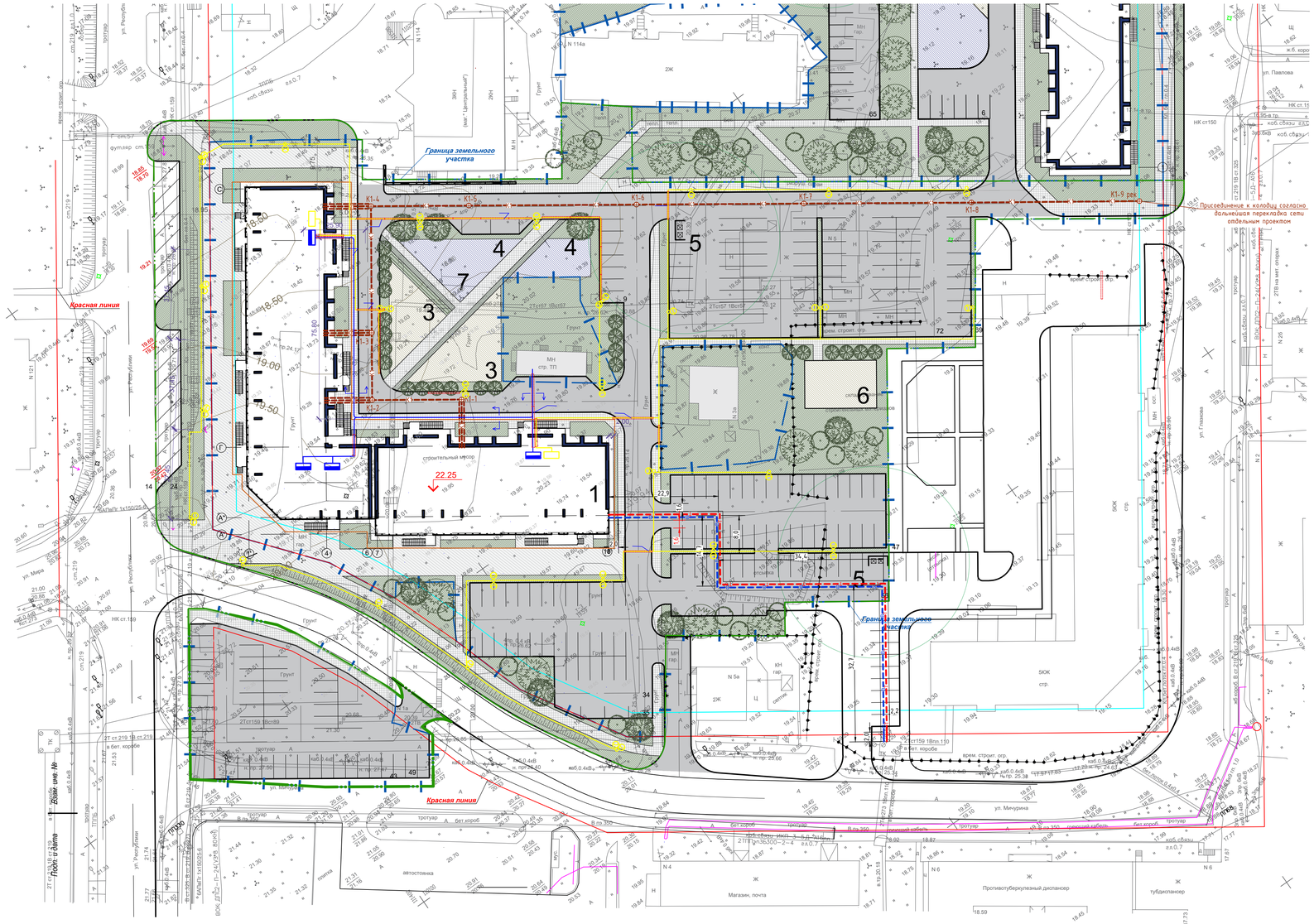

Экспликация зданий и сооружений

Номер на плане	Наименование	Кол.	Примечание
1	Жилой дом №1, 9эт	1	Проектируемый
2	Площадка для отдыха взрослого населения	1	Проектируемая
3	Детская площадка	2	Проектируемая
4	Спортивная площадка	2	Проектируемая
5	Контейнерная площадка	2	Проектируемая
6	Площадка для выгула собак	1	Проектируемая

Условные обозначения

К1	Проектируемая канализационная сеть
Т / В	Проектируемая сеть теплоснабжения
	Проектируемая кабельная линия электроснабжения 0.4кВ
	Проектируемые светильники наружного освещения
	Проектируемая кабельная линия наружного освещения
	Проектируемое заземление

Согласовано

Взам. инв. №

Подп. и дата

Инв. № подл.

Изм.	Кол.уч.	Лист	№ док.	Подп.	Дата
Разработал		Шараковас			09.21
ГИП		Бардулин			09.21
ГАП		Тюсов			09.21
Н.контр.		Каюкова			09.21

638-20-ПЗУ

Многоквартирный жилой дом № 1, квартал 48, ул. Республики - ул. Мичурина в г. Салехард

Жилой дом

Стадия	Лист	Листов
П	5	7

Сводный план инженерных сетей, М1:500

АО Институт "Уралсевергаз-проект"

Формат А3х3

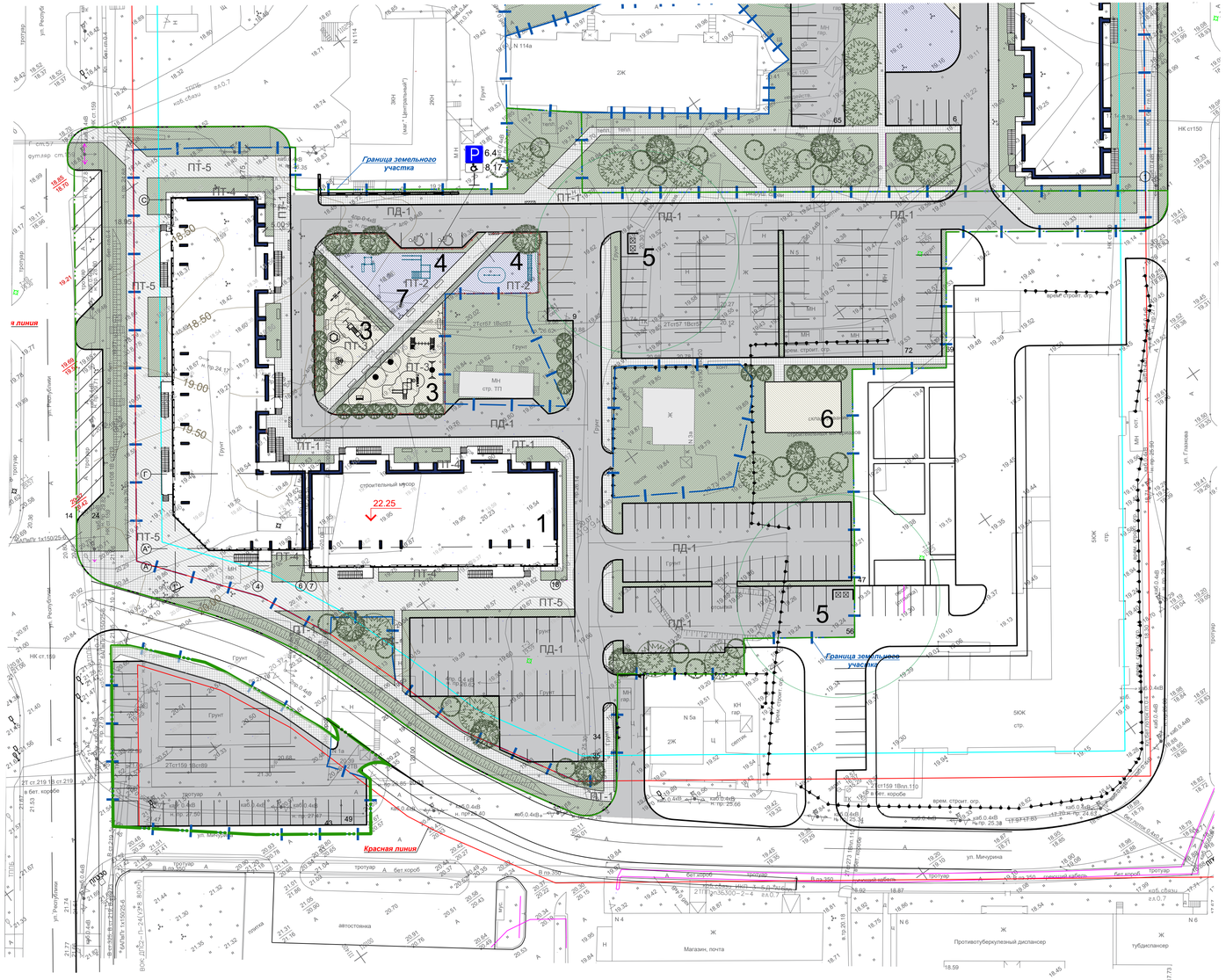

Ведомость малых архитектурных форм и переносных элементов

Поз.	Обозначение	Наименование	Кол.	Примечание
1		Урна	7	
2		Лавочка	12	
3		Игровой комплекс	1	
4		Карусели	2	
5		Спортивный комплекс	1	
6		Качели	1	
7		Игровой комплекс	1	
		Игровой комплекс	1	
		Игровой комплекс	1	
		Качели	1	
		Песочница	1	
		Игровое оборудование	1	
		Спортивный комплекс	1	
		Спортивный комплекс	1	
		Спортивный комплекс	1	
8		Метеллическое ограждение, L=61м	1	
11		Евроконтейнер для ТБО, 1100литров	1	
12		Контейнерная площадка для мусора	1	

Ведомость дорожных знаков , направляющих устройств

Знаки дорожные по ГОСТ Р52289-204, шт.				Стойки, шт.
Номер знака	Особых предписаний	Информационные	Дополнительной информации (таблички)	
6.4 (700х700мм)	0	2	0	2 СКМ 1.35 (9.6кг)
8.17 (350х700мм)	0	0	2	0
ИТОГО		2	2	2

Экспликация зданий и сооружений

Номер на плане	Наименование	Кол.	Примечание
1	Жилой дом №1, 9эт	1	Проектируемый
2	Площадка для отдыха взрослого населения	1	Проектируемая
3	Детская площадка	2	Проектируемая
4	Спортивная площадка	2	Проектируемая
5	Контейнерная площадка	2	Проектируемая
6	Площадка для выгула собак	1	Проектируемая

Ведомость проездов, тротуаров и площадок

Обозначение	Наименование	Тип	Площадь покрытия, кв.м	Примечание
ПД-1	Асфальто-бетонное покрытие		7136	
ПТ-1	Тротуар с покрытием из тротуарной плитки		1356	
ПТ-2	Плита формовая из резиновой крошки 1000х1000х20		313	
ПТ-3	Площадка с песочным покрытием		463	
ПТ-4	Отмостка		408	
ПТ-5	Тротуар с покрытием из тротуарного камня для проезда пожарной техники		1287	

Ведомость элементов озеленения

Поз.	Наименование породы или вида насаждения	Воз-раст, лет	Кол.	Примечание
1	Ива пятитычинковая (чернотал)		6	Саженец
2	Сирень обыкновенная		18	Саженец
3	Кизильник блестящий		22	Саженец каждые 0.3м
4	Газон обыкновенный		2382	

Примечания:
1) в местах пересечения тротуара с проезжей частью дороги необходимо выполнить понижение бортового камня до 1,5 см (смотри узлы "И" ÷ "И4"на л.3 "схема планировочной организации земельного участка");
2) работы по озеленению территории выполнять после планировочных работ, прокладки всех подземных систем и коммуникационных сооружений, строительства дорожных одежд и установки бортовых камней;
3) свободную от проездов и площадок территорию засеять семенами газонных трав и многолетников с подсыпкой растительного грунта h=0,20м.

Изм.	Кол.уч.	Лист	№ док.	Подп.	Дата
Разработал		Шараковас			09.21
ГИП		Бардулин			09.21
ГАП		Тюсов			09.21
Н.контр.		Каюкова			09.21

638-20-ПЗУ

Многоквартирный жилой дом № 1, квартал 48, ул. Республики - ул. Мичурина в г. Салехард

Жилой дом

Стадия	Лист	Листов
П	6	7

План благоустройства, М1:500

АО Институт "Уралсевергаз-проект"

Согласовано

Взам. инв. №

Подп. и дата

Инв. № подл.

Формат А3х3

Узлы примыкания покрытий

Узел 1

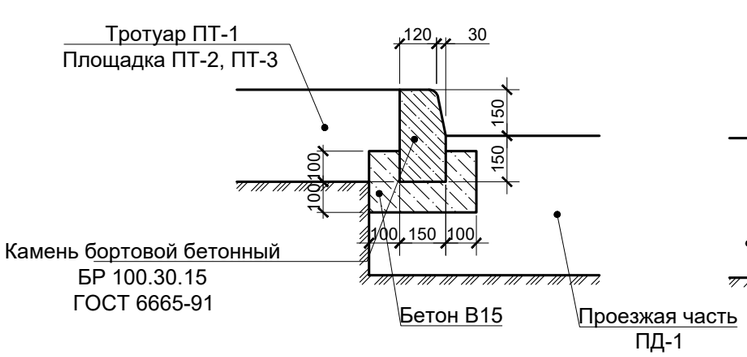

Узел 2

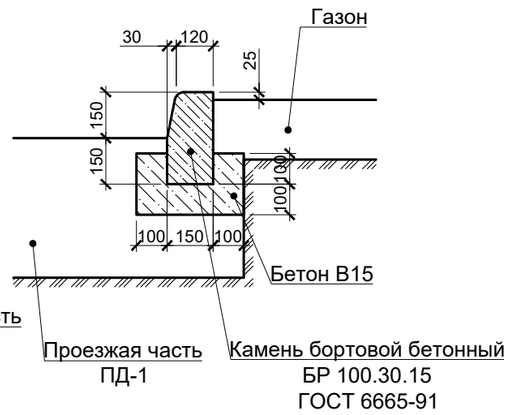

Узел 3

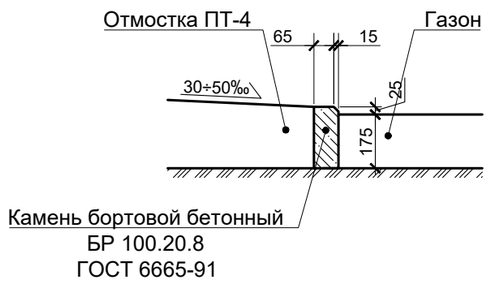

Узел 4

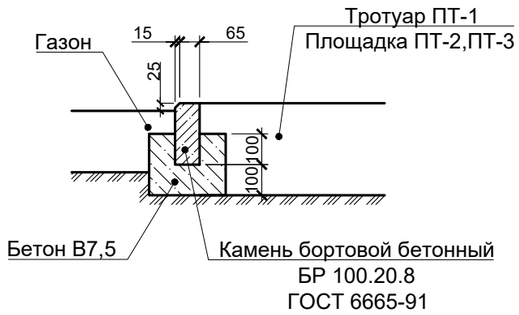

Узел 5

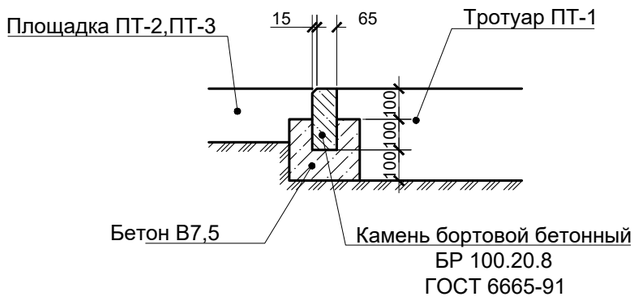

Детали покрытий

Тип	Наименование покрытия	Сечение	Материал слоя	Толщина слоя, мм	Модуль упругости	Примечание
ПД-1	Асфальтобетонное	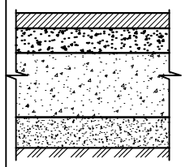	1. Горячий плотный мелкозернистый асфальтобетон типа А 2. Щебень, обработанный битумом в установке 3. Щебень фракционированный, уложенный по способу заклинки 4. Щебень фракционированный 5. Уплотнённый грунт	50 80 210 100 -	165	Проезд, площадка для сбора мусора, автостоянка
ПТ-4	Бетонное	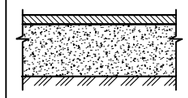	1. Бетон М200, F 150 армированный сеткой 4Вр1 100х100 ГОСТ 23279-85 2. Щебень фракционированный 3. Уплотнённый грунт	50 300 -		Отмостка
ПТ-1	Плитка тротуарная фигурная	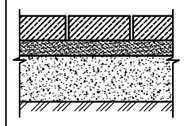	1. Плитка тротуарная фигурная 2. Песок с/з 3. Щебень фр. 5-20мм 4. Уплотнённый грунт	80 50 150 -		Тротуары и площадки
ПТ-5	Плитка тротуарная фигурная	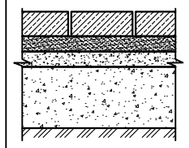	1. Плитка тротуарная фигурная 2. Песок с/з 3. Щебень фракции 5-20мм, уложенный по способу заклинки 4. Щебень фракции 10-40мм 5. Уплотнённый грунт	80 50 50 200 -		Тротуар для проезда пожарной техники
ПТ-3	Песочное	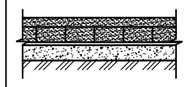	1. Песок 2. Георешётка с наполнением песком 3. Геотекстиль 4. Уплотнённый гранитный отсев 5. Уплотнённый грунт	30 50 50		Площадки для игр детей
ПТ-2	Резиновое	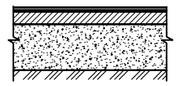	1. Резиновая плитка 2. Уплотненный гранитный отсев 3. Щебень фр. 5-20мм 4. Щебень фр.20-40мм 5. Геотекстиль 6. Уплотнённый грунт	10 50 50 150		Площадка для занятий физкультурой

Изм.	Кол.уч.	Лист	№ док.	Подп.	Дата	638-20-ПЗУ			
						Многоквартирный жилой дом № 1, квартал 48, ул. Республики - ул. Мичурина в г. Салехард			
Разработал		Шараковас			09.21	Жилой дом	Стадия	Лист	Листов
ГИП		Бардулин			09.21		П	7	7
ГАП		Тюсов			09.21				
						Узлы примыкания покрытий	АО Институт "Уралсевергаз-проект"		
Н.контр.		Каюкова			09.21				

Согласовано

Взам. инв. №

Подп. и дата

Инв. № подл.

Формат А3х3