ЗАО "Архитектурно-строительный проектный институт"

Квартал N 21.2 в г.Нижневартовск.
Многоэтажный жилой дом N5 с помещениями общественного назначения и подземной парковкой на придомовой территории.
III этап строительства.
Секции 4 и 5

Проектная документация

Раздел 2 "Схема планировочной организации земельного участка"

05-11-21.2-5.3-ПЗУ

Том 2

2011 г

ЗАО "Архитектурно-строительный проектный институт"

Квартал N 21.2 в г.Нижневартовск.
Многоэтажный жилой дом N5 с помещениями общественного назначения и подземной парковкой на придомовой территории.
III этап строительства.
Секции 4 и 5

Проектная документация

Раздел 2 "Схема планировочной организации земельного участка"

05-11-21.2-5.3-ПЗУ

Том 2

Директор И.И. Магро

Главный инженер проекта К.В. Лиер

2011 г

1. Содержание тома

Обозначение	*Наименование*	*Примечание*
05-11-21.2-5.3-ПЗУ.С	1. Содержание тома	
05-11-21.2-5.3-СП	2. Состав проектной документации	
05-11-21.2-5.3-ПЗУ.ТЧ	3. Текстовая часть	
	3.1. Исходные данные	
	3.2. Характеристика земельного участка	
	3.3. Обоснование границ санитарно-защитных зон	
	3.4. Обоснование планировочной организации земельного участка в соответствии с градостроительным и техническим регламентами либо документами об использовании земельного участка	
	3.5. Технико-экономические показатели земельного участка	
	3.6.Обоснование решений по инженерной подготовке территории	
	3.7. Описание организации рельефа вертикальной планировкой	
	3.8. Описание решений по благоустройству территории	
	3.9. Обоснование схем транспортных коммуникаций, обеспечивающих внешний и внутренний подъезд к объекту капитального строительства	
05-11-21.2-5.3-ПЗУ.ГЧ	4. Графическая часть	
Лист 1	Общие данные (начало)	

Согласовано

Взам.инв.№

Подп. и дата

Инв.№подл.

Изм.	Кол.у	Лист	№док	Подпись	Дата
ГИП		Лиер			10.11
Выполнил		Ибатуллина			10.11

05-11-21.2-5.3-ПЗУ.ТЧ

Содержание

Стадия	Лист	Листов
П	1	9

ЗАО «Архитектурно-Строительный Проектный Институт» г. Сургут

Лист 2	Общие данные (окончание)	
Лист 3	Разбивочный план. М 1:500	
Лист 4	План организации рельефа. М 1:500	
Лист 5	План земляных масс. Ведомость объемов земляных масс	
Лист 6	Сводный план инженерных сетей. М 1:500	
Лист 7	План проездов, тротуаров, дорожек, площадок. Ведомость дорожных покрытий	
Лист 8	Конструкции дорожных покрытий	
Лист 9	План озеленения и благоустройства. Ведомость элементов озеленения. Ведомость малых архитектурных форм	
Лист 10	Схема движения транспортных средств на строительной площадке	

2. Состав проектной документации

Номер тома	Обозначение	Наименование	Разработчик
Квартал №21.2 в г. Нижневартовск. Многоэтажный жилой дом №5 с помещениями общественного назначения и подземной парковкой на придомовой территории. III этап строительства. Секции 4 и 5.			
Раздел 1	05-11-21.2-5.3-ПЗ	Пояснительная записка	
Раздел 2	05-11-21.2-5.3-ПЗУ	Схема планировочной организации земельного участка	
Раздел 3	05-11-21.2-5.3-АР	Архитектурные решения	
Раздел 4	05-11-21.2-5.3-КР	Конструктивные и объемно-планировочные решения	
Раздел 5		Сведения об инженерном оборудовании, о сетях инженерно-технического обеспечения, перечень инженерно-технических мероприятий, содержание технологических решений	
Подраздел 1	05-11-21.2-5.3-ИОС 1	Система электроснабжения	
Подраздел 2	05-11-21.2-5.3-ИОС 2	Система водоснабжения	
Подраздел 3	05-11-21.2-5.3-ИОС 3	Система водоотведения	
Подраздел 4	05-11-21.2-5.3-ИОС 4	Отопление, вентиляция и кондиционирование воздуха, тепловые сети	
Подраздел 5	05-11-21.2-5.3-ИОС 5	Сети связи	
Раздел 6	05-11-21.2-5.3-ПОС	Проект организации строительства	
Раздел 8	05-11-21.2-5.3-ООС	Перечень мероприятий по охране окружающей среды	
Раздел 9	05-11-21.2-5.3-ПБ	Мероприятия по обеспечению пожарной безопасности	
Раздел 10	05-11-21.2-5.3-ОДИ	Мероприятия по обеспечению доступа инвалидов	
Раздел 11	05-11-21.2-5.3-МЭЭ	Мероприятия по обеспечению соблюдения требований энергетической эффективности и требований оснащенности зданий, строений и сооружений приборами учета используемых энергетических ресурсов	

Раздел 12	05-11-21.2-5.3- ИТМ ГОЧС	Перечень мероприятий по гражданской обороне, мероприятий по предупреждению чрезвычайных ситуаций природного и техногенного характера для опасных производственных объектов	См. I этап строительства раздел 05-11-21.2-5.1- ИТМ ГОЧС

3. Текстовая часть

3.1 Исходные данные

Проект объекта: «Квартал №21.2 в г. Нижневартовск. Многоэтажный жилой дом №5 с помещениями общественного назначения и подземной парковкой на придомовой территории. III этап строительства. Секции 4 и 5» разработан на основании задания на проектирование выданного заказчиком

Проект разработан в соответствии с требованиями следующих нормативных документов:

- СНиП 2.07.01-89* «Градостроительство. Планировка и застройка городских и сельских поселений».
- СНиП 31-01-2003 «Здания жилые многоквартирные».
- СНиП 2.08.02-89* «Общественные здания и сооружения».
- СНиП 21.07.97 «Пожарная безопасность зданий и сооружений. Региональные нормативы градостроительного проектирования ХМАО-Югры».
- Федеральный закон № 123–ФЗ от 22.07.2008г. «Технический регламент о требованиях пожарной безопасности».
- ГОСТ 6665-91 «Камни бетонные и железобетонные бортовые».
- ГОСТ 26633-91 «Бетоны тяжелые и мелкозернистые».
- ГОСТ 9128-97 «Смеси асфальтобетонные дорожные, аэродромные и асфальтобетон».
- ГОСТ 23558-94 «Смеси щебеночно-гравийно-песочные и грунты, обработанные неорганическими вяжущими материалами, для дорожного и аэродромного строительства».
- ГОСТ 8736-93 «Песок для строительных работ».
- ГОСТ 17608-91 «Плиты бетонные тротуарные».

3.2 Характеристика земельного участка

Проектируемый объект: «Квартал №21.2 в г. Нижневартовск. Многоэтажный жилой дом №5 с помещениями общественного назначения и подземной парковкой на придомовой территории. III этап строительства. Секции 4 и 5» находится жилом квартале №21.2 г. Нижневартовск.

Социальная, инженерная, коммунальные и транспортная инфраструктуры города вокруг земельного участка строительства находятся в начальной стадии строительства и проектирования.

Рельеф участка представлен отметками от 46,40…46,49 м в балтийской системе высот.

Климат определяется положением города Нижневартовска внутри Азиатского материка и носит черты резкой континентальности.

Зима суровая, с сильными ветрами. Лето непродолжительное, жаркое. Переходные сезоны короткие с резким колебанием температур, поздними весенними и ранними осенними заморозками. Среднегодовая температура - 3,1°С. Самый холодный месяц - январь со среднемесячной температурой

22°С. Продолжительность безморозного периода составляет 95 дней, устойчивых морозов – 156 дней.

Расчетная температура воздуха наиболее холодных суток и наиболее холодной пятидневки составляет соответственно – 47°С и – 43°С. Продолжительность отопительного периода составляет 257 суток. Средняя скорость ветра – 5 м/с. Вес снегового покрова – 240 кг/м^2.

Преобладающее направление ветра юго-западное. Скоростной напор ветра - 30 кгс/м^2

Инженерно-геологический разрез исследуемой площадки представлен биогенными (торф) и верхнечетвертичными аллювиальными отложениями (суглинок, супесь, песок).

Гидрогеологические условия площадки характеризуются наличием болотных вод и грунтовых вод, которые на период изысканий (февраль 2009г.) составляют единый водоносный горизонт.

На период изысканий (февраль 2009г) болота с поверхности покрыты льдом толщиной 0,4-0,8м. Абсолютные отметки льда 46,88-47,03м.

За максимальный прогнозный уровень подземных вод на настоящее время рекомендуем принять отметку 47,03 м, как наиболее высокую отметку подземных вод на площадке.

По химическому составу болотные воды гидрокарбонатно-хлоридные натриево-кальциевые, грунтовые воды – гидрокарбонатные кальциево-магниевые.

По результатам полевых, лабораторных данных и в соответствии с ГОСТ 20522-96 в инженерно-геологическом разрезе участка выделены следующие инженерно-геологические элементы (ИГЭ):

ИГЭ-1. Торф сильноразложившийся очень влажный.

ИГЭ-2. Супесь пластичная с прослоями песка.

ИГЭ-3. Суглинок текучепластичный до текучего с примесью органических веществ.

ИГЭ-4. Суглинок мягкопластичный с прослоями песка.

ИГЭ-5. Грунт слабозаторфованный.

ИГЭ-6. Супесь пластичная с частыми прослоями песка пылеватого плотного насыщенного водой.

ИГЭ-7. Песок мелкий плотный насыщенный водой.

Из физико-геологических процессов и явлений на исследуемой площадке развито сезонное промерзание и оттаивание грунтов. По степени морозной пучинистости грунты ИГЭ-1, ИГЭ-3, ИГЭ-5 – чрезмернопучинистые, грунты ИГЭ-2 - среднепучинистые, грунты ИГЭ-4- сильнопучинистые.

3.3 Обоснование границ санитарно-защитных зон

Проектируемый жилой дом располагается в районе жилой застройки, производственных объектов, выделяющих какие-либо вредные вещества, шум и др., в окружении нет, определение границ санитарно-защитных зон не требуется.

3.4 Обоснование планировочной организации земельного участка в соответствии с градостроительным и техническим регламентами либо документами об использовании земельного участка

Схема планировочной организации земельного участка разработана согласно эскизному проекту.

В границах отведенного участка запроектированы следующие здания, сооружения и площадки:

- 12-этажный жилой дом с пристроенными помещениями,
- площадки для отдыха взрослого населения.

Подъезд автотранспорта и пожарных машин предусмотрен с перспективных улиц №17 и №23.

3.5 Технико-экономические показатели земельного участка

Наименование	Ед. изм.	Количество
Площадь участка, в том числе	$м^2$	8196,39
I этап строительства	$м^2$	6083,18
II этап строительства	$м^2$	636,11
III этап строительства	$м^2$	1477,10
Площадь застройки, в том числе	$м^2$	2067,79
Многоэтажный жилой дом	$м^2$	1060,75
I этап строительства, в том числе	$м^2$	801,56
Подземная автостоянка	$м^2$	236,09
ТП 2х630 кВА	$м^2$	23,10
II этап строительства	$м^2$	346,41
III этап строительства	$м^2$	660,63
Площадь озеленения в границах отведенного участка, в том числе	$м^2$	2109,00
I этап строительства	$м^2$	1694,00
II этап строительства	$м^2$	86,00
III этап строительства	$м^2$	329,00

Площадь покрытий в границах отведенного участка, в том числе	м^2	4019,6
I этап строительства	м^2	3328,43
II этап строительства	м^2	203,7
III этап строительства	м^2	487,47
Площадь озеленения вне границ отведенного участка, в том числе	м^2	1467,00
I этап строительства	м^2	917,00
II этап строительства	м^2	147,00
III этап строительства	м^2	403,00
Площадь покрытий вне границ отведенного участка, в том числе	м^2	1549,61
I этап строительства	м^2	954,24
II этап строительства	м^2	207,66
III этап строительства	м^2	387,71

3.6 Обоснование решений по инженерной подготовке территории

До начала строительных работ производят подготовительные работы:

- создание геодезической разбивочной основы для строительства;
- расчистка территории строительной площадки;
- инженерная подготовка территории строительной площадки с первоочередными работами по планировке территории и обеспечению временных стоков поверхностных вод;
- устройству постоянных или временных внутриплощадочных дорог,
- прокладка сетей водо- и энергоснабжения;
- создание общеплощадочного складского хозяйства;
- монтаж инвентарных зданий и временных сооружений;
- обеспечение строительной площадки инвентарём, средствами связи и сигнализации, организация противопожарного водоснабжения;
- ограждение и устройство подъездов строительной площадки.

До начала проведения строительно-монтажных работ предусматривается снятие плодородного слоя почвы на участках его распространения, работы должны проводиться только в теплый период года. В случае необходимости работ в зимний период года до наступления холодов и промерзания грунта, плодородный слой снимается и складируется в отвал.

Проектными решениями предусмотрено складирование растительного грунта на участке рекультивационной полосы во временный отвал для последующего использования при рекультивации территории по завершении строительства.

Нанесение почвенно-растительного слоя необходимо выполнить после отсыпки минерального грунта. Перед обратной засыпкой выполнить рыхление почвенно-растительного слоя. Нанесение почвенно-растительного слоя предусмотрено в теплое время года. В результате решений, предлагаемых настоящим проектом, плодородие почвы будет восстановлено.

3.7 Описание организации рельефа вертикальной планировкой

Организация рельефа решена методом проектных горизонталей с уклоном 0,4-0,77%. Водоотвод поверхностных стоков от проектируемого жилого дома осуществляется открытым способом по спланированной поверхности, по лоткам проектируемых проездов и далее на перспективные ул. №17 и ул. №23.

3.8 Описание решений по благоустройству территории

Благоустройство проектируемого участка выполнено с учетом расчета прогнозируемого населения. Размеры площадок благоустройства и парковочных мест соответствуют нормативным параметрам (СНиП 2.07.01-89*, табл.2). На листах «План проездов, тротуаров, дорожек, площадок.» и «План озеленения» предусмотрено: устройство асфальтобетонных проездов и площадок, пешеходных тротуаров, установка бордюрных камней, скамеек, урн, посев газонов. Для секций 4 и 5 во дворе жилого дома предусмотрена организация подземной парковки на 30 м/мест, также предусмотрена открытая автостоянка на 16 м/мест со стороны главного фасада вдоль перспективных ул. №17.

Вдоль главного фасада предусмотрен тротуар шириной 6 м с покрытием из тротуарной плитки, запроектированный в качестве противопожарного проезда. Конструкция тротуара рассчитана на нагрузку от пожарных автомобилей не менее 16 тонн на ось.

3.9 Обоснование схем транспортных коммуникаций, обеспечивающих внешний и внутренний подъезд к объекту капитального строительства

Подъезд транспортных средств (в том числе пожарных машин) к проектируемому жилому дому возможен с севера – по перспективной улице №23 и с востока по перспективной ул. №17.

ВЕДОМОСТЬ РАБОЧИХ ЧЕРТЕЖЕЙ ОСНОВНОГО КОМПЛЕКТА

Лист	Наименование	Примечание
1	Общие данные (начало)	
2	Общие данные (окончание)	
3	Разбивочный план. М 1:500	
4	План организации рельефа. М 1:500	
5	План земляных масс. Ведомость объемов земляных масс	
6	Сводный план инженерных сетей. М 1:500	
7	План проездов, тротуаров, дорожек, площадок.	
	Ведомость дорожных покрытий	
8	Конструкции дорожных покрытий.	
9	План озеленения. Ведомость элементов озеленения	
10	Схема движения транспортных средств на строительной площадке	

ВЕДОМОСТЬ ССЫЛОЧНЫХ И ПРИЛАГАЕМЫХ ДОКУМЕНТОВ

Обозначение	Наименование	Примечание
ГОСТ 6665-91	Камни бетонные и железобетонные бортовые	
ГОСТ 26633-91	Бетоны тяжелые и мелкозернистые	
ГОСТ 9128-97	Смеси асфальтобетонные дорожные, аэродромные	
	и асфальтобетон	
ГОСТ 23558-94	Смеси щебеночно-гравийно-песочные и грунты,	
	обработанные неорганическими вяжущими материа-	
	лами, для дорожного и аэродромного строительства	
ГОСТ 8736-93	Песок для строительных работ	
ГОСТ 17608-91	Плиты бетонные тротуарные	

СИТУАЦИОННЫЙ ПЛАН

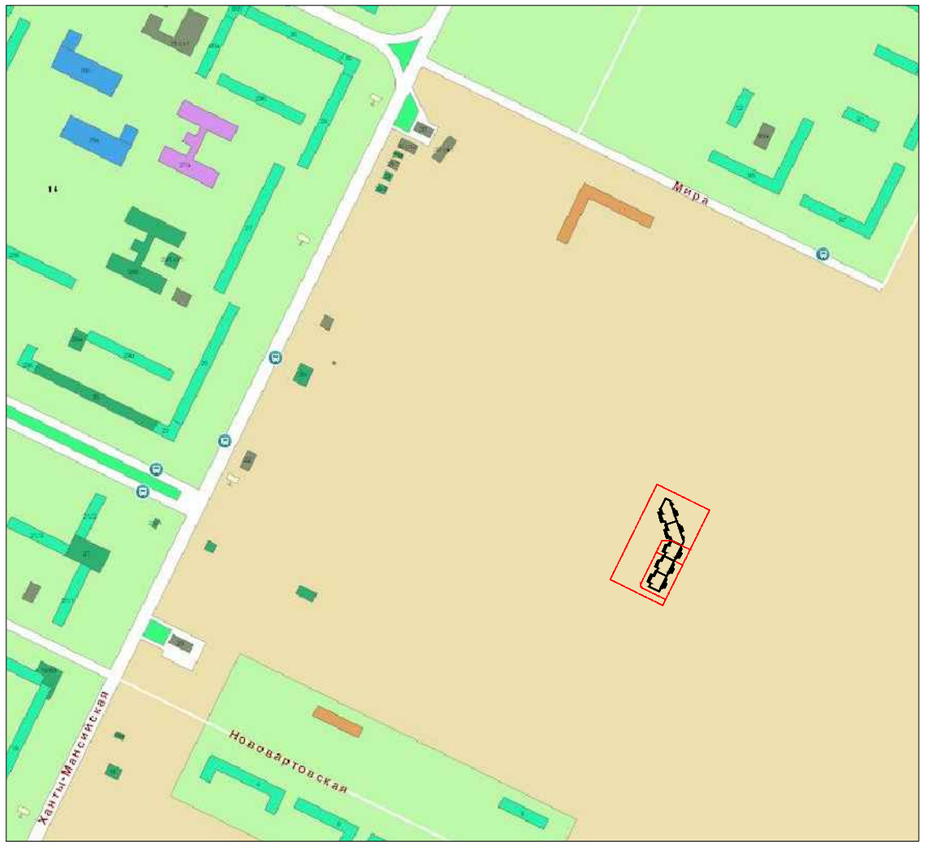

Технические решения, принятые в чертежах, соответствуют требованиям экологических, санитарно-гигиенических норм, правилам взрыво- и пожаробезопасности, действующим на территории Российской Федерации, и обеспечивают безопасную эксплуатацию запроектированных сооружений при условии соблюдения предусмотренных проектом мероприятий.

Изм.	Кол.уч.	Лист	Nдок.	Подпись	Дата
1	Все	-	34		01.12
ГИП		Лиер			10.11
Разработал		Ибатуллина			10.11

05-11-21.2-5.3-ПЗУ.ГЧ

Квартал №21.2 в г.Нижневартовск. Многоэтажный жилой дом №5 с помещениями общественного назначения и подземной парковкой на придомовой территории. III этап строительства. Секции 4 и 5.

Стадия	Лист	Листов
П	1	10

Общие данные (начало)

ЗАО "Архитектурно-строительный проектный институт"

Формат А3

ВЕДОМОСТЬ ЖИЛЫХ И ОБЩЕСТВЕННЫХ ЗДАНИЙ И СООРУЖЕНИЙ

Номер на плане	Наименование и обозначение	Этажность	Количество		Площадь, м²			Строительный объем, м³
			зданий	квартир	застройки	общая квартир	полезная встроенных помещений	
Проектируемые здания и сооружения								
5.1	Многоэтажный жилой дом №5 с помещениями общественного назначения и подземной парковкой на придомовой территории. I этап строительства. Секции 1 и 2	17	1	150	801,56	7172,70	503,64	40740,75
5.2	Многоэтажный жилой дом №5 с помещениями общественного назначения и подземной парковкой на придомовой территории. II этап строительства. Секция 3	15	1	52	346,41	2393,04	192,06	14437,76
5.3	Многоэтажный жилой дом №5 с помещениями общественного назначения и подземной парковкой на придомовой территории. III этап строительства. Секции 4 и 5	13	1	88	660,63	4039,20	387,34	25014,30
1	Подземная парковка в осях П-ВВ; 17-22	1	1	-	236,09	-	1494,95	8092,74
2	ТП 2х630 кВА	1	1	-	23,10	-	-	-
3	Многоэтажный жилой дом №4	12-16	1	-	-	-	-	-
4	Детский ясли-сад на 320 мест	3	1	-	-	-	-	-

ОБЩИЕ УКАЗАНИЯ

1. Настоящий проект разработан в составе проекта "Квартал №21.2 в г.Нижневартовск. Многоэтажный жилой дом №5 с помещениями общественного назначения и подземной парковкой на придомовой территории. III этап строительства. Секции 4 и 5." на основании задания на проектирование, выданного заказчиком.

Проектируемый комплекс состоит из трех жилых домов, разделенных на 3 этапа строительства:

- I этап строительства. Секции 1 и 2. Подземная парковка в осях П-ВВ; 17-22,
- II этап строительства. Секция 3,
- III этап строительства. Секции 4 и 5.

Согласно СНиП 23-01-99 место строительства относится к 1Д климатическому подрайону. Температура воздуха наиболее холодной пятидневки обеспеченностью 0,92 составляет -43°С.

2. Подъезд к жилому дому предусмотрен с перспективных улиц №17 и №23. В дворовом пространстве запроектированы две детские площадки с размещением на них детских игровых комплексов, песочниц, карусели, качелей и балансира. Также во дворе и со стороны главных фасадов предполагается размещение бульваров и площадок для отдыха взрослого населения.

3. Проект разработан на основании топографической съемки масштаба 1:500, предоставленной заказчиком.

Система координат - местная.

Система высот - балтийская.

План организации рельефа разработан в проектных горизонталях.

4. Покрытие проезда выполняется из асфальтобетона. Покрытие тротуаров, дорожек и площадок перед входами в проектируемый жилой дом - из тротуарной плитки.

5. Участки территории, свободные от дорожных покрытий, озеленяются. Существующие зеленые насаждения максимально сохраняются.

Норма высева семян газонных трав - 50г на 1 кв.м.

ТЕХНИКО-ЭКОНОМИЧЕСКИЕ ПОКАЗАТЕЛИ

№№ п/п	Наименование показателей	Ед. изм.	Кол-во	Примечание
1	Площадь участка, в том числе	м²	8196,39	
	I этап строительства	м²	6083,18	
	II этап строительства	м²	636,11	
	III этап строительства	м²	1477,10	
2	Площадь застройки, в том числе	м²	2067,79	
	I этап строительства, в том числе	м²	1060,75	
	Подземная автостоянка	м²	236,09	
	ТП 2х630 кВА	м²	23,10	
	II этап строительства	м²	346,41	
	III этап строительства	м²	660,63	
3	Площадь озеленения в границах отведенного участка, в том числе	м²	2109,00	
	I этап строительства	м²	1694,00	
	II этап строительства	м²	86,00	
	III этап строительства	м²	329,00	
4	Площадь покрытий в границах отведенного участка, в том числе	м²	4019,6	
	I этап строительства	м²	3328,43	
	II этап строительства	м²	203,7	
	III этап строительства	м²	487,47	
5	Площадь озеленения вне границ отведенного участка, в том числе	м²	1467,00	
	I этап строительства	м²	917,00	
	II этап строительства	м²	147,00	
	III этап строительства	м²	403,00	
6	Площадь покрытий вне границ отведенного участка, в том числе	м²	1549,61	
	I этап строительства	м²	954,24	
	II этап строительства	м²	207,66	
	III этап строительства	м²	387,71	

Изм.	Кол.уч.	Лист	Nдок.	Подпись	Дата
ГИП		Лиер			10.11
Разработал		Ибатуллина			10.11

05-11-21.2-5.3-ПЗУ.ГЧ

Квартал №21.2 в г.Нижневартовск. Многоэтажный жилой дом №5 с помещениями общественного назначения и подземной парковкой на придомовой территории. III этап строительства. Секции 4 и 5.

Стадия	Лист	Листов
П	2	

Общие данные (окончание)

ЗАО "Архитектурно-строительный проектный институт"

Формат А3

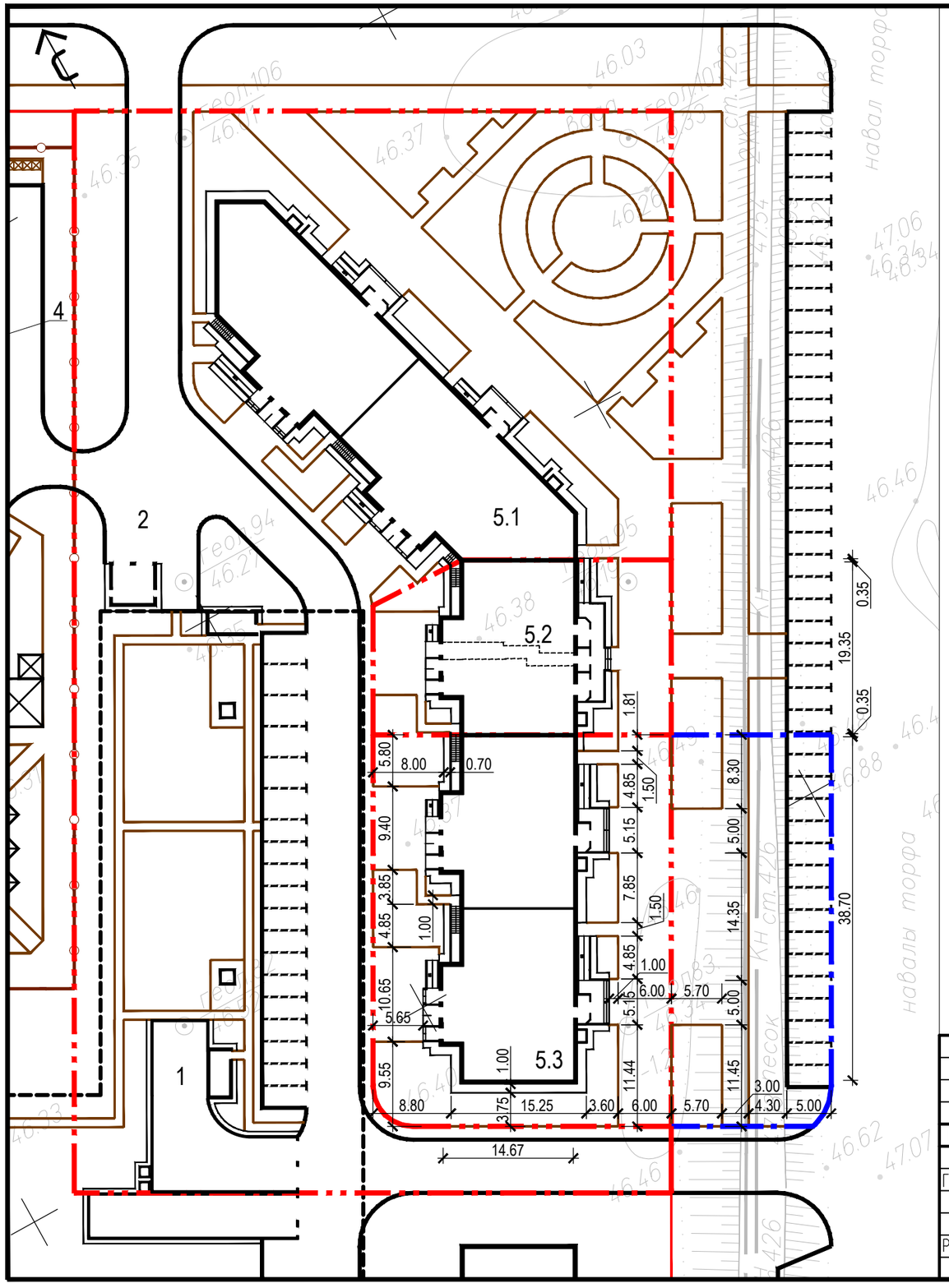

УСЛОВНЫЕ ОБОЗНАЧЕНИЯ:

- Контур подземной парковки
- Граница участка строительства
- Граница участка благоустройства
- Проектируемые и существующие здания и сооружения
- Место парковки автомобиля инвалидом

1. Ведомость жилых и общественных зданий и сооружений см. лист 1.

Изм.	Кол.уч.	Лист	Nдок.	Подпись	Дата	05-11-21.2-5.3-ПЗУ.ГЧ
						Квартал №21.2 в г.Нижневартовск. Многоэтажный жилой дом №5 с помещениями общественного назначения и подземной парковкой на придомовой территории. III этап строительства. Секции 4 и 5.
ГИП		Лиер			09.10	Стадия: П; Лист: 3; Листов:
Разработал		Ибатуллина			09.10	Разбивочный план. М1:500
						ЗАО "Архитектурно-строительный проектный институт"

Формат А2

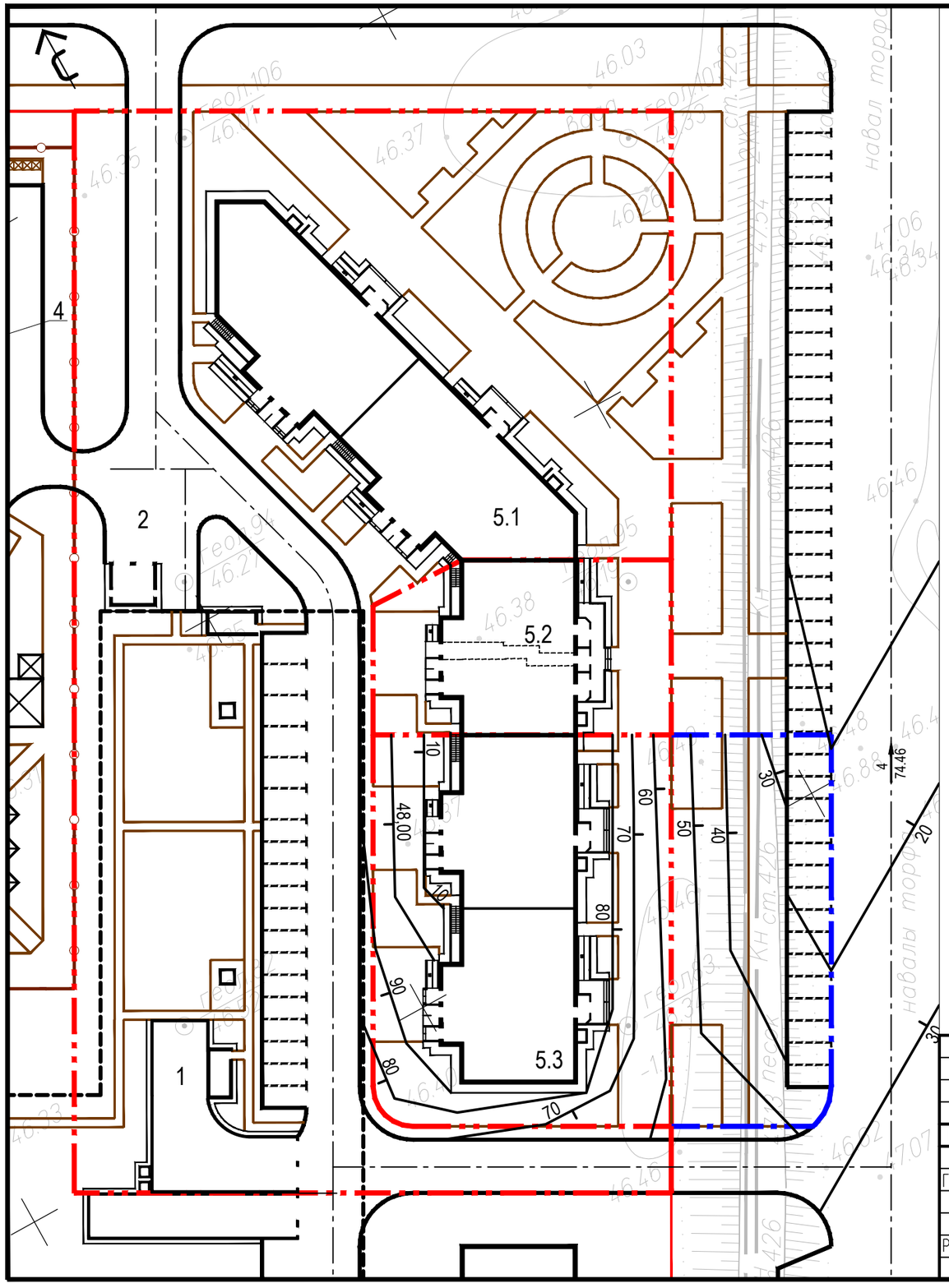

УСЛОВНЫЕ ОБОЗНАЧЕНИЯ:

- Контур подземной парковки
- Граница участка строительства
- Граница участка благоустройства
- Проектируемые и существующие здания и сооружения
- Место парковки автомобиля инвалидом
- 4.4 / 38.55 — Уклоноуказатель на автомобильных проездах: числитель – величина уклона в промилле, знаменатель – длина участка в метрах
- 60 / 70 — Проектируемые горизонтали

1. Ведомость жилых и общественных зданий и сооружений см. лист 1.

Изм.	Кол.уч.	Лист	Nдок.	Подпись	Дата	05-11-21.2-5.3-ПЗУ.ГЧ		
						Квартал №21.2 в г.Нижневартовск. Многоэтажный жилой дом №5 с помещениями общественного назначения и подземной парковкой на придомовой территории. III этап строительства. Секции 4 и 5.		
ГИП		Лиер			09.10		Стадия: П	Лист: 4	Листов:
Разработал		Ибатуллина			09.10	План организации рельефа. М1:500	ЗАО "Архитектурно-строительный проектный институт"		

Формат А2

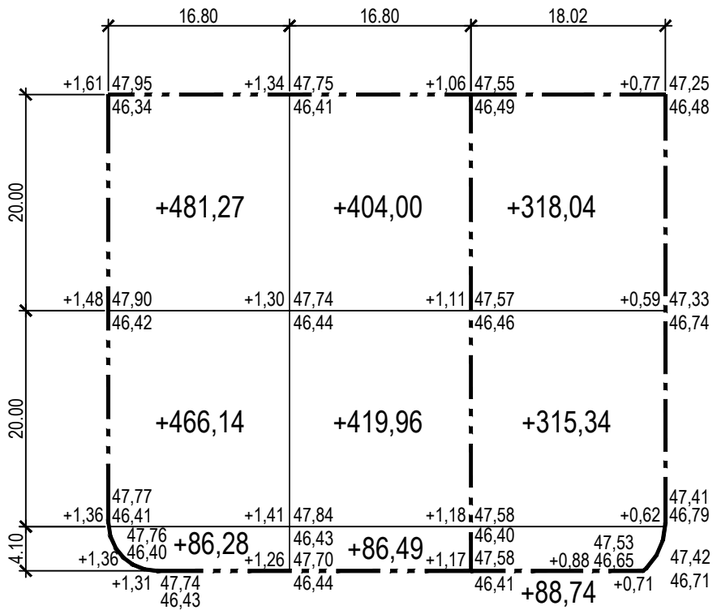

Итого,м³					Всего,м³	
	Насыпь(+)	+1033,69	+910,45	+722,12		+2666,26
	Выемка(-)	-	-	-		-

ВЕДОМОСТЬ ОБЪЕМОВ ЗЕМЛЯНЫХ МАСС

Наименование работ и объемов грунта	Количество,м³	
	Насыпь(+)	Выемка(-)
1.Грунт планировки территории	2666,26	-
2.Вытесненный грунт,в т.ч.при устройстве		2295,73
а) подземных частей зданий и сооружений		(1829,62)
б) дорожных покрытий		(356,31)
в) плодородной почвы на участках озеленения		(109,80)
3.Поправка на уплотнение	266,63	
Всего пригодного грунта:	2932,89	2295,73
5.Недостаток грунта (песок)		637,16
6.Плодородный грунт для озеленения территории	109,80	109,80
Итого перерабатываемого грунта	3042,69	3042,69

Изм.	Кол.уч.	Лист	Nдок.	Подпись	Дата
ГИП		Лиер			09.10
Разработал		Ибатуллина			09.10

05-11-21.2-5.3-ПЗУ.ГЧ

Квартал №21.2 в г.Нижневартовск. Многоэтажный жилой дом №5 с помещениями общественного назначения и подземной парковкой на придомовой территории. III этап строительства. Секции 4 и 5.

Стадия	Лист	Листов
П	5	

План земляных масс.
Ведомость объемов земляных масс

ЗАО "Архитектурно-строительный проектный институт"

Формат А2

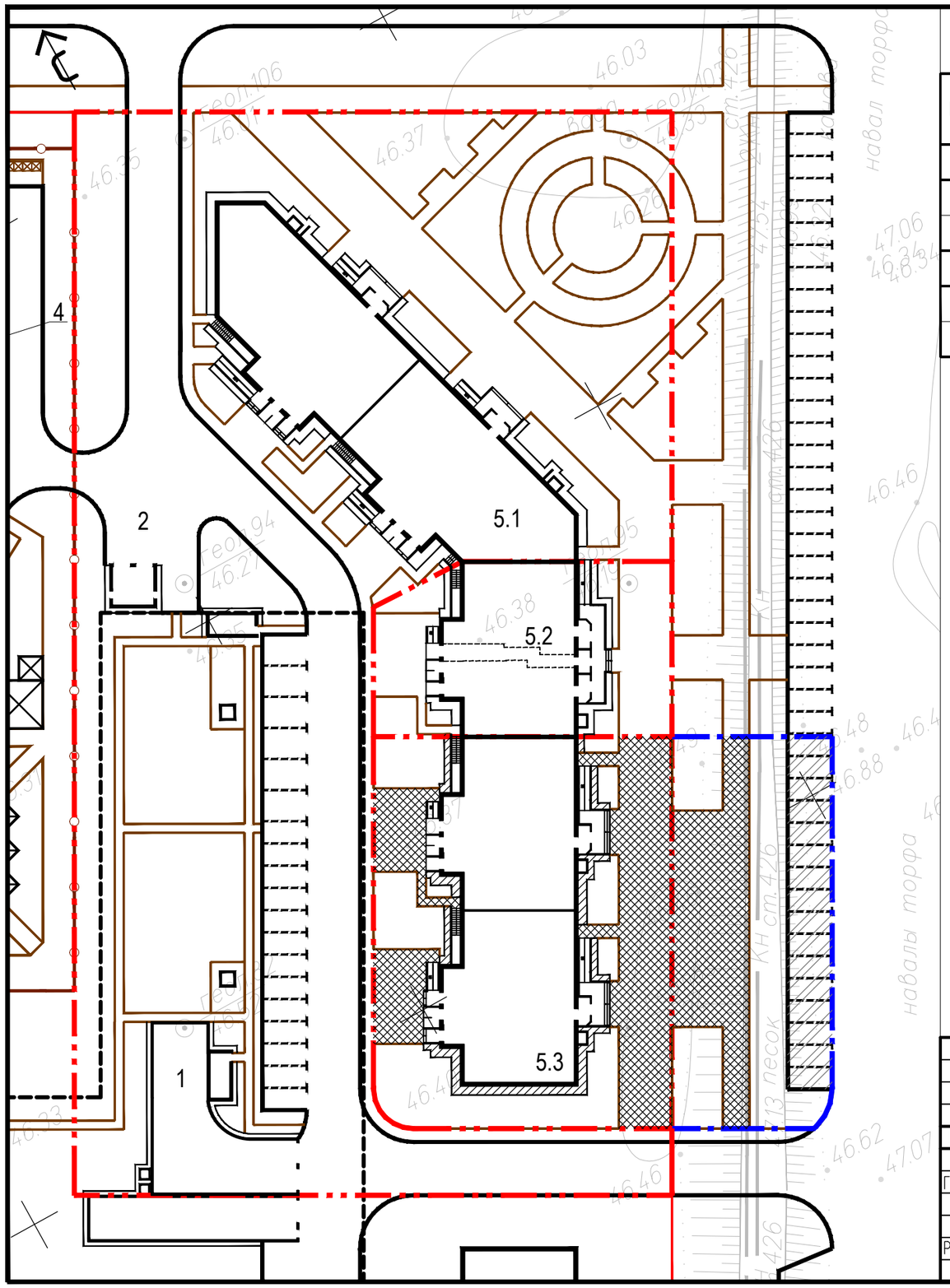

ВЕДОМОСТЬ ДОРОЖНЫХ ПОКРЫТИЙ

Поз.	Наименование	Тип	Площадь покрытия, м2	Бордюр из бортового камня, пог.м	Примечание
В границах отведенного участка					
1	Тротуар	II	420,47	169,42	БР 100.20.8
2	Отмостка	III	67,00		
Вне границ отведенного участка					
1	Проезд	I	198,36	44,67	БР 100.30.15
2	Тротуар	II	189,35	113,95	БР 100.20.8

УСЛОВНЫЕ ОБОЗНАЧЕНИЯ:

- Контур подземной парковки
- Граница участка строительства
- Граница участка благоустройства
- Проектируемые и существующие здания и сооружения
- I тип покрытия
- II тип покрытия
- III тип покрытия

1. Ведомость жилых и общественных зданий и сооружений см. лист 1.

Изм.	Кол.уч.	Лист	Nдок.	Подпись	Дата	05-11-21.2-5.3-ПЗУ.ГЧ		
						Квартал №21.2 в г.Нижневартовск. Многоэтажный жилой дом №5 с помещениями общественного назначения и подземной парковкой на придомовой территории. III этап строительства. Секции 4 и 5.		
ГИП		Лиер			09.10		Стадия	Лист	Листов
							П	7	
Разработал		Ибатуллина			09.10	План проездов, тротуаров, дорожек, площадок. Ведомость дорожных покрытий	ЗАО "Архитектурно-строительный проектный институт"		

Формат А2

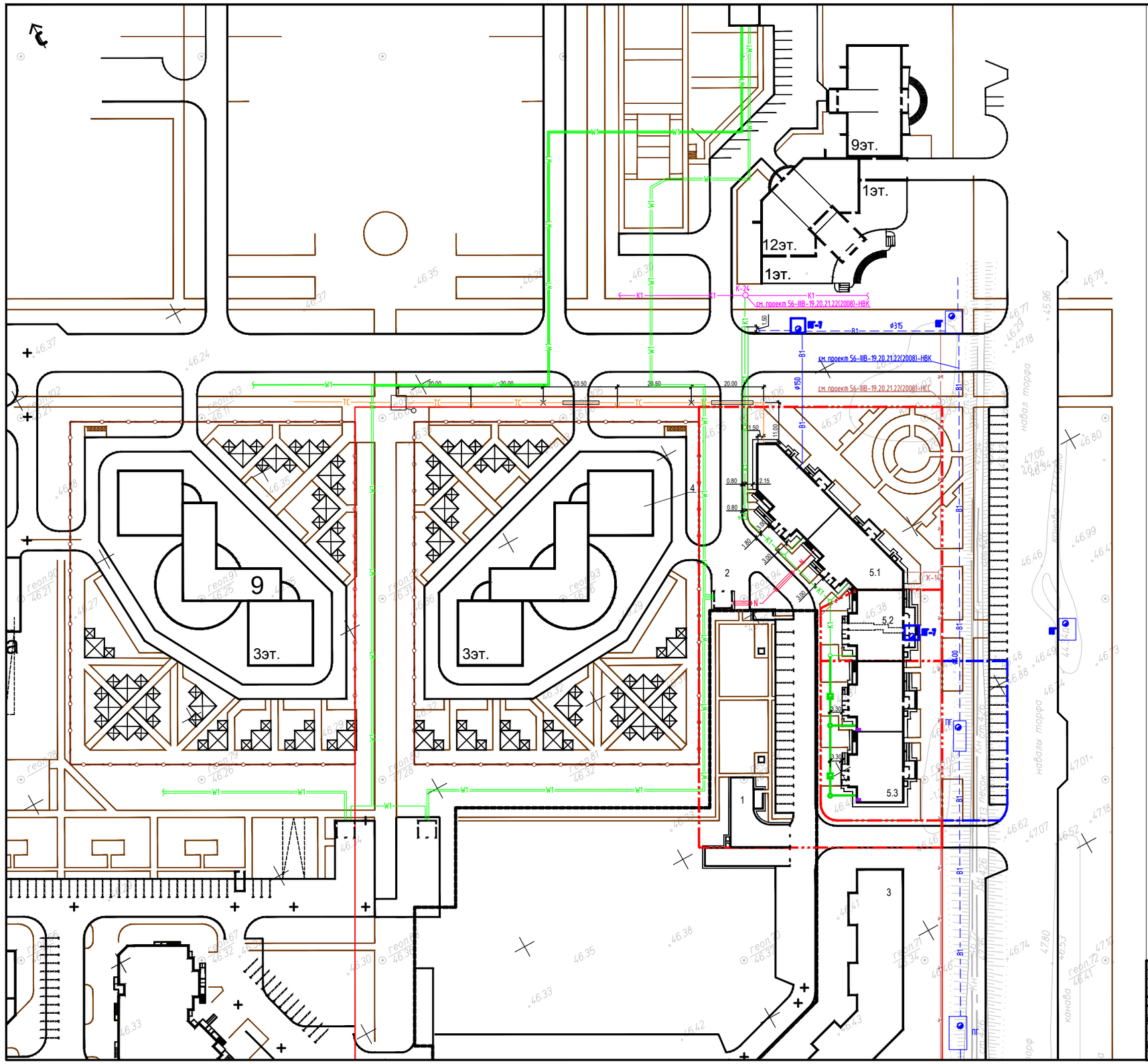

УСЛОВНЫЕ ОБОЗНАЧЕНИЯ:

- Контур подземной парковки
- Граница участка строительства
- Граница участка благоустройства
- Проектируемые и существующие здания и сооружения
- Место парковки автомобиля инвалидом
- Сети электроснабжения 0,4 кВ
- W1 — Сети электроснабжения 10 кВ
- Наружные сети теплоснабжения
- Наружные сети водоснабжения
- Наружные сети канализации
- К1 — Раннее запроектированные сети канализации
- Наружные сети связи
- ТС — Магистральные сети теплоснабжения (56-IIIВ-19,20,21,22(2008)-ТС)
- В1 — Магистральные сети водоснабжения (56-IIIВ-19,20,21,22(2008)-НВК)
- К1 — Магистральные сети канализации (56-IIIВ-19,20,21,22(2008)-НВК)
- Магистральные сети связи (56-IIIВ-19,20,21,22(2008)-НСС)
- Патрубок Ø80 для подключения передвижной пожарной техники

1. Ведомость жилых и общественных зданий и сооружений см. лист 1.

						05-11-21.2-5.3-ПЗУ.ГЧ			
Изм.	Кол.уч.	Лист	№док.	Подпись	Дата	Квартал №212 в г.Нижневартовск. Многоэтажный жилой дом №5 с помещениями общественного назначения и подземной парковкой на придомовой территории. III этап строительства. Секции 4 и 5.			
ГИП		Лиер			09.10		Стадия	Лист	Листов
							П	6	
Разработал		Абатуллина			09.10	Сводный план инженерных сетей. М1:500	ЗАО "Архитектурно-строительный проектный институт"		

Формат А2

Проезд, тип I

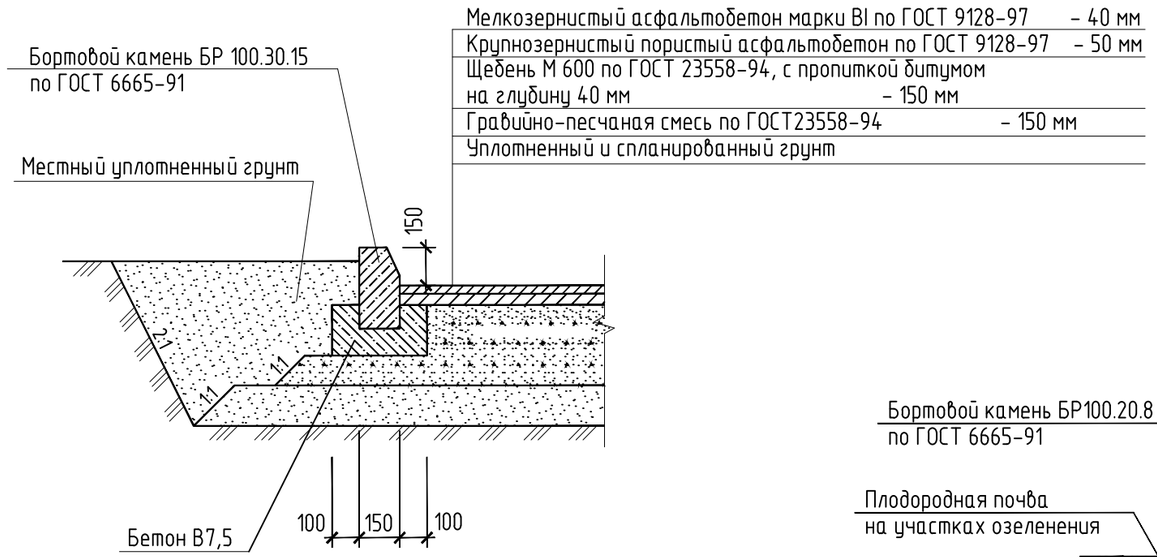

Тротуар, тип II

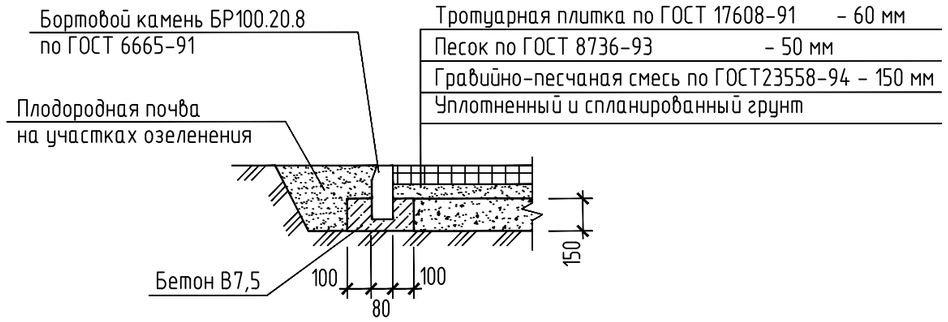

Отмостка, тип III

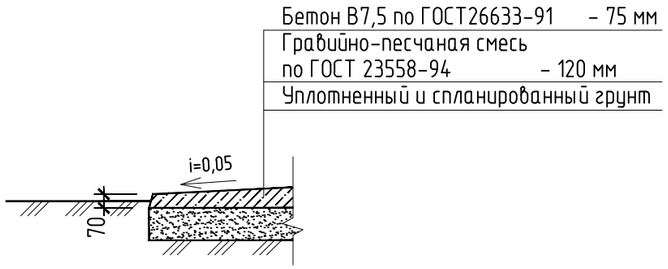

Изм.	Кол.уч.	Лист	Nдок.	Подпись	Дата	05-11-21.2-5.3-ПЗУ.ГЧ		
						Квартал №21.2 в г.Нижневартовск. Многоэтажный жилой дом №5 с помещениями общественного назначения и подземной парковкой на придомовой территории. III этап строительства. Секции 4 и 5.		
ГИП		Лиер			09.10		Стадия	Лист	Листов
							П	8	
Разработал		Ибатуллина			09.10	Конструкции дорожных покрытий	ЗАО "Архитектурно-строительный проектный институт"		

Формат А3

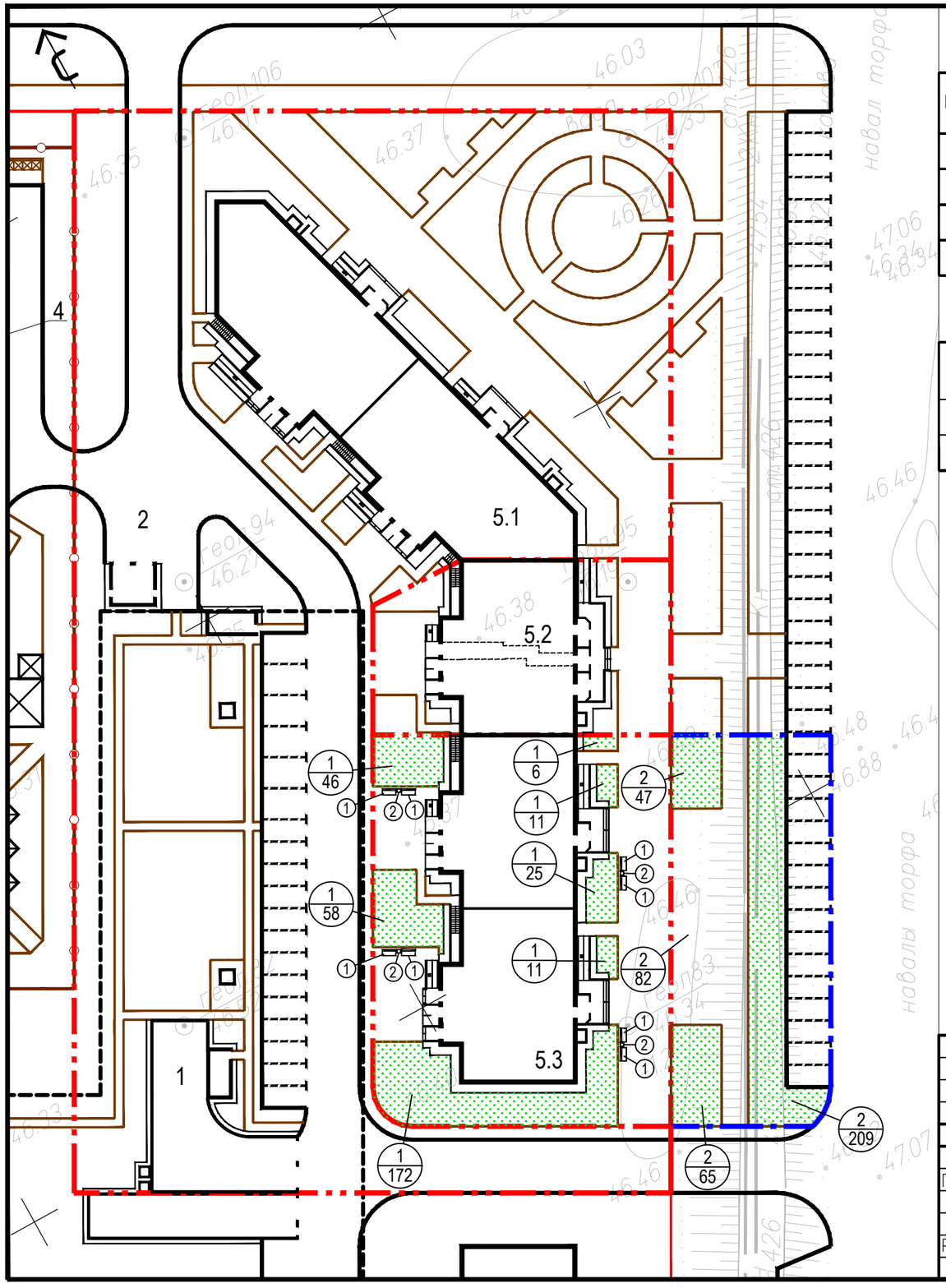

ВЕДОМОСТЬ ЭЛЕМЕНТОВ ОЗЕЛЕНЕНИЯ

Поз.	Наименование породы или вида насаждения	Воз-раст, лет	Коли-чество	Примечание
В границах отведенного участка				
1	Газон партерный, м²		329,00	посев многолетних трав
Вне границ отведенного участка				
1	Газон партерный, м²		403,00	посев многолетних трав

ВЕДОМОСТЬ МАЛЫХ АРХИТЕКТУРНЫХ ФОРМ

Поз.	Обозначение	Наименование	Кол., шт.	Примечание
1	51	Скамья	8	ООО "БАИК" г. Сургут
2	111	Урна	4	ООО "БАИК" г. Сургут

УСЛОВНЫЕ ОБОЗНАЧЕНИЯ:

Контур подземной парковки

Граница участка строительства

Граница участка благоустройства

Проектируемые и существующие здания и сооружения

1/41 — Элементы озеленения:
- числитель – поз. породы или вида насаждения по ведомости,
- знаменатель – количество или площадь (для газона и цветника)

(1) — Элементы благоустройства

1. Ведомость жилых и общественных зданий и сооружений см. лист 1.

Изм.	Кол.уч.	Лист	Nдок.	Подпись	Дата
ГИП		Лиер			09.10
Разработал		Ибатуллина			09.10

05-11-21.2-5.3-ПЗУ.ГЧ

Квартал №21.2 в г.Нижневартовск. Многоэтажный жилой дом №5 с помещениями общественного назначения и подземной парковкой на придомовой территории. III этап строительства. Секции 4 и 5.

Стадия	Лист	Листов
П	9	

План озеленения.
Ведомость элементов озеленения.
Ведомость малых архитектурных форм

ЗАО "Архитектурно-строительный проектный институт"

Формат А2

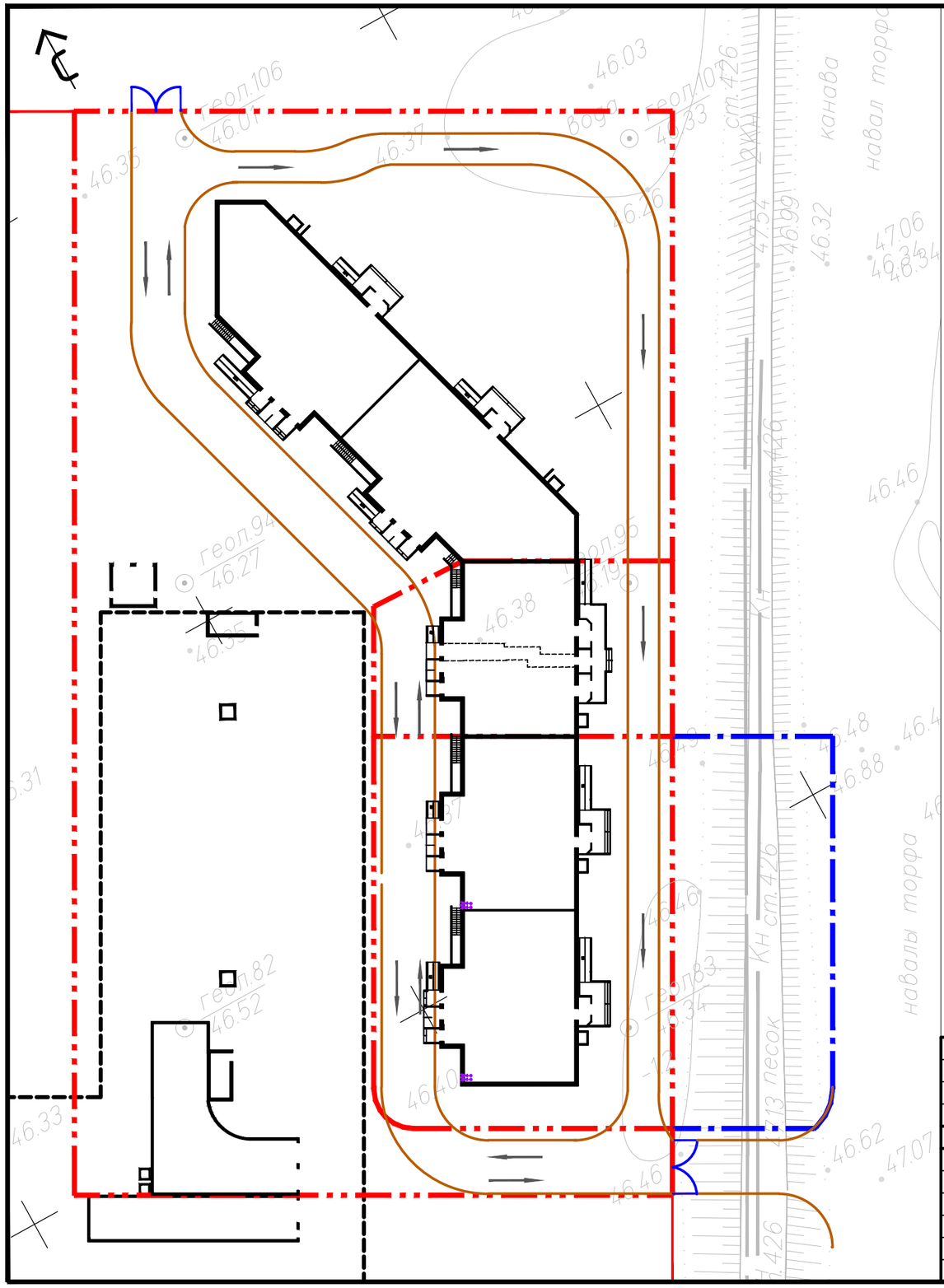

УСЛОВНЫЕ ОБОЗНАЧЕНИЯ:

Контур подземной парковки

Граница участка строительства

Граница участка благоустройства

Проектируемые и существующие здания и сооружения

Направление движения транспортных средств на строительной площадке

1. Ведомость жилых и общественных зданий и сооружений см. лист 1.

Изм.	Кол.уч.	Лист	Nдок.	Подпись	Дата	05-11-21.2-5.3-ПЗУ.ГЧ			
						Квартал №21.2 в г.Нижневартовск. Многоэтажный жилой дом №5 с помещениями общественного назначения и подземной парковкой на придомовой территории. III этап строительства. Секции 4 и 5.			
ГИП		Лиер			09.10		Стадия	Лист	Листов
							П	10	
Разработал		Ибатуллина			09.10	Схема движения транспортных средств на строительной площадке. М1:1000	ЗАО "Архитектурно-строительный проектный институт"		

Формат А3