План благоустройства М1:500

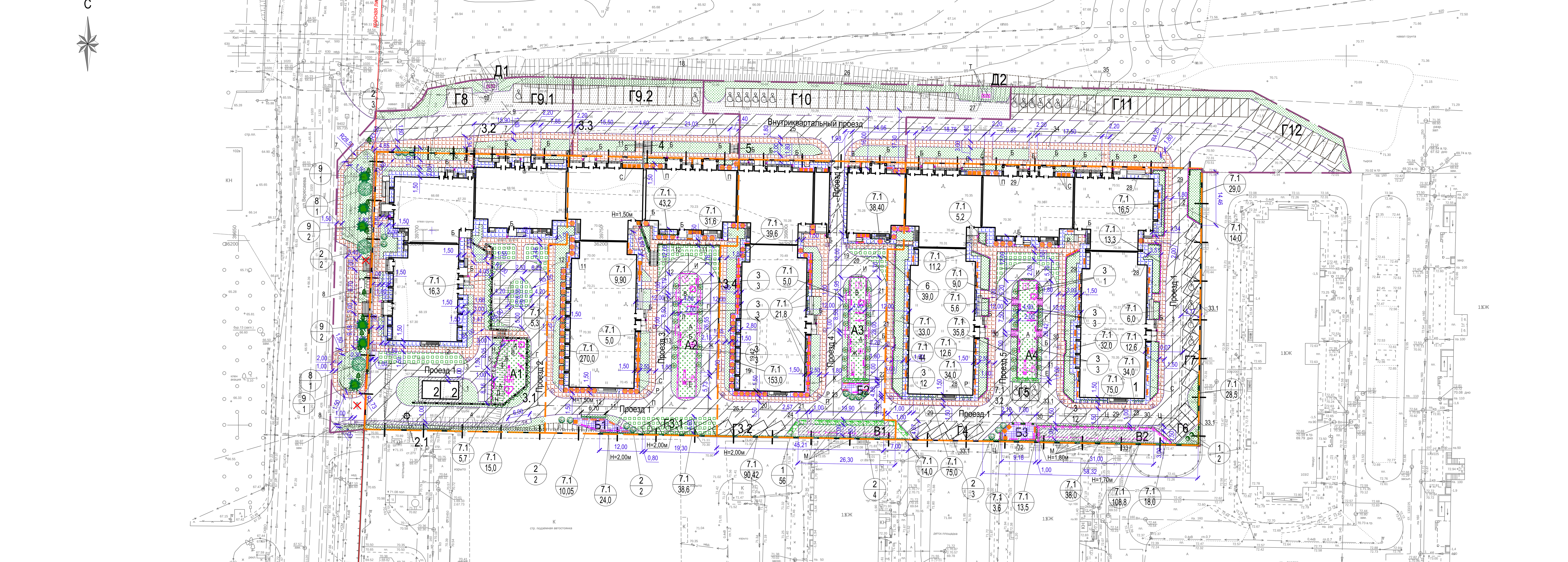

Ведомость дорог, проездов и подъездов

Наименование	Координаты начала	Координаты конца	Длина, м	Ширина, м	Тип дорожной одежды	Примечание
1-й этап строительства						
В границах землеотвода						
Проезд 1	-	-	85,00	переменная	I	S=466,30м² БР100.30.15 =205п.м.
Проезд 2	-	-	37,00	переменная	I	S=299,50м² БР100.30.15 =95п.м.
За границей землеотвода						
Проезд 1	-	-	9,80	переменная	I	S=72,00м² БР100.30.15 =24п.м.
2-й этап строительства						
В границах землеотвода						
Проезд 1	-	-	46,60	переменная	I	S=204,00м² БР100.30.15 =68п.м.
Проезд 3	-	-	87,50	переменная	I	S=359,50м² БР100.30.15 =139п.м.
3-й этап строительства						
В границах землеотвода						
Проезд 1	-	-	45,20	переменная	I	S=192,00м² БР100.30.15 =67п.м.
Проезд 4	-	-	115,50	переменная	I	S=489,80м БР100.30.15 =225п.м.
За границей землеотвода						
Проезд 4	-	-	6,0	переменная	I	S=37,00м² БР100.30.15 =19п.м.
4-й этап строительства						
В границах землеотвода						
Проезд 1	-	-	147,80	переменная	I	S=590,40м² БР100.30.15 =275п.м.
Проезд 5	-	-	86,20	переменная	I	S=369,00м² БР100.30.15 =164п.м.
За границей землеотвода						
Проезд 1	-	-	6,20	переменная	I	S=42,00м² БР100.30.15 =19п.м.
Внутриквартальный проезд	-	-	250,00	переменная	I	S=1602,80м² БР100.30.15 =19п.м.

Ведомость жилых и общественных зданий и сооружений

Номер на плане	Наименование и обозначение	Этажность	Количество зданий	Количество квартир здания	Количество квартир всего	Площадь застройки здания, м²	Площадь застройки всего, м²	Общая нормируемая площадь здания, м²	Общая нормируемая площадь всего, м²	Строительный объем здания, м³	Строительный объем всего, м³
1-й этап строительства											
1	Многоквартирный жилой дом со встроенными помещениями общественного назначения	10	1	-	-	-	-	-	-	-	-
	1-я, 2-я и 3-я секции 14-секционного жилого дома	10	1			1 377,90	1 377,90	12 290,0	12 290,0	39 480,0	39 480,0
	- общественные помещения	1	-	-	-	-	-	717,80	717,80	-	-
	- жилая часть	8	-	152	152	-	-	10 282,0	10 282,0	-	-
2	Трансформаторная подстанция	1	2	-	-	30,0	60,0	-	-	-	-
2.1	Станция перекачки сточных вод Ø1,50м	-	1	-	-	-	-	-	-	-	-
3.1	Подпорная стенка с лестницами СТ1	1	1	-	-	-	-	-	-	-	-
3.2	Подпорная стенка с лестницей СТ2	-	1	-	-	-	-	-	-	-	-
3.3	Подпорная стенка с лестницей СТ3	-	1	-	-	-	-	-	-	-	-
А1	Площадка для игр детей	-	1	-	-	131,60	131,60	-	-	-	-
Г8	Стоянка на 3 м-м	-	1	-	-	73,40	73,40	-	-	-	-
Г9.1	Стоянка на 7 м-м	-	1	-	-	112,70	112,70	-	-	-	-
Д1	Площадка сбора ТБО на 2 контейнера для офисных помещений	-	1	-	-	6,72	6,72	-	-	-	-
2-й этап строительства											
1	Многоквартирный жилой дом со встроенными помещениями общественного назначения	10	1	-	-	-	-	-	-	-	-
	4-я, 5-я и 6-я секции 14-секционного жилого дома	10	1			1 564,40	1 564,40	13 450,0	13 450,0	50 550,0	50 550,0
	- общественные помещения	1	-	-	-	-	-	660,0	660,0	-	-
	- жилая часть	8/9	-	-	-	-	-	12 790,0	12 790,0	-	-
3.4	Подпорная стенка с лестницей СТ5	-	1	-	-	-	-	-	-	-	-
4	Лестница Л1	-	1	-	-	-	-	-	-	-	-
5	Лестница Л2	-	1	-	-	-	-	-	-	-	-
А2	Площадка для игр детей	-	1	-	-	152,30	152,30	-	-	-	-
Б1	Площадка для отдыха взрослого населения	-	1	-	-	36,80	36,80	-	-	-	-
Г3.1	Стоянка на 4 м-м	-	1	-	-	117,60	117,60	-	-	-	-
Г9.2	Стоянка на 15 м-м	-	1	-	-	249,30	249,30	-	-	-	-
3-й этап строительства											
1	Многоквартирный жилой дом со встроенными помещениями общественного назначения	10	1	-	-	-	-	-	-	-	-
	7-я, 8-я и 9-я секции 14-секционного жилого дома	10	1			1 533,35	1 533,35	13 340,0	13 340,0	49 640,0	49 640,0
	- общественные помещения	1	-	-	-	-	-	570,0	570,0	-	-
	- жилая часть	8/9	-	-	-	-	-	12 770,0	12 770,0	-	-
А3	Площадка для игр детей	-	1	-	-	110,00	110,00	-	-	-	-
Б2	Площадка для отдыха взрослого населения	-	1	-	-	30,31	30,31	-	-	-	-
В1	Площадка для сушки вещей	-	1	-	-	78,70	78,70	-	-	-	-
Г3.2	Стоянка на 4 м-м	-	1	-	-	102,70	102,70	-	-	-	-
Г10	Стоянка на 27 м-м	-	1	-	-	427,40	427,40	-	-	-	-
Д2	Площадка сбора ТБО на 2 контейнера для офисных помещений	-	1	-	-	6,72	6,72	-	-	-	-
4-й этап строительства											
1	Многоквартирный жилой дом со встроенными помещениями общественного назначения	10	1	-	-	-	-	-	-	-	-
	10-я, 11-я, 12-я, 13-я и 14-я секции 14-секционного жилого дома	10	1	390	390	2 695,22	2 695,22	22775,75	22775,75	82136,27	82136,27
	- общественные помещения	1	-	-	-	-	-	990,0	990,0	-	-
	- жилая часть	8/9	-	390	390	-	-	20992,82	20992,82	-	-
А4	Площадка для игр детей	-	1	-	-	129,50	129,50	-	-	-	-
Б3	Площадка для отдыха взрослого населения	-	1	-	-	44,20	44,20	-	-	-	-
В2	Площадка для сушки вещей	-	1	-	-	92,80	92,80	-	-	-	-
Г4	Стоянка на 4 м-м	-	1	-	-	60,80	60,80	-	-	-	-
Г5	Стоянка на 3 м-м	-	1	-	-	40,40	40,40	-	-	-	-
Г6	Стоянка на 4 м-м	-	1	-	-	51,70	51,70	-	-	-	-
Г7	Стоянка на 9 м-м	-	1	-	-	184,60	184,60	-	-	-	-
Г11	Стоянка на 27 м-м	-	1	-	-	447,00	447,00	-	-	-	-
Г12	Стоянка на 11 м-м	-	1	-	-	202,70	202,70	-	-	-	-

Ведомость элементов озеленения

Поз.	Наименование породы или вида насаждения	Возраст, лет	Количество 1 эт.	2 эт.	3 эт.	4 эт.	Примечание
В границах землеотвода							
1	Кизильник цельнокрайний	3-5	-	-	56	2	расстояние между кустами в ряду - 1м
2	Калина Бульденеж	3-5	5	4	4	3	
3	Пузыреплодник калинолистный	3-5	-	14	26	26	расстояние между кустами в ряду - 0,5м
4	Озеленение в вазонах (цветник)		-	117,80	112,00	52,30	м²
5	Газон		488,70	449,17	341,98	786,26	м²
6	Газон на решетке		197,57	192,32	39,00	198,36	м²
7	Спортивный газон		131,60	152,3	110,00	129,50	м²
7.1	Вертикальное озеленение		42,30	220,50	530,22	697,60	м²
За границей землеотвода							
8	Катальпа	5-7	3	-	-	-	с комом земли 0,8х0,8х0,5м высота саженца от 2,0м
9	Можжевельник казацкий Глаука	3-5	6	-	-	-	
10	Газон		577,69	179,44	238,20	385,20	м²

Ведомость малых архитектурных форм и переносных изделий

Поз.	Обозначение	Наименование	Количество 1 эт.	2 эт.	3 эт.	4 эт.	Примечание
А	№С-4, "АВЕН"	Скамейка с металлическими ножками	4	8	4	8	
Б	№У-13, "АВЕН"	Урна	13	14	12	22	
В	№ПЕ-35, "АВЕН"	Песочный дворик "Божья коровка"	1	1	1	1	
Г	№МК-8/1, "АВЕН"	Балансир	2	2	2	2	
Д	№Г-74, "АВЕН"	Игровой комплекс "Кораблик"	1	-	-	-	
Е	"АВЕН"	Игровой комплекс		1	-	1	
Ж	"АВЕН"	Карусель		1	1	1	
И	№Т-8, "АВЕН"	Детский домик		1	1	1	
К	№Г-15, "АВЕН"	Детская горка	-	-	1	-	
Л	МФ-1.12.02.00, ООО "Сигма МСК"	Стойка для сушки белья		-	5	7	
Н	№О-323, "АВЕН"	Ограждение площадок	15,0	66,00	55,00	107,0	п.м.
П	№В-28/4, "АВЕН"	Вазон для цветов		48	39	8	
Р	№В-63, "АВЕН"	Вазон для цветов		23	25	49	
С	№3В1/3, "АВЕН"	Вазон для цветов		18	22	9	
Т		Контейнер ТБО с крышкой, V=0,75м³	2	-	2		
У	№В-38/2, "АВЕН"	Садовая арка	-	4	4	4	
Ф	№В-33, "АВЕН"	Пергола	-	-	-	2	
Ц	ООО "ДревСтрой" инд. изготовл.	Пергола	-	-	-	23	а=2,0м; h=1,8м

Ведомость тротуаров, дорожек и площадок

Поз.	Наименование	Тип	Площадь покрытия, м2	Примечание
I-й этап строительства				
В границах землеотвода				
1	Отмостка с бордюром из бортового камня БР100.20.8 L=25,00м	IIА	33,00	
2	Отмостка с бордюром из бортового камня БР100.20.8 L=162,00м	IIIА	259,15	
3	Тротуар с бордюром из бортового камня БР100.20.8 L=122,00м	III	366,50	
4	Дорожка с бордюром из бортового камня БР100.20.8 L=60,00м	II	45,00	
5	Детская площадка бордюром из бортового камня БР100.20.8 L=20,00м	VII	131,60	
За границей землеотвода				
7	Тротуар с бордюром из бортового камня БР100.20.8 L=180,00м и БР100.30.15=128,00м	III	409,75	
8	Дорожка и площадка с бордюром из бортового камня БР100.20.8 L=12,00м	II	17,00	
9	Парковочные площадки, подъезд для обслуживания площадки ТБО	VI	262,90	временное покрытие на I. II, III этапы строительства
		I		постоянное покрытие-выполняется на IV этапе
10	Площадка для сбора ТБО для офисных помещений	V	6,72	
II-й этап строительства				
В границах землеотвода				
11	Отмостка с бордюром из бортового камня БР100.20.8 L=178,00м	IIIА	247,83	
12	Тротуар с бордюром из бортового камня БР100.20.8 L=85,00м	III	274,00	
13	Дорожка с бордюром из бортового камня БР100.20.8 L=17,00м	II	7,00	
14	Детская площадка с бордюром из бортового камня БР100.20.8 L=47,00м	VII	152,30	
15	Площадка для отдыха взрослого населения с резиновым бордюром Ecostep 0,5х0,26х0,05 L=17,00м	IV	36,80	
За границей землеотвода				
17	Тротуар с бордюром из бортового камня БР100.20.8 L=77,00м и БР100.30.15 L=46,00м	III	156,22	
18	Парковочные площадки	VI	248,70	временное покрытие на I. II, III этапы строительства
		I		постоянное покрытие - выполняется на IV этапе

Ведомость тротуаров, дорожек и площадок

Поз.	Наименование	Тип	Площадь покрытия, м2	Примечание
III-й этап строительства				
В границах землеотвода				
19	Отмостка с бордюром из бортового камня БР100.20.8 L=180,00м	IIIА	295,80	
20	Тротуар с бордюром из бортового камня БР100.20.8 L=91,00м	III	258,90	
21	Дорожка с бордюром из бортового камня БР100.20.8 L=14,00м	II	10,00	
22	Детская площадка с бордюром из бортового камня БР100.20.8 L=45,00м	VII	110,00	
23	Площадка для отдыха взрослого населения с резиновым бордюром Ecostep 0,5х0,26х0,05 L=15,00м	IV	20,80	
		VII	9,51	
24	Хозяйственная площадка с бордюром из бортового камня БР100.20.8 L=45,00м	II	78,70	
25.1	Стоянка на 4 м-м	I	102,70	
За границей землеотвода				
25	Тротуар с бордюром из бортового камня БР100.20.8 L=80,00м и БР100.30.15 L=29,00м	III	138,64	
26	Парковочные площадки, подъезд для обслуживания площадки ТБО	VI	538,66	временное покрытие на I. II, III этапы строительства
		I		постоянное покрытие - выполняется на IV этапе
27	Площадка для сбора ТБО для офисных помещений	V	6,72	
IV-й этап строительства				
В границах землеотвода				
28	Отмостка с бордюром из бортового камня БР100.20.8 L=310,00м	IIIА	496,00	
29	Тротуар с бордюром из бортового камня БР100.20.8 L=225,00м	III	518,80	
30	Дорожка с бордюром из бортового камня БР100.20.8 L=14,00м	II	13,50	
31	Детская площадка с бордюром из бортового камня БР100.20.8 L=46,00м	VII	129,50	
32	Площадка для отдыха взрослого населения с резиновым бордюром Ecostep 0,5х0,26х0,05 L=18,00м	IV	44,20	
33	Хозяйственная площадка с бордюром из бортового камня БР100.20.8 L=48,00м	II	92,80	
33.1	Стоянки Г4, Г5, Г6, Г7	I	337,50	
За границей землеотвода				
34	Тротуар с бордюром из бортового камня БР100.20.8 L=162,00м и БР100.30.15 L=68,00м	III	216,10	
35	Парковочные площадки	I	649,70	

Устройство тротуарного пандуса

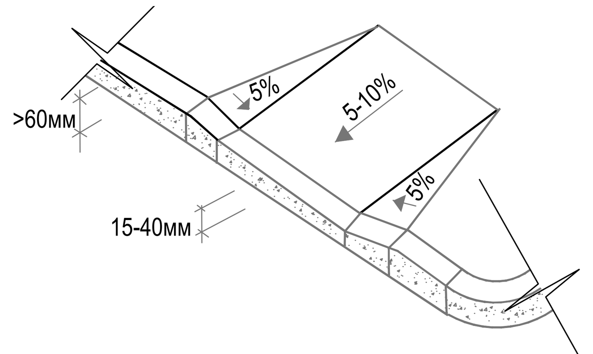

Условные обозначения

- граница землеотвода
- границы благоустройства
- границы этапов строительства
- границы проездов
- проезды, парковки (асфальтобетон)
- тротуары, отмостка (плитка)
- отмостка, дорожки, хоз. площадка (асфальтобетон)
- площадка для отдыха взрослого населения (резиновая плитка)
- детская площадка (спортивный газон)
- газон на решетке
- газон
- цветник
- вертикальное озеленение

1. Деревья высаживать в посадочные ямы размером 0,8х0,8х0,8м, кустарники - 0,5х0,5х0,5м.
2. Производство работ по озеленению осуществлять в следующей последовательности: отсыпать газон растительным грунтом не менее 15см, спланировать и утрамбовать растительный грунт ручным катком, посеять травы и заделать семена в растительный грунт с помощью специального культиватора или граблями методом забивания, слегка прикатать поверхность катком повторно.
3. Рекомендуемый состав травосмеси для газона: овсяница красная 25%, овсяница красная измененная 15%, райграс многолетний 30%, мятлик луговой 15%, полевица тонкая 15%. Норма высева семян - 25,0 г/м².
4. Рекомендуемый состав травосмеси для спортивного газона (детская площадка): мятлик луговой - 40%, райграс многолетний - 30%, овсяница красная - 30%. Норма высева семян - 30,0-35,0г/м².
5. Посадку кустарников выполнять на расстоянии не менее 1,0м от бортового камня проезжей части и не менее 0,5м от края тротуара или отмостки.
6. На 4-м этапе строительства асфальтируется весь внутриквартальный проезд.
7. Конструкции дорожных одежд представлены на листе 9 настоящего комплекта чертежей.
8. Дорожные знаки приняты по ГОСТ Р 52290-2004, расстановка выполняется с учетом требований ГОСТ Р 52289-2004.
9. Дорожная разметка выполняется по ГОСТ Р 51256-2011, ширина разметки принята 0,1м

Согласовано

Взам. инв. №

Подпись и дата

Инв. № подл.

Изм.	Кол. уч	Лист	№ док.	Подп.	Дата	11/2014-0-ПЗУ
						Многоквартирный жилой дом со встроенными помещениями общественного назначения по ул. Вересаева, 103 "В" в г. Ростове - на - Дону
Разраб.		Кононович				Многоквартирный жилой дом со встроенными помещениями общественного назначения по ул. Вересаева 103 "В" в г. Ростове-на-Дону . Схема планировочной организации земельного участка
Провер.		Юдина				Стадия: П; Лист: 6; Листов:
ГИП		Гаврилова				План благоустройства М1:500
Н.контр.		Гаврилова				ООО "СтройИнвестПроект"

Формат А2х3