Акционерное общество
«ИНСТИТУТ ТЮМЕНЬГРАЖДАНПРОЕКТ»

Жилой дом №30 в зоне многоэтажной жилой застройки микрорайона №30 г. Сургута

ПРОЕКТНАЯ ДОКУМЕНТАЦИЯ

Раздел 5. Сведения об инженерном оборудовании, сетях инженерно-технического обеспечения, перечень инженерно-технических мероприятий, содержание технологических решений

Подраздел 5. Сети связи
Часть 3. Системы безопасности

18-ПД/ХМСР/21-ИОС5.3

ТОМ 5.5.3

Изм.	№ док.	Подп.	Дата
1	34-22		08.22

2022

Акционерное общество
«ИНСТИТУТ ТЮМЕНЬГРАЖДАНПРОЕКТ»

Жилой дом №30 в зоне многоэтажной жилой застройки микрорайона №30 г. Сургута

ПРОЕКТНАЯ ДОКУМЕНТАЦИЯ

Раздел 5. Сведения об инженерном оборудовании, сетях инженерно-технического обеспечения, перечень инженерно-технических мероприятий, содержание технологических решений

Подраздел 5. Сети связи
Часть 3. Системы безопасности

18-ПД/ХМСР/21-ИОС5.3

ТОМ 5.5.3

Генеральный директор **Л.Ф. Колегова**

Главный инженер проекта **Р.Р. Залалов**

кол-во экз. ____ **экз. № ___**

2022

Разрешение	Обозначение	18-ПД/ХМСР/21-ИОС5.3
34-22	Наименование объекта	Жилой дом №30 в зоне многоэтажной жилой застройки микрорайона №30 г. Сургута

Изм.	Лист	Содержание изменения	Код	Примечание
		Текстовая часть		
1	1,6	18- ПД / ХМСР /21- ИОС 5.3. ТЧ Исключена информация о дублировании сигналов на пульт подразделения пожарной охраны без участия работников объекта на централизованный узел связи "01" ЕДДС (см. лист 6, п.п.4.1 комплекта ИОС 5.3. ТЧ)	4	

Согласовано:

Н. контр.

Изм.внес	Михайлов		08.2022
Составил	Михайлов		08.2022

АО "ИНСТИТУТ ТЮМЕНЬГРАЖДАНПРОЕКТ"

Лист	Листов
1	1

Формат А4

Обозначение	Наименование	Примечание
18-ПД/ХМСР/21-ИОС5.3С	Содержание тома 5.5.3	
18-ПД/ХМСР/21-СП	Состав проектной документации	
18-ПД/ХМСР/21-ИОС5.3.ТЧ	**Текстовая часть**	*Изм.1 (34-22)*
18-ПД/ХМСР/21-ИОС5.3.ГЧ	**Графическая часть**	
18-ПД/ХМСР/21-ИОС5.3.ГЧ л.1	Условные графические обозначения	
18-ПД/ХМСР/21-ИОС5.3.ГЧ л.2	Структурная схема системы безопасности (начало)	
18-ПД/ХМСР/21-ИОС5.3.ГЧ л.3	Структурная схема системы безопасности (окончание)	
18-ПД/ХМСР/21-ИОС5.3.ГЧ л.4	План расположения оборудования в паркинге	
18-ПД/ХМСР/21-ИОС5.3.ГЧ л.5	План расположения оборудования на первом этаже	
18-ПД/ХМСР/21-ИОС5.3.ГЧ л.6	План расположения оборудования на типовом этаже	
18-ПД/ХМСР/21-ИОС5.3.ГЧ л.7	План расположения оборудования на девятом этаже	
18-ПД/ХМСР/21-ИОС5.3.ГЧ л.8	Таблица ЗКПС третьего этажа	
18-ПД/ХМСР/21-ИОС5.3.ГЧ л.9	Таблица ЗКПС четвертого этажа	
18-ПД/ХМСР/21-ИОС5.3.ГЧ л.10	Таблица ЗКПС пятого этажа	
18-ПД/ХМСР/21-ИОС5.3.ГЧ л.11	Таблица ЗКПС шестого этажа	
18-ПД/ХМСР/21-ИОС5.3.ГЧ л.12	Таблица ЗКПС седьмого этажа	
18-ПД/ХМСР/21-ИОС5.3.ГЧ л.13	Таблица ЗКПС восьмого этажа	
18-ПД/ХМСР/21-ИОС5.3.ГЧ л.14	Схема электрическая подключения и соединения оборудования	

Согласовано

Взам. инв. №

Подп. и дата

Инв. № подл.

Изм.	Кол.уч	Лист	№ док.	Подп.	Дата
1	-	Зам.	34-22		08.22

18-ПД/ХМСР/21-ИОС5.3.С

Разраб.	Бахмут		03.22
Проверил	Тортев		03.22
Н.контр.	Тортев		03.22

Содержание тома 5.5.3

Стадия	Лист	Листов
П	1	1

АО «Институт Тюменьгражданпроект»

СОСТАВ ПРОЕКТНОЙ ДОКУМЕНТАЦИИ
«Жилой дом №30 в зоне многоэтажной жилой застройки микрорайона №30 г. Сургута»

Номер тома	Обозначение	Наименование	Приме-чание
1	18-ПД/ХМСР/21-ПЗ	**Раздел 1. Пояснительная записка.**	
		Приложение I. Технический отчет Инженерно-геодезические изыскания	
		Приложение II. Технический отчет Инженерно-геологические изыскания	
		Приложение III. Технический отчет Инженерно-экологические изыскания	
2	18-ПД/ХМСР/21-ПЗУ	**Раздел 2. Схема планировочной организации земельного участка**	
3	18-ПД/ХМСР/21-АР	**Раздел 3. Архитектурные решения**	
		Раздел 4. Конструктивные и объемно-планировочные решения	
4.1	18-ПД/ХМСР/21-КР1	Часть 1. Текстовая часть	
4.2	18-ПД/ХМСР/21-КР2	Часть 2. Конструктивные и объемно-планировочные решения	
		Раздел 5. Сведения об инженерном оборудовании, сетях инженерно-технического обеспечения, перечень инженерно-технических мероприятий, содержание технологических решений	
		Подраздел 1. Система электроснабжения	
5.1.1	18-ПД/ХМСР/21-ИОС1.1	Часть 1. Электрооборудование силовое. Электроосвещение внутреннее.	
5.1.2	18-ПД/ХМСР/21-ИОС1.2	Часть 2. Электроснабжение. Наружное электроосвещение.	
		Подраздел 2. Система водоснабжения	
5.2.1	18-ПД/ХМСР/21-ИОС2.1	Часть 1. Наружные сети водоснабжения	
5.2.2	18-ПД/ХМСР/21-ИОС2.2	Часть 2. Внутренние сети водоснабжения	
5.2.3	18-ПД/ХМСР/21-ИОС2.3	Часть 3. Пожаротушение	
		Подраздел 3. Система водоотведения	
5.3.1	18-ПД/ХМСР/21-ИОС3.1	Часть 1. Наружные сети канализации	

Согласовано

Взам. Инв. №

Подп. И дата

Инв. № подл.

Изм.	Кол.уч.	№док.	Лист	Подп.	Дата	18-ПД/ХМСР/21-СП		
Разраб.		Залалов			07.21	Состав проектной документации	Стадия	Лист	Листов
					07.21		П	1	2
					07.21		АО «Институт Тюменьгражданпроект»		
Н.контр.		Бетехтина			07.21				
ГИП		Залалов			07.21				

Номер тома	Обозначение	Наименование	Приме-чание
5.3.2	18-ПД/ХМСР/21-ИОС3.2	Часть 2. Ливневая канализация	
5.3.3	18-ПД/ХМСР/21-ИОС3.3	Часть 3. Внутренние сети водоотведения	
		Подраздел 4. Отопление, вентиляция и кондиционирование воздуха, тепловые сети	
5.4.1	18-ПД/ХМСР/21-ИОС4.1	Часть 1. Отопление и вентиляция	
5.4.2	18-ПД/ХМСР/21-ИОС4.2	Часть 2. Тепловые сети	
		Подраздел 5. Сети связи	
5.5.1	18-ПД/ХМСР/21-ИОС5.1	Часть 1. Наружные сети связи	
5.5.2	18-ПД/ХМСР/21-ИОС5.2	Часть 2. Внутренние системы связи	
5.5.3	18-ПД/ХМСР/21-ИОС5.3	Часть 3. Системы безопасности	
6	18-ПД/ХМСР/21-ПОС	**Раздел 6. Проект организации строительства**	
8	18-ПД/ХМСР/21-ООС	**Раздел 8. Перечень мероприятий по охране окружающей среды**	
9	18-ПД/ХМСР/21-ПБ	**Раздел 9. Перечень мероприятий по обеспечению пожарной безопасности**	
10	18-ПД/ХМСР/21-ОДИ	**Раздел 10. Перечень мероприятий по обеспечению доступа инвалидов.**	
10.1	18-ПД/ХМСР/21-ЭЭ	**Раздел 10.1 Перечень мероприятий по обеспечению соблюдения требований энергетической эффективности и требований оснащенности зданий, строений, сооружений приборами учета используемых энергетических ресурсов**	
		Раздел 12. Иная документация в случаях, предусмотренных федеральными законами	
12.1	18-ПД/ХМСР/21-ТБЭ	Часть 1. Требования к обеспечению безопасной эксплуатации объекта капитального строительства	
12.2	18-ПД/ХМСР/21-НПКР	Часть 2. Сведения о нормативной периодичности выполнения работ по капитальному ремонту многоквартирного дома, необходимых для обеспечения безопасной эксплуатации такого дома, об объеме и о составе указанных работ	

Оглавление

1 Общая часть 2
2. Сведения о емкости присоединяемой сети связи объекта капитального строительства к сети связи общего пользования 3
2.2 Применяемое оборудование 3
2.3 Соответствие проектной документации действующим нормам 3
3 Характеристика проектируемых сооружений и линий связи, в том числе линейно-кабельных - для объектов производственного назначения 4
4 Характеристика состава и структуры сооружений линий связи 4
4.1 Пожарная сигнализация 4
4.2 Система оповещения о пожаре и управления эвакуацией 7
5 Сведения о технических, экономических и информационных условиях присоединения к сети связи общего пользования 8
6 Обоснование способа, с помощью которого устанавливаются соединения сетей связи (на местном, внутризонном и междугородном уровнях) 8
7 Местоположения точек присоединения и технические параметры в точках присоединения сетей связи 8
8 Обоснование способов учёта трафика 8
9 Перечень мероприятий по обеспечению взаимодействия систем управления и технической эксплуатации, в том числе обоснование способа организации взаимодействия между центрами управления присоединяемой сети связи и сети общего пользования, взаимодействия систем синхронизации 8
10 Перечень мероприятий по обеспечению устойчивого функционирования сетей связи, в том числе в чрезвычайных ситуациях 9
11 Описание технических решений по защите информации 9
12 Характеристика и обоснование принятых технических решений в отношении технологических сетей связи, предназначенных для обеспечения производственной деятельности на объекте капитального строительства, управления технологическими процессами производства (систему внутренней связи, часофикацию, радиофикацию (включая локальные системы оповещения в районах размещения потенциально опасных объектов), системы телевизионного мониторинга технологических процессов и охранного теленаблюдения) 9
13 Описание систем внутренней связи, часофикации, радиофикации, телевидения, - для объектов непроизводственного назначения 9
14 Обоснование применяемого коммутационного оборудования, позволяющего производить учёт исходящего трафика на всех уровнях присоединения 10
15 Характеристика принятой локальной вычислительной сети 10
16 Обоснование выбранной трассы линии связи к установленной техническими условиями точке присоединения, в том числе воздушных и подземных участков. Определение границ охранных зон линий связи исходя из особых условий пользования 10
17 Нормативная документация 10
18 Библиография 11

1 Общая часть

Проектная документация на объект «Жилой дом №30 в зоне многоэтажной жилой застройки микрорайона №30 г. Сургута» разработана на основании:

1) Технического задания на проектирование.

2) Нормативных документов, используемых при разработке проектной документации и обосновывающие принятые решения:

- Постановление Правительства РФ от 16 февраля 2008 г. № 87 «О составе разделов проектной документации и требованиях к их содержанию»;
- Постановление Правительства РФ от 25 апреля 2012 г. № 390 «О противопожарном режиме»;
- Федеральный закон № 123-ФЗ «Технический регламент о требованиях пожарной безопасности»;
- Федеральный закон № 384-ФЗ «Технический регламент о безопасности зданий»;
- ГОСТ Р 21.1101-2013 «Система проектной документации для строительства. Основные требования к проектной и рабочей документации»;
- ГОСТ 31565-2012 «Кабельные изделия. требования пожарной безопасности»;
- ГОСТ Р 53704-2009 «Системы безопасности комплексные и интегрированные. Общие технические требования»;
- СП 54.13330.2011 «Здания жилые многоквартирные. Актуализированная редакция СНиП 31-01-2003»;
- СП 118.13330.2012 «Общественные здания и сооружения. Актуализированная редакция СНиП 31-06-2009»;
- СП 59.13330.2012 «Доступность зданий и сооружений для маломобильных групп населения. Актуализированная редакция СНиП 35-01-2001»;
- СП 31-110-2003 «Проектирование и монтаж электроустановок жилых и общественных зданий»;
- РД 78.36.002-2010 «Технические средства систем безопасности объектов. Обозначения условные графические элементов технических средств охраны, систем контроля и управления доступом, систем охранного телевидения»;
- РД.78.145-93 «Системы и комплексы охранной, пожарной и охранно-пожарной сигнализации. Правила производства и приемки работ»;
- РТМ 36.22.13-90 «Системы автоматизации. Монтажно-технологические требования к проектированию»;
- СП 484.1311500.2020 «Системы противопожарной защиты. Системы пожарной сигнализации и автоматизация систем противопожарной защиты. Нормы и правила проектирования»»
- СП 485.1311500.2020 «Системы противопожарной защиты. Установки пожаротушения

автоматические. Нормы и правила проектирования»;

- СП 486.1311500.2020 «Системы противопожарной защиты. Перечень зданий, сооружений, помещений и оборудования, подлежащих защите автоматическими установками пожаротушения и системами пожарной сигнализации. Требования пожарной безопасности»;
- СП 3.13130.2009 «Системы противопожарной защиты. Система оповещения и управления эвакуацией людей при пожаре. Требования пожарной безопасности»;
- ПУЭ «Правила устройства электроустановок (7-я редакция)».

Проектная документация разработана в соответствии с градостроительным планом земельного участка, заданием на проектирование, градостроительным регламентом, техническими регламентами, в том числе устанавливающими требования по обеспечению безопасной эксплуатации здания и безопасного использования прилегающей территории, и с соблюдением технических условий.

2. Сведения о емкости присоединяемой сети связи объекта капитального строительства к сети связи общего пользования

Проектируемое здание многоквартирного жилого дома № 30 с общественными помещениями на 1-ом этаже и подземным паркингом располагается в городской черте по ул. И. Захарова в зоне многоэтажной жилой застройки микрорайона №30 г. Сургута.

В паркинге имеется круглосуточно присутствующий дежурный персонал.

В разделе разрабатывается:

- система автоматической пожарной сигнализации;
- система оповещения о пожаре и управления эвакуацией;

2.2 Применяемое оборудование

При разработке проектных решений применено оборудование, выпускаемое серийно и имеющее сертификаты соответствия в системе сертификации ГОСТ Р и в системе сертификации в области пожарной безопасности.

2.3 Соответствие проектной документации действующим нормам

Технические решения, принятые в проекте, соответствуют заданию на проектирование, выданным техническим условиям, требованиям действующих технических регламентов, стандартов, сводов правил, других документов, содержащих установленные требования, и обеспечивающих безопасную для жизни и здоровья людей эксплуатацию объекта при соблюдении предусмотренных проектными чертежами мероприятий.

3 Характеристика проектируемых сооружений и линий связи, в том числе линейно-кабельных - для объектов производственного назначения

Линейно-кабельные линии связи не разрабатываются.

4 Характеристика состава и структуры сооружений линий связи

4.1 Пожарная сигнализация

Автоматическая установка пожарной сигнализации организована на базе приборов производства ООО «КБПА», предназначенных для сбора, обработки, передачи, отображения и регистрации извещений о состоянии шлейфов пожарной сигнализации, управления пожарной автоматикой, инженерными системами объекта.

В прихожих квартир установлены автоматические пожарные извещатели, подключенные к приемно-контрольному прибору жилого здания. При отсутствии прихожих пожарные извещатели должны быть установлены в радиусе не более 1 м от входной двери (в проекции на поверхность пола). В лифтовых холлах и в межквартирных коридорах установлены ручные и дымовые ИП (п. 6.2.15 СП 484.1311500.2020)

Жилые помещения (комнаты), прихожие и коридоры квартир оборудованы автономными дымовыми ИП. (п. 6.2.16 СП 484.1311500.2020).

Прихожие в квартирах оборудованы датчиками адресной пожарной сигнализации (п. 6.1.3 СП 1.13130.2020). Адресная СПС предназначена для раннего обнаружения и определения адреса очага пожара в контролируемых помещениях и выдачу управляющих сигналов для запуска систем оповещения.

Адресная СПС обеспечивает:

- формирование сигналов "Пожар" на ранней стадии развития пожара;
- формирование сигналов на запуск системы оповещения;
- контроль состояния неисправности извещателей пожарных, приборов, наличии напряжения на основном и резервном источниках питания.

Алгоритм работы:

При срабатывании одного дымового пожарного извещателя или ручного пожарного извещателя:

- информация о срабатывании датчика поступает при помощи двухпроводной линии связи на Прибор приемно-контрольный и управления R3-Рубеж-2ОП и далее по интерфейсу R3-Link на Блок индикации и управления R3-Рубеж-БИУ;
- Прибор приемно-контрольный и управления R3-Рубеж-2ОП по интерфейсу АЛС включает оповещатели охранно-пожарные комбинированные (светозвуковые) ОПОП 124-R3.
- так же системой выдается команда на управление лифтами в режиме «Пожарная опасность». Лифты прибывают на уровень первого этажа и блокируются (при этом двери остаются

открытыми для выхода оставшихся людей). Лифт предназначенный для перевозки пожарных команд переводится в специализированный режим работы при пожаре;

- одновременно с вышеизложенным запускается в действие система дымоудаления, предотвращающая распространение пожарных газов в другие помещения здания.

При расстановке дымовых пожарных извещателей учтено расстояние от извещателя до вентиляционного отверстия – не менее 1 м; от извещателей до стен – не более 4,5 м; между извещателями – не более 9 м; до близлежащих предметов и устройств: до выступающих на 0,25 м и менее от перекрытия строительных конструкций или инженерного оборудования – не менее двух высот этих строительных конструкций или оборудования; ИП ручные – на высоте 1,5 м от уровня пола. (п. 6.6.16, п. 6.6.27, п. 6.6.32, п. 6.6.36 СП 484.1311500.2020).

Автоматическая установка пожарной сигнализации и оповещения о пожаре организована на базе приборов производства ООО «КБ Пожарной Автоматики» (торговая марка Рубеж), предназначенных для сбора, обработки, передачи, отображения и регистрации извещений о состоянии шлейфов пожарной сигнализации, устройствами оповещения людей о пожаре и инженерными системами объекта.

В состав системы входят следующие приборы управления и исполнительные блоки:

- Прибор приемно-контрольный и управления охранно-пожарный адресный ППКОПУ «Рубеж-МК»;
- Прибор приемно-контрольный и управления R3-Рубеж-2ОП;
- Контроллер адресных устройств R3-Рубеж-КАУ2;
- Блок индикации и управления R3-Рубеж-БИУ;
- источники питания резервированные ИВЭПР 12/3,5 RS-R3;
- Модуль сопряжения МС-Е;
- Модуль связи R3-МС;
- Специализированная контрольная панель Контакт GSM;
- Извещатель пожарный ручной адресный с встроенным изолятором короткого замыкания ИПР 513-11ИКЗ-А-R3;
- Извещатель пожарный пламени «ТЮЛЬПАН 64/3-R3»;
- Извещатель пожарный дымовой оптико-электронный адресно-аналоговый ИП 212-64-R3;
- Извещатель охранный магнитоуправляемый адресный ИО 10220-2;
- Извещатель пожарный дымовой оптико-электронный автономный ИП 212-50М;
- Оповещатель охранно-пожарный комбинированный (светозвуковой) ОПОП 124-R3

Для обнаружения возгорания в коридоре и лифтовом холле и т.д. (в помещениях нежилого назначения), применены адресные дымовые пожарные извещатели «ИП 212-64-R3». В помещениях прихожих квартир, согласно заданию заказчика, устанавливаются дымовые

адресные пожарные извещатели «ИП 212-64-R3». Вдоль путей эвакуации размещаются адресные ручные пожарные извещатели «ИПР 513-11ИК3-А-R3», которые включаются в адресные шлейфы.

Согласно СП 484.13130.2009, проектом предусмотрено оборудование жилых помещений автономными дымовыми пожарными извещателями «ИП 212-50М»

Количество пожарных извещателей выбирается с учетом требований СП 484.1311500.2020.

Основную функцию - сбор информации и выдачу команд на управление эвакуацией людей из здания, осуществляют прибор приемно-контрольный и управления R3-Рубеж-2ОПи контроллер адресных устройств R3-Рубеж-КАУ2, расположенные в помещении 0028.

Система обеспечивает:

- круглосуточную противопожарную защиту здания;
- ведение протокола событий, фиксирующего действия дежурного.

«R3-Рубеж-КАУ2» циклически опрашивает подключенные адресные пожарные извещатели, следит за их состоянием путем оценки полученного ответа.

Оборудование системы СПС, СОУЭ располагается в шкафу ШПС в помещении 0028.

Для ограничения несанкционированного доступа к приборам и устройствам АУПС, СОУЭ, в соответствии с 484.1311500.2020 п. 5.12 помещение 0028 электрощитовой оборудуется охранной сигнализацией и защищается от несанкционированного доступа посредством механического запирания на ключ.

В соответствии с положениями ч.7, ст. 83, ФЗ№123, проектом предусматривается передача сигналов «Пожар» и «Неисправность» в помещение диспетчера здания с круглосуточным пребыванием дежурного персонала.

Для информационного обмена между приборами проектом предусмотрено объединение всех приборов по интерфейсу R3-Link.

Проектом предусмотрено управление в автоматическом режиме следующими инженерными системами объекта:

- переход работы лифта в режим пожарной опасности согласно ГОСТ Р 53297-2009.
- запуск насосной станции пожаротушения, от кнопок дистанционного запуска установленных в шкафах, раздела ВК;
- круглосуточную противопожарную защиту здания;
- ведение протокола событий, фиксирующего действия дежурного.

Для экстренной связи из помещения насосной станции пожаротушения с диспетчером здания проектом предусматривается установка телефонного аппарата и подключение его к телефонной сети местного оператора связи.

4.2 Система оповещения о пожаре и управления эвакуацией

В соответствии с СП 3.13130.2009 раздел 7, таблица № 2, п.5, в жилых зданиях с числом этажей до 10 предусматривается система оповещения и управления эвакуацией (СОУЭ) 1-го типа.

Система включает в себя установку настенных звуковых оповещателей и предназначена для оповещения людей о пожаре в автоматическом режиме по сигналу от прибора пожарной сигнализации.

Проектом предусмотрено оповещение всех одновременно.

Задачи системы оповещения сводятся к следующему:

а) обнаружить пожар с помощью установки пожарной сигнализации (возможно обнаружение пожара случайными людьми или персоналом);

б) обеспечить оповещение людей о пожаре.

В качестве основных элементов системы оповещения применены оповещатели охранно-пожарные комбинированные (светозвуковые) ОПОП 124-R3.

Звуковые оповещатели устанавливаются в технических помещениях и помещения коридоров в соответствии с п. 4.4 СП 3.13130.2009. Настенные оповещатели располагаются таким образом, чтобы их верхняя часть была на расстоянии не менее 2,3 м от уровня пола, но расстояние от потолка до верхней части оповещателя должно быть не менее 150 мм.

Количество оповещателей, их расстановка и мощность обеспечивает необходимую слышимость во всех помещениях.

Кабели, провода СОУЭ и способы их прокладки обеспечивают работоспособность соединительных линий в условиях пожара в течение времени необходимого для полной эвакуации людей в безопасную зону (выполнены проводами и кабелями с медными жилами не распространяющими горение с низким дымо- и газовыделением типа FRLS). Линии оповещения выполняются негорючим кабелем КПСнг(А)-FRLS 1х2х0,75 скрыто в гофротрубах.

Основное электропитание СПС осуществляется по I категории надежности электроснабжения в соответствии с ПУЭ от существующей сети переменного тока напряжением 220 В частотой 50 Гц, резервное электропитание осуществляется от аккумуляторов встроенных в источники бесперебойного питания "СКАТ-1200И7" обеспечивающих работу СПС при пропадании основного питания в дежурном режиме не менее 24-х часов и в режиме "Пожар" не менее 1-го часа.

Для обеспечения безопасной эксплуатации системы пожарной сигнализации все электрооборудование проектируемой СПС должно быть надежно заземлено в соответствии с "Правилами устройства электроустановок" (ПУЭ). В качестве заземляющего проводника применяется медный провод ПВ3 1х2,5 с изоляцией желто-зеленого цвета. При выполнении монтажных работ необходимо соблюдать требования СНиП 12-03-2001 "Безопасность труда в строительстве. Часть 1. Общие требования" раздел 6 издание 7, "Межотраслевых правил по

охране труда (правил безопасности) при эксплуатации электроустановок ПОТ Р М-016-2001. На всех этапах выполнения работ необходимо соблюдать требования безопасности.

Для технической эксплуатации запроектированного оборудования к обслуживающему персоналу предъявляются следующие требования:

- допуск к работе с электроустановками напряжением до 1000 В и соответствующую квалификационную группу;
- теоретические и практические знания по настройке и эксплуатации используемых программных и технических средств;
- ежегодное переосвидетельствование знаний правил электробезопасности, ПТЭ и ПУЭ;
- выполнение комплекса организационно-технических мероприятий в соответствии с требованиями ФЗ № 69 «О пожарной безопасности» и ФЗ № 123 «Технический регламент о требованиях пожарной безопасности».

5 Сведения о технических, экономических и информационных условиях присоединения к сети связи общего пользования

Сведения о технических, экономических и информационных условиях присоединения к сети связи общего пользования не разрабатываются.

6 Обоснование способа, с помощью которого устанавливаются соединения сетей связи (на местном, внутризонном и междугородном уровнях)

Обоснование способа, с помощью которого устанавливаются соединения сетей связи отражены в томе 18-ПД/ХМСР/21--ИОС5.2 данного проекта.

7 Местоположения точек присоединения и технические параметры в точках присоединения сетей связи

Местоположения точек присоединения и технические параметры в точках присоединения сетей связи отражены в томе 18-ПД/ХМСР/21--ИОС5.2 данного проекта.

8 Обоснование способов учёта трафика

Способ учета трафика определяется договором заказчика (владельца проектируемого здания) с провайдером (поставщиком телекоммуникационных услуг телефонии и доступа в Интернет).

9 Перечень мероприятий по обеспечению взаимодействия систем управления и технической эксплуатации, в том числе обоснование способа организации взаимодействия между центрами управления присоединяемой сети связи и сети общего пользования, взаимодействия систем синхронизации

Не требуется

10 Перечень мероприятий по обеспечению устойчивого функционирования сетей связи, в том числе в чрезвычайных ситуациях

Для обеспечения устойчивого функционирования сетей связи необходимо:

- соблюдение условий эксплуатации, установленных в правилах применения соответствующих средств связи и документации производителя;

- выполнение требований к эксплуатации сетей связи в части технического обслуживания кабелей и подключения абонентов;

- обеспечение взаимодействия между эксплуатационными подразделениями;

- организация каналов служебной связи для обеспечения взаимодействия производственного персонала с использованием телефонной сети и через Интернет;

- организация аварийно-восстановительных бригад для оперативного восстановления поврежденных линий и средств связи;

- содержание аварийного запаса кабеля, резервных комплектов и подменных блоков аварийных источников питания.

Для обеспечения устойчивого функционирования систем связи здания заключается договор на обслуживание между собственником объекта и фирмой (определяется в ходе эксплуатации объекта Заказчиком) имеющей соответствующую лицензию (допуск) в области телекоммуникационных услуг. Заключение данного договора обеспечивает своевременное проведение профилактических работ для постоянной готовности к работе систем связи объекта и обеспечение услугами связи посетителей и работников данного учреждения.

11 Описание технических решений по защите информации

Специальных мероприятий по защите информации в проекте не предусматриваются. Данный вопрос находится в компетенции провайдера – поставщика телекоммуникационных услуг.

12 Характеристика и обоснование принятых технических решений в отношении технологических сетей связи, предназначенных для обеспечения производственной деятельности на объекте капитального строительства, управления технологическими процессами производства (систему внутренней связи, часофикацию, радиофикацию (включая локальные системы оповещения в районах размещения потенциально опасных объектов), системы телевизионного мониторинга технологических процессов и охранного теленаблюдения)

Объект не является производственным.

13 Описание систем внутренней связи, часофикации, радиофикации, телевидения, - для объектов непроизводственного назначения

Описание систем внутренней связи, телевидения отражены в разделе проекта том 18-ПД/ХМСР/21--ИОС5.2. «Системы связи».

14 Обоснование применяемого коммутационного оборудования, позволяющего производить учёт исходящего трафика на всех уровнях присоединения

Обоснование оборудования учета трафика отражено в томе 18-ПД/ХМСР/21--ИОС5.2. «Системы связи» данного проекта.

15 Характеристика принятой локальной вычислительной сети

Характеристика локально-вычислительной сети отражена в томе 18-ПД/ХМСР/21--ИОС5.2. «Системы связи» данного проекта.

16 Обоснование выбранной трассы линии связи к установленной техническими условиями точке присоединения, в том числе воздушных и подземных участков. Определение границ охранных зон линий связи исходя из особых условий пользования

Обоснование выбранной трассы линии связи к установленной техническими условиями точке присоединения не разрабатывается.

17 Нормативная документация.

- Постановление Правительства РФ от 16 февраля 2008 г. № 87 «О составе разделов проектной документации и требованиях к их содержанию»;
- Постановление Правительства РФ от 25 апреля 2012 г. № 390 «О противопожарном режиме»;
- Федеральный закон № 123-ФЗ «Технический регламент о требованиях пожарной безопасности»;
- Федеральный закон № 384-ФЗ «Технический регламент о безопасности зданий»;
- ГОСТ Р 21.1101-2013 «Система проектной документации для строительства. Основные требования к проектной и рабочей документации»;
- ГОСТ 31565-2012 «Кабельные изделия. требования пожарной безопасности»;
- ГОСТ Р 53704-2009 «Системы безопасности комплексные и интегрированные. Общие технические требования»;
- СП 54.13330.2011 «Здания жилые многоквартирные. Актуализированная редакция СНиП 31-01-2003»;
- СП 118.13330.2012 «Общественные здания и сооружения. Актуализированная редакция СНиП 31-06-2009»;
- СП 59.13330.2012 «Доступность зданий и сооружений для маломобильных групп населения. Актуализированная редакция СНиП 35-01-2001»;
- СП 31-110-2003 «Проектирование и монтаж электроустановок жилых и общественных зданий»;
- РД 78.36.002-2010 «Технические средства систем безопасности объектов. Обозначения условные графические элементов технических средств охраны, систем

контроля и управления доступом, систем охранного телевидения»;

- РД.78.145-93 «Системы и комплексы охранной, пожарной и охранно-пожарной сигнализации. Правила производства и приемки работ»;
- РТМ 36.22.13-90 «Системы автоматизации. Монтажно-технологические требования к проектированию»;
- СП 484.1311500.2020 «Системы противопожарной защиты. Системы пожарной сигнализации и автоматизация систем противопожарной защиты. Нормы и правила проектирования»»
- СП 485.1311500.2020 «Системы противопожарной защиты. Установки пожаротушения автоматические. Нормы и правила проектирования»;
- СП 486.1311500.2020 «Системы противопожарной защиты. Перечень зданий, сооружений, помещений и оборудования, подлежащих защите автоматическими установками пожаротушения и системами пожарной сигнализации. Требования пожарной безопасности»;
- СП 3.13130.2009 «Системы противопожарной защиты. Система оповещения и управления эвакуацией людей при пожаре. Требования пожарной безопасности»;
- ПУЭ «Правила устройства электроустановок (7-я редакция)».

18 Библиография

- Федеральный закон от 29 декабря 2004 г. N 190-ФЗ "Градостроительный кодекс Российской Федерации"
- Рекомендации Порядок применения пенообразователей для тушения пожаров. Рекомендации. М.: ВНИИПО, 2007. - 59 с.
- СП 10.13130.2009 Системы противопожарной защиты. Внутренний противопожарный водопровод. Требования пожарной безопасности
- ПБ 03-576 Правила устройства и безопасной эксплуатации сосудов, работающих под давлением
- СНиП 3.05.05-84 Технологическое оборудование и технологические трубопроводы
- СП 8.13130.2009 Системы противопожарной защиты. Источники наружного противопожарного водоснабжения. Требования пожарной безопасности
- СНиП 41-01-2003 Отопление, вентиляция и кондиционирование
- СНиП 21-01-97 Пожарная безопасность зданий и сооружений
- СП 12.13130.2009 Определение категорий помещений, зданий и наружных установок по взрывопожарной и пожарной опасности
- СП 6.13130.2009 Системы противопожарной защиты. Электрооборудование. Требования пожарной безопасности
- ППБ 01-2003 Правила пожарной безопасности в Российской Федерации

- СП 4.13130.2009 Системы противопожарной защиты. Ограничение распространения пожара на объектах защиты. Требования к объемно-планировочным и конструктивным решениям
- СНиП 3.05.06-85 Электротехнические устройства

Таблица регистрации изменений								
Изм.	Номера листов (страниц)				Всего листов (страниц) в док	Номер док.	Подп.	Дата
	изме-ненных	заме-ненных	новых	аннулиро-ванных				

Взам. Инв. №

Подп. И дата

Инв. № подл.

Изм	Кол.уч	Nдок	Лист	Подп.	Дата
	-				

18-ПД/ХМСР/21--ИОС5.3.ТЧ

Условные графические обозначения оборудования

Поз. обозначение		Наименование	Примечание
	ARKn	Прибор приемно-контрольный и управления охранно-пожарный адресный "Рубеж-2ОП прот. R3"	
	ARKn.1	Контроллеры адресных устройств "Рубеж-КАУ2 прот.R3"	
	BIUn	Блок индикации и управления "Рубеж-БИУ"	
МС-1	MSn	Модуль сопряжения "МС-1"	
	x.BTH.y.z	Извещатель пожарный дымовой оптико-электронный адресно-аналоговый "ИП 212-64 прот. R3" располагаемый на перекрытии	
	x.BTH.A	Извещатель пожарный дымовой оптико-электронный адресно-аналоговый "ИП 212-64 прот. R3"	
	x.BTM.y.z	Извещатель пожарный ручной адресный "ИПР 513-11 прот. R3"	
МДУ-1С	x.MD.y.z	Модуль автоматики дымоудаления "МДУ-1С прот. R3"	
		Клапан дымоудаления	
	x.BIAS.y.z	Оповещатель охранно-пожарный комбинированный (светозвуковой) ОПОП 124-R3	
	x.BTF.y.z	Извещатель пожарный пламени «ТЮЛЬПАН 64/3-R3»	
		Модуль сопряжения	
		Специализированная контрольная панель	

Примечание - В перечне условных обозначений:
x - номер этажа, y - номер адресной линии связи, z - номер адреса

Условные графические обозначения кабельный линий

№ кабеля	Марка кабеля	Назначение	Граф. обозначение
Ax.y	КПСнг(А)-FRLSLTx 1x2x0,5	Адресная линия связи	
RSn	КПСЭнг(А)-FRLSLTx 1x2x0,5	Линия интерфейса R3 Link	
Pn	КПСнг(А)-FRLSLTx 1x2x1,0	Линия питания 12В	
	Кабельный канал в трубе гофрированной R3 link		

Примечание - В перечне условных обозначений:
y - номер адресной линии связи;
x - номер устройства;
m - номер линии оповещения;
d - номер точки прохода;
n - номер линии.

Согласовано

Взам. инв. N

Подпись и дата

Инв. N подл.

Изм.	Кол.уч.	Лист	Nдок.	Подпись	Дата	18-ПД/ХМСР/21-ИОС5.3			
						Жилой дом №30 в зоне многоэтажной жилой застройки микрорайона №30 г. Сургута			
Разраб.		Бахмут			03.22	Жилой дом №30	Стадия	Лист	Листов
Проверил		Тортев			03.22		П	1	
Н.контр.		Тортев			03.22	Условные графические обозначения	АО "ИНСТИТУТ ТЮМЕНЬГРАЖДАНПРОЕКТ"		

Формат А3

Схема структурная (начало)

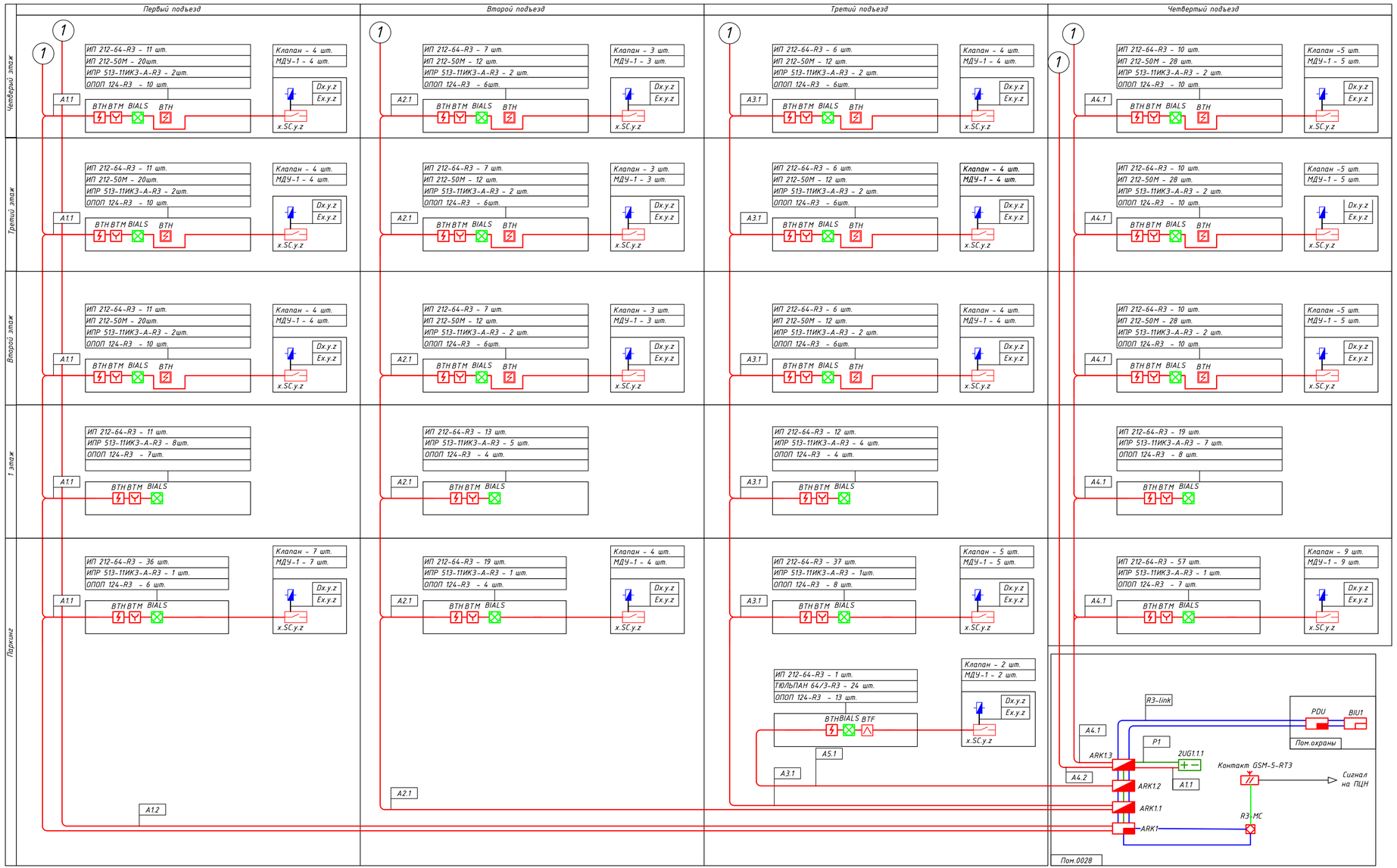

Примечание:
1. Расположение оборудования и прокладка кабельных линий показана условно. Уточнить по месту;
2. Условные обозначения смотреть на листе 1.

						18-ПД/ХМСР/21-ИОС5.3			
						Жилой дом №30 в зоне многоэтажной жилой застройки микрорайона №30 г. Сургута			
Изм.	Кол.уч	Лист	N док.	Подпись	Дата				
Разраб.		Бахмут			03.22	Жилой дом №30	Стадия	Лист	Листов
Проверил		Тортев			03.22		П	2	
Н.контр.		Тортев			03.22	Структурная схема системы безопасности (начало)	АО "ИНСТИТУТ ТЮМЕНЬГРАЖДАНПРОЕКТ"		

Взам. инв. N | Подпись и дата | Инв. N подл.

Формат А3х3

Схема структурная

Примечание:
1. Расположение оборудования и прокладка кабельных линий показана условно. Уточнить по месту;
2. Условные обозначения смотреть на листе 1.

						18-ПД/ХМСР/21-ИОС 5.3			
						Жилой дом №30 в зоне многоэтажной жилой застройки микрорайона №30 г. Сургута			
Изм.	Кол.уч.	Лист	N док.	Подпись	Дата				
Разраб.		Бахмут			03.22	Жилой дом №30	Стадия	Лист	Листов
Проверил		Тортев			03.22		П	3	
Н.контр.		Тортев			03.22	Структурная схема системы безопасности (окончание)	АО "ИНСТИТУТ ТЮМЕНЬГРАЖДАНПРОЕКТ"		

Формат А3х3

Взам. инв. N | Подпись и дата | Инв. N подл.

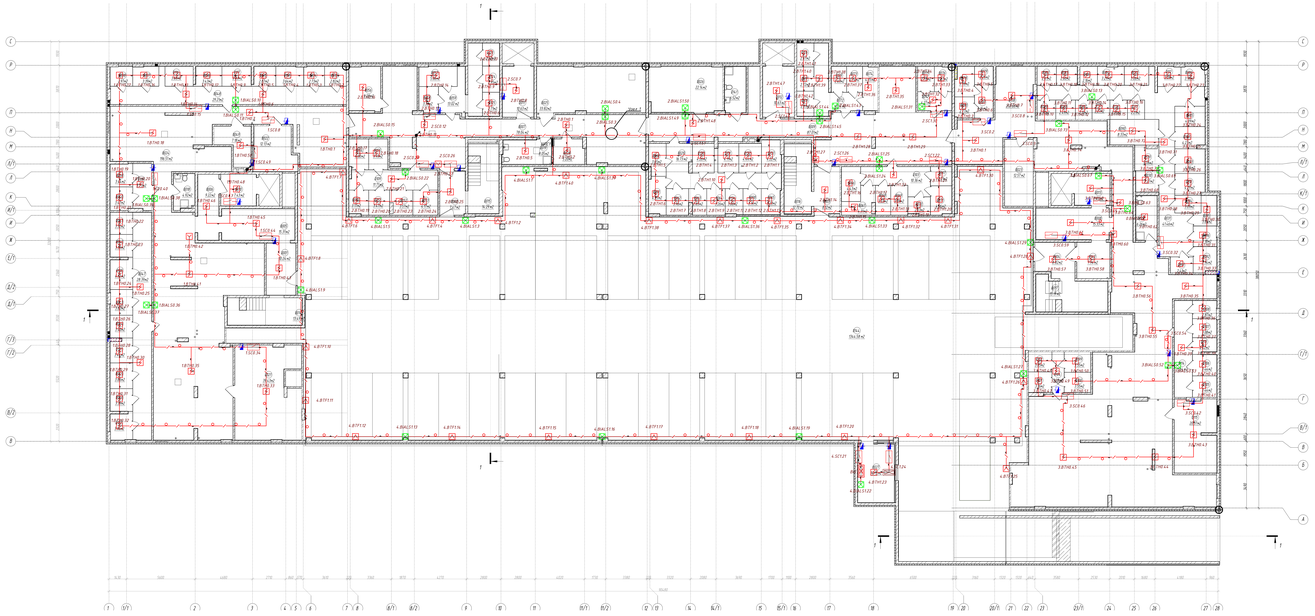

Экспликация помещений подвала

№ пом	Наименование	Площадь, м²	Кат	Примечание
В001	Тамбур-шлюз	10,26	Д1	
В002	Тамбур-шлюз	7,47	Д1	
В003	Тамбур-шлюз	8,92	Д1	
В004	Тамбур-шлюз	8,82	Д1	
В005	Холл	15,39	Д1	
В006	Холл	9,22	Д1	
В007	Коридор	78,06	Д1	
В008	Холл	15,33	Д1	
В009	Коридор	87,01	Д1	
В010	Тамбур-шлюз	7,42	Д1	
В011	Тамбур-шлюз	10,43	Д1	
В012	Тамбур-шлюз	10,43	Д1	
В013	Тамбур-шлюз	7,42	Д1	
В014	Вспомсклад кладовых	13,43	Д1	
В015	Вспомсклад кладовых	16,29	Д1	
В016	Вспомсклад кладовых	12,70	Д1	
В017	Вспомсклад кладовых	15,19	Д1	
В018	КЧР	4,92	Д1	
В019	КЧР	8,05	Д1	
В020	КЧР	4,28	Д1	
В021	Электрощит	39,43	Д	
В022	Электрощит	12,19	Д1	
В023	Электрощит	12,57	Д1	

Экспликация помещений подвала

№ пом	Наименование	Площадь, м²	Кат	Примечание
В024	Коридор	98,50	Д1	
В025	ИТП	33,82	Д	
В026	Насосная	22,16	Д	
В027	Техническое помещение	16,15		
В028	Техническое помещение	5,20		
В029	Коридор	16,73	Д1	
В030	Кладовая	3,27	Д1	
В031	Коридор	4,46	Д1	
В032	Кладовая	3,06	Д1	
В033	Кладовая	2,82	Д1	
В034	Кладовая	2,73	Д1	
В035	Кладовая	2,87	Д1	
В036	Кладовая	3,42	Д1	
В037	Кладовая	3,39	Д1	
В038	Кладовая	3,44	Д1	
В039	Кладовая	3,47	Д1	
В040	Кладовая	3,32	Д1	
В041	Кладовая	3,39	Д1	
В042	Кладовая	3,23	Д1	
В043	Кладовая	4,47	Д1	
В044	Кладовая	4,39	Д1	
В045	Кладовая	3,86	Д1	
В046	Кладовая	3,38	Д1	

Экспликация помещений подвала

№ пом	Наименование	Площадь, м²	Кат	Примечание
В047	Коридор	28,89	Д1	
В048	Коридор	29,21	Д1	
В049	Электрощитовая	7,18	Д1	
В050	Кладовая	2,17	Д1	
В051	Кладовая	3,47	Д1	
В052	Кладовая	3,17	Д1	
В053	Кладовая	4,17	Д1	
В054	Кладовая	4,17	Д1	
В055	Кладовая	3,10	Д1	
В056	Кладовая	3,18	Д1	
В057	Кладовая	2,73	Д1	
В058	Кладовая	2,87	Д1	
В059	Кладовая	3,42	Д1	
В060	Кладовая	3,39	Д1	
В061	Кладовая	3,23	Д1	
В062	Кладовая	4,47	Д1	
В063	Кладовая	4,39	Д1	
В064	Кладовая	3,38	Д1	

Экспликация помещений подвала

№ пом	Наименование	Площадь, м²	Кат	Примечание
В065	Кладовая	2,63	Д1	
В066	Кладовая	4,28	Д1	
В067	Коридор	17,14	Д1	
В068	Кладовая	2,76	Д1	
В069	Кладовая	4,39	Д1	
В070	Кладовая	2,59	Д1	
В071	Кладовая	2,87	Д1	
В072	Коридор	17,14	Д1	
В073	Кладовая	2,87	Д1	
В074	Кладовая	2,59	Д1	
В075	Кладовая	2,87	Д1	
В076	Кладовая	2,59	Д1	
В077	Коридор	4,46	Д1	
В078	Коридор	2,15	Д1	
В079	Кладовая	2,73	Д1	
В080	Коридор	2,15	Д1	
В081	Коридор	4,46	Д1	
В082	Кладовая	2,63	Д1	
В083	Кладовая	2,98	Д1	
В084	Кладовая	4,39	Д1	
В085	Кладовая	3,38	Д1	
В086	Коридор	4,46	Д1	
В087	Кладовая	2,63	Д1	
В088	Кладовая	4,39	Д1	
В089	Коридор	17,71	Д1	
В090	Кладовая	4,28	Д1	
В091	Кладовая	2,76	Д1	
В092	Кладовая	3,10	Д1	
В093	Кладовая	2,63	Д1	
В094	Кладовая	4,46	Д1	
В095	Коридор	9,46	Д1	
В096	Электрощитовая	22,17	Д1	

Экспликация помещений подвала

№ пом	Наименование	Площадь, м²	Кат	Примечание
В097	Кладовая	3,68	Д1	
В098	Кладовая	3,83	Д1	
В099	Кладовая	3,66	Д1	
В100	Коридор	4,32	Д1	
В101	Кладовая	3,44	Д1	
В102	Кладовая	3,98	Д1	
В103	Кладовая	2,62	Д1	
В104	Кладовая	2,95	Д1	
В105	Кладовая	2,75	Д1	
В106	Коридор	2,52	Д1	
В107	Кладовая	2,81	Д1	
В108	Кладовая	2,63	Д1	
В109	Коридор	4,28	Д1	
В110	Кладовая	4,44	Д1	
В111	Кладовая	4,22	Д1	
В112	Кладовая	3,88	Д1	
В113	Кладовая	2,27	Д1	
В114	Кладовая	2,85	Д1	
В115	Коридор	2,75	Д1	
В116	Коридор	2,27	Д1	

Экспликация помещений подвала

№ пом	Наименование	Площадь, м²	Кат	Примечание
В117	Кладовая	3,19	Д1	
В118	Коридор	2,52	Д1	
В119	Коридор	5,73	Д1	
В120	Кладовая	4,32	Д1	
В121	Кладовая	3,44	Д1	
В122	Кладовая	3,98	Д1	
В123	Кладовая	2,62	Д1	
В124	Кладовая	2,95	Д1	
В125	Кладовая	2,75	Д1	
В126	Коридор	2,52	Д1	
В127	Кладовая	2,81	Д1	
В128	Кладовая	2,63	Д1	
В129	Кладовая	4,28	Д1	
В130	Кладовая	4,44	Д1	
В131	Кладовая	4,22	Д1	
В132	Кладовая	3,88	Д1	
В133	Кладовая	2,27	Д1	
В134	Кладовая	2,85	Д1	
В135	Кладовая	2,75	Д1	
В136	Коридор	2,52	Д1	
В137	Кладовая	2,81	Д1	
В138	Кладовая	2,63	Д1	
В139	Коридор	4,28	Д1	
В140	Кладовая	4,44	Д1	
В141	Кладовая	4,22	Д1	
В142	Кладовая	3,88	Д1	
В143	Кладовая	2,27	Д1	
В144	Кладовая	2,85	Д1	
В145	Коридор	2,75	Д1	
В146	Коридор	2,27	Д1	

Экспликация помещений подвала

№ пом	Наименование	Площадь, м²	Кат	Примечание
В147	Кладовая	3,19	Д1	
В148	Коридор	2,52	Д1	
В149	Коридор	5,73	Д1	
В150	Кладовая	4,32	Д1	
В151	Кладовая	3,44	Д1	
В152	Кладовая	3,98	Д1	
В153	Кладовая	2,62	Д1	
В154	Кладовая	2,95	Д1	
В155	Кладовая	2,75	Д1	
В156	Коридор	2,52	Д1	
В157	Кладовая	2,81	Д1	
В158	Кладовая	2,63	Д1	
В159	Коридор	4,28	Д1	
В160	Кладовая	4,44	Д1	
В161	Кладовая	4,22	Д1	
В162	Кладовая	3,88	Д1	
В163	Кладовая	2,27	Д1	
В164	Кладовая	2,85	Д1	
В165	Коридор	2,75	Д1	
В166	Коридор	2,27	Д1	
В167	Кладовая	3,19	Д1	
В168	Коридор	2,52	Д1	
В169	Коридор	5,73	Д1	
В170	Кладовая	4,32	Д1	
В171	Кладовая	3,44	Д1	
В172	Кладовая	3,98	Д1	
В173	Кладовая	2,62	Д1	
В174	Кладовая	2,95	Д1	
В175	Кладовая	2,75	Д1	
В176	Коридор	2,52	Д1	
В177	Кладовая	2,81	Д1	
В178	Кладовая	2,63	Д1	
В179	Коридор	4,28	Д1	
В180	Кладовая	4,44	Д1	
В181	Кладовая	4,22	Д1	
В182	Кладовая	3,88	Д1	
В183	Кладовая	2,27	Д1	
В184	Кладовая	2,85	Д1	
В185	Коридор	2,75	Д1	
В186	Коридор	2,27	Д1	
В187	Кладовая	3,19	Д1	
В188	Коридор	2,52	Д1	
В189	Коридор	5,73	Д1	
В190	Кладовая	4,32	Д1	
В191	Кладовая	3,44	Д1	
В192	Кладовая	3,98	Д1	
В193	Кладовая	2,62	Д1	
В194	Кладовая	2,95	Д1	
В195	Коридор	2,75	Д1	
В196	Коридор	2,27	Д1	
В197	Кладовая	3,19	Д1	
В198	Коридор	2,52	Д1	
В199	Коридор	5,73	Д1	
В200	Кладовая	4,32	Д1	
В201	Кладовая	3,44	Д1	
В202	Кладовая	3,98	Д1	
В203	Кладовая	2,62	Д1	
В204	Кладовая	2,95	Д1	
В205	Коридор	2,75	Д1	
В206	Коридор	2,27	Д1	
В207	Кладовая	3,19	Д1	
В208	Коридор	2,52	Д1	
В209	Коридор	5,73	Д1	
В210	Кладовая	4,32	Д1	
В211	Кладовая	3,44	Д1	
В212	Кладовая	3,98	Д1	
В213	Кладовая	2,62	Д1	
В214	Кладовая	2,95	Д1	
В215	Коридор	2,75	Д1	
В216	Коридор	2,27	Д1	
В217	Кладовая	3,19	Д1	
В218	Коридор	2,52	Д1	
В219	Коридор	5,73	Д1	
В220	Кладовая	4,32	Д1	
В221	Кладовая	3,44	Д1	
В222	Кладовая	3,98	Д1	
В223	Кладовая	2,62	Д1	
В224	Кладовая	2,95	Д1	
В225	Коридор	2,75	Д1	
В226	Коридор	2,27	Д1	
В227	Кладовая	3,19	Д1	
В228	Коридор	2,52	Д1	
В229	Коридор	5,73	Д1	
В230	Кладовая	4,32	Д1	
В231	Кладовая	3,44	Д1	
В232	Кладовая	3,98	Д1	
В233	Кладовая	2,62	Д1	
В234	Кладовая	2,95	Д1	
В235	Коридор	2,75	Д1	
В236	Коридор	2,52	Д1	
В237	Кладовая	2,81	Д1	
В238	Кладовая	2,63	Д1	
В239	Коридор	4,28	Д1	
В240	Кладовая	4,44	Д1	
В241	Кладовая	4,22	Д1	
В242	Кладовая	3,88	Д1	
В243	Кладовая	2,27	Д1	
В244	Кладовая	2,85	Д1	
В245	Коридор	2,75	Д1	
В246	Коридор	2,27	Д1	
В247	Кладовая	3,19	Д1	
В248	Коридор	2,52	Д1	
В249	Коридор	5,73	Д1	
В250	Кладовая	4,32	Д1	
В251	Кладовая	3,44	Д1	
В252	Кладовая	3,98	Д1	
В253	Кладовая	2,62	Д1	
В254	Кладовая	2,95	Д1	
В255	Коридор	2,75	Д1	
В256	Коридор	2,27	Д1	
В257	Кладовая	3,19	Д1	
В258	Коридор	2,52	Д1	
В259	Коридор	5,73	Д1	
В260	Кладовая	4,32	Д1	
В261	Кладовая	3,44	Д1	
В262	Кладовая	3,98	Д1	
В263	Кладовая	2,62	Д1	
В264	Кладовая	2,95	Д1	
В265	Коридор	2,75	Д1	
В266	Коридор	2,27	Д1	
В267	Кладовая	3,19	Д1	
В268	Коридор	2,52	Д1	
В269	Коридор	5,73	Д1	
В270	Кладовая	4,32	Д1	
В271	Кладовая	3,44	Д1	
В272	Кладовая	3,98	Д1	
В273	Кладовая	2,62	Д1	
В274	Кладовая	2,95	Д1	
В275	Коридор	2,75	Д1	
В276	Коридор	2,27	Д1	
В277	Кладовая	3,19	Д1	
В278	Коридор	2,52	Д1	
В279	Коридор	5,73	Д1	
В280	Кладовая	4,32	Д1	
В281	Кладовая	3,44	Д1	
В282	Кладовая	3,98	Д1	
В283	Кладовая	2,62	Д1	
В284	Кладовая	2,95	Д1	
В285	Коридор	2,75	Д1	
В286	Коридор	2,27	Д1	
В287	Кладовая	3,19	Д1	
В288	Коридор	2,52	Д1	
В289	Коридор	5,73	Д1	
В290	Кладовая	4,32	Д1	
В291	Кладовая	3,44	Д1	
В292	Кладовая	3,98	Д1	
В293	Кладовая	2,62	Д1	
В294	Кладовая	2,95	Д1	
В295	Коридор	2,75	Д1	
В296	Коридор	2,27	Д1	
В297	Кладовая	3,19	Д1	
В298	Коридор	2,52	Д1	
В299	Коридор	5,73	Д1	
В300	Кладовая	4,32	Д1	
В301	Кладовая	3,44	Д1	
В302	Кладовая	3,98	Д1	
В303	Кладовая	2,62	Д1	
В304	Кладовая	2,95	Д1	
В305	Коридор	2,75	Д1	
В306	Коридор	2,27	Д1	
В307	Кладовая	3,19	Д1	
В308	Коридор	2,52	Д1	
В309	Коридор	5,73	Д1	
В310	Кладовая	4,32	Д1	
В311	Кладовая	3,44	Д1	
В312	Кладовая	3,98	Д1	
В313	Кладовая	2,62	Д1	
В314	Кладовая	2,95	Д1	
В315	Коридор	2,75	Д1	
В316	Коридор	2,27	Д1	
В317	Кладовая	3,19	Д1	
В318	Коридор	2,52	Д1	
В319	Коридор	5,73	Д1	
В320	Кладовая	4,32	Д1	
В321	Кладовая	3,44	Д1	
В322	Кладовая	3,98	Д1	
В323	Кладовая	2,62	Д1	
В324	Кладовая	2,95	Д1	
В325	Коридор	2,75	Д1	
В326	Коридор	2,27	Д1	
В327	Кладовая	3,19	Д1	
В328	Коридор	2,52	Д1	
В329	Коридор	5,73	Д1	
В330	Кладовая	4,32	Д1	
В331	Кладовая	3,44	Д1	
В332	Кладовая	3,98	Д1	
В333	Кладовая	2,62	Д1	
В334	Кладовая	2,95	Д1	
В335	Коридор	2,75	Д1	
В336	Коридор	2,27	Д1	
В337	Кладовая	3,19	Д1	
В338	Коридор	2,52	Д1	
В339	Коридор	5,73	Д1	
В340	Кладовая	4,32	Д1	
В341	Кладовая	3,44	Д1	
В342	Кладовая	3,98	Д1	
В343	Кладовая	2,62	Д1	
В344	Кладовая	2,95	Д1	
В345	Коридор	2,75	Д1	
В346	Коридор	2,27	Д1	
В347	Кладовая	3,19	Д1	
В348	Коридор	2,52	Д1	
В349	Коридор	5,73	Д1	
В350	Кладовая	4,32	Д1	
В351	Кладовая	3,44	Д1	
В352	Кладовая	3,98	Д1	
В353	Кладовая	2,62	Д1	
В354	Кладовая	2,95	Д1	
В355	Коридор	2,75	Д1	
В356	Коридор	2,27	Д1	
В357	Кладовая	3,19	Д1	
В358	Коридор	2,52	Д1	
В359	Коридор	5,73	Д1	
В360	Кладовая	4,32	Д1	
В361	Кладовая	3,44	Д1	
В362	Кладовая	3,98	Д1	
В363	Кладовая	2,62	Д1	
В364	Кладовая	2,95	Д1	
В365	Коридор	2,75	Д1	
В366	Коридор	2,27	Д1	
В367	Кладовая	3,19	Д1	
В368	Коридор	2,52	Д1	
В369	Коридор	5,73	Д1	
В370	Кладовая	4,32	Д1	
В371	Кладовая	3,44	Д1	
В372	Кладовая	3,98	Д1	
В373	Кладовая	2,62	Д1	
В374	Кладовая	2,95	Д1	
В375	Коридор	2,75	Д1	
В376	Коридор	2,27	Д1	
В377	Кладовая	3,19	Д1	
В378	Коридор	2,52	Д1	
В379	Коридор	5,73	Д1	
В380	Кладовая	4,32	Д1	
В381	Кладовая	3,44	Д1	
В382	Кладовая	3,98	Д1	
В383	Кладовая	2,62	Д1	
В384	Кладовая	2,95	Д1	
В385	Коридор	2,75	Д1	
В386	Коридор	2,27	Д1	
В387	Кладовая	3,19	Д1	
В388	Коридор	2,52	Д1	
В389	Коридор	5,73	Д1	
В390	Кладовая	4,32	Д1	
В391	Кладовая	3,44	Д1	
В392	Кладовая	3,98	Д1	
В393	Кладовая	2,62	Д1	
В394	Кладовая	2,95	Д1	
В395	Коридор	2,75	Д1	
В396	Коридор	2,27	Д1	
В397	Кладовая	3,19	Д1	
В398	Коридор	2,52	Д1	
В399	Коридор	5,73	Д1	
В400	Кладовая	4,32	Д1	
В401	Кладовая	3,44	Д1	
В402	Кладовая	3,98	Д1	
В403	Кладовая	2,62	Д1	
В404	Кладовая	2,95	Д1	
В405	Коридор	2,75	Д1	
В406	Коридор	2,27	Д1	
В407	Кладовая	3,19	Д1	
В408	Коридор	2,52	Д1	
В409	Коридор	5,73	Д1	
В410	Кладовая	4,32	Д1	
В411	Кладовая	3,44	Д1	
В412	Кладовая	3,98	Д1	
В413	Кладовая	2,62	Д1	
В414	Кладовая	2,95	Д1	
В415	Коридор	2,75	Д1	
В416	Коридор	2,27	Д1	
В417	Кладовая	3,19	Д1	
В418	Коридор	2,52	Д1	
В419	Коридор	5,73	Д1	
В420	Кладовая	4,32	Д1	
В421	Кладовая	3,44	Д1	
В422	Кладовая	3,98	Д1	
В423	Кладовая	2,62	Д1	
В424	Кладовая	2,95	Д1	
В425	Коридор	2,75	Д1	
В426	Коридор	2,27	Д1	
В427	Кладовая	3,19	Д1	
В428	Коридор	2,52	Д1	
В429	Коридор	5,73	Д1	
В430	Кладовая	4,32	Д1	
В431	Кладовая	3,44	Д1	
В432	Кладовая	3,98	Д1	
В433	Кладовая	2,62	Д1	
В434	Кладовая	2,95	Д1	
В435	Коридор	2,75	Д1	
В436	Коридор	2,27	Д1	
В437	Кладовая	3,19	Д1	
В438	Коридор	2,52	Д1	
В439	Коридор	5,73	Д1	
В440	Кладовая	4,32	Д1	
В441	Кладовая	3,44	Д1	
В442	Кладовая	3,98	Д1	
В443	Кладовая	2,62	Д1	
В444	Кладовая	2,95	Д1	
В445	Коридор	2,75	Д1	
В446	Коридор	2,27	Д1	
В447	Кладовая	3,19	Д1	
В448	Коридор	2,52	Д1	
В449	Коридор	5,73	Д1	
В450	Кладовая	4,32	Д1	
В451	Кладовая	3,44	Д1	
В452	Кладовая	3,98	Д1	
В453	Кладовая	2,62	Д1	
В454	Кладовая	2,95	Д1	
В455	Коридор	2,75	Д1	
В456	Коридор	2,27	Д1	
В457	Кладовая	3,19	Д1	
В458	Коридор	2,52	Д1	
В459	Коридор	5,73	Д1	
В460	Кладовая	4,32	Д1	
В461	Кладовая	3,44	Д1	
В462	Кладовая	3,98	Д1	
В463	Кладовая	2,62	Д1	
В464	Кладовая	2,95	Д1	
В465	Коридор	2,75	Д1	
В466	Коридор	2,27	Д1	
В467	Кладовая	3,19	Д1	
В468	Коридор	2,52	Д1	
В469	Коридор	5,73	Д1	
В470	Кладовая	4,32	Д1	
В471	Кладовая	3,44	Д1	
В472	Кладовая	3,98	Д1	
В473	Кладовая	2,62	Д1	
В474	Кладовая	2,95	Д1	
В475	Коридор	2,75	Д1	
В476	Коридор	2,27	Д1	
В477	Кладовая	3,19	Д1	
В478	Коридор	2,52	Д1	
В479	Коридор	5,73	Д1	
В480	Кладовая	4,32	Д1	
В481	Кладовая	3,44	Д1	
В482	Кладовая	3,98	Д1	
В483	Кладовая	2,62	Д1	
В484	Кладовая	2,95	Д1	
В485	Коридор	2,75	Д1	
В486	Коридор	2,27	Д1	
В487	Кладовая	3,19	Д1	
В488	Коридор	2,52	Д1	
В489	Коридор	5,73	Д1	
В490	Кладовая	4,32	Д1	
В491	Кладовая	3,44	Д1	
В492	Кладовая	3,98	Д1	
В493	Кладовая	2,62	Д1	
В494	Кладовая	2,95	Д1	
В495	Коридор	2,75	Д1	
В496	Коридор	2,27	Д1	
В497	Кладовая	3,19	Д1	
В498	Коридор	2,52	Д1	
В499	Коридор	5,73	Д1	
В500	Кладовая	4,32	Д1	
В501	Кладовая	3,44	Д1	
В502	Кладовая	3,98	Д1	
В503	Кладовая	2,62	Д1	
В504	Кладовая	2,95	Д1	
В505	Коридор	2,75	Д1	
В506	Коридор	2,27	Д1	
В507	Кладовая	3,19	Д1	
В508	Коридор	2,52	Д1	
В509	Коридор	5,73	Д1	
В510	Кладовая	4,32	Д1	
В511	Кладовая	3,44	Д1	
В512	Кладовая	3,98	Д1	
В513	Кладовая	2,62	Д1	
В514	Кладовая	2,95	Д1	
В515	Коридор	2,75	Д1	
В516	Коридор	2,27	Д1	
В517	Кладовая	3,19	Д1	
В518	Коридор	2,52	Д1	
В519	Коридор	5,73	Д1	
В520	Кладовая	4,32	Д1	
В521	Кладовая	3,44	Д1	
В522	Кладовая	3,98	Д1	
В523	Кладовая	2,62	Д1	
В524	Кладовая	2,95	Д1	
В525	Коридор	2,75	Д1	
В526	Коридор	2,27	Д1	
В527	Кладовая	3,19	Д1	
В528	Коридор	2,52	Д1	
В529	Коридор	5,73	Д1	
В530	Кладовая	4,32	Д1	
В531	Кладовая	3,44	Д1	
В532	Кладовая	3,98	Д1	
В533	Кладовая	2,62	Д1	
В534	Кладовая	2,95	Д1	
В535	Коридор	2,75	Д1	
В536	Коридор	2,27	Д1	
В537	Кладовая	3,19	Д1	
В538	Коридор	2,52	Д1	
В539	Коридор	5,73	Д1	
В540	Кладовая	4,32	Д1	
В541	Кладовая	3,44	Д1	
В542	Кладовая	3,98	Д1	
В543	Кладовая	2,62	Д1	
В544	Кладовая	2,95	Д1	
В545	Коридор	2,75	Д1	
В546	Коридор	2,27	Д1	
В547	Кладовая	3,19	Д1	
В548	Коридор	2,52	Д1	
В549	Коридор	5,73	Д1	
В550	Кладовая	4,32	Д1	
В551	Кладовая	3,44	Д1	
В552	Кладовая	3,98	Д1	
В553	Кладовая	2,62	Д1	
В554	Кладовая	2,95	Д1	
В555	Коридор	2,75	Д1	
В556	Коридор	2,27	Д1	
В557	Кладовая	3,19	Д1	
В558	Коридор	2,52	Д1	
В559	Коридор	5,73	Д1	
В560	Кладовая	4,32	Д1	
В561	Кладовая	3,44	Д1	
В562	Кладовая	3,98	Д1	
В563	Кладовая	2,62	Д1	
В564	Кладовая	2,95	Д1	
В565	Коридор	2,75	Д1	
В566	Коридор	2,27	Д1	
В567	Кладовая	3,19	Д1	
В568	Коридор	2,52	Д1	
В569	Коридор	5,73	Д1	
В570	Кладовая	4,32	Д1	
В571	Кладовая	3,44	Д1	
В572	Кладовая	3,98	Д1	
В573	Кладовая	2,62	Д1	
В574	Кладовая	2,95	Д1	
В575	Коридор	2,75	Д1	
В576	Коридор	2,27	Д1	
В577	Кладовая	3,19	Д1	
В578	Коридор	2,52	Д1	
В579	Коридор	5,73	Д1	
В580	Кладовая	4,32	Д1	
В581	Кладовая	3,44	Д1	
В582	Кладовая	3,98	Д1	
В583	Кладовая	2,62	Д1	
В584	Кладовая	2,95	Д1	
В585	Коридор	2,75	Д1	
В586	Коридор	2,27	Д1	
В587	Кладовая	3,19	Д1	
В588	Коридор	2,52	Д1	
В589	Коридор	5,73	Д1	
В590	Кладовая	4,32	Д1	
В591	Кладовая	3,44	Д1	
В592	Кладовая	3,98	Д1	
В593	Кладовая	2,62	Д1	
В594	Кладовая	2,95	Д1	
В595	Коридор	2,75	Д1	
В596	Коридор	2,27	Д1	
В597	Кладовая	3,19	Д1	
В598	Коридор	2,52	Д1	
В599	Коридор	5,73	Д1	
В600	Кладовая	4,32	Д1	
В601	Кладовая	3,44	Д1	
В602	Кладовая	3,98	Д1	
В603	Кладовая	2,62	Д1	
В604	Кладовая	2,95	Д1	
В605	Коридор	2,75	Д1	
В606	Коридор	2,27	Д1	
В607	Кладовая	3,19	Д1	
В608	Коридор	2,52	Д1	
В609	Коридор	5,73	Д1	
В610	Кладовая	4,32	Д1	
В611	Кладовая	3,44	Д1	
В612	Кладовая	3,98	Д1	
В613	Кладовая	2,62	Д1	
В614	Кладовая	2,95	Д1	
В615	Коридор	2,75	Д1	
В616	Коридор	2,27	Д1	
В617	Кладовая	3,19	Д1	
В618	Коридор	2,52	Д1	
В619	Коридор	5,73	Д1	
В620	Кладовая	4,32	Д1	
В621	Кладовая	3,44	Д1	
В622	Кладовая	3,98	Д1	
В623	Кладовая	2,62	Д1	
В624	Кладовая	2,95	Д1	
В625	Коридор	2,75	Д1	
В626	Коридор	2,27	Д1	
В627	Кладовая	3,19	Д1	
В628	Коридор	2,52	Д1	
В629	Коридор	5,73	Д1	
В630	Кладовая	4,32	Д1	
В631	Кладовая	3,44	Д1	
В632	Кладовая	3,98	Д1	
В633	Кладовая	2,62	Д1	
В634	Кладовая	2,95	Д1	
В635	Коридор	2,75	Д1	
В636	Коридор	2,27	Д1	
В637	Кладовая	3,19	Д1	
В638	Коридор	2,52	Д1	
В639	Коридор	5,73	Д1	
В640	Кладовая	4,32	Д1	
В641	Кладовая	3,44	Д1	
В642	Кладовая	3,98	Д1	
В643	Кладовая	2,62	Д1	
В644	Кладовая	2,95	Д1	
В645	Коридор	2,75	Д1	
В646	Коридор	2,27	Д1	
В647	Кладовая	3,19	Д1	
В648	Коридор	2,52	Д1	
В649	Коридор	5,73	Д1	
В650	Кладовая	4,32	Д1	
В651	Кладовая	3,44	Д1	
В652	Кладовая	3,98	Д1	
В653	Кладовая	2,62	Д1	
В654	Кладовая	2,95	Д1	
В655	Коридор	2,75	Д1	
В656	Коридор	2,27	Д1	
В657	Кладовая

Экспликация помещений 1 этажа

№ пом	Наименование	Площадь, м²	Категория здания
1001	Тамбур	13.99	
1002	Тамбур	8.75	
1003	Тамбур	9.55	
1004	Тамбур	9.73	
1005	Тамбур	10.58	
1006	Тамбур	16.33	
1007	Тамбур	13.88	
1008	Тамбур	11.74	
1009	Холл	15.40	
1010	Холл	6.05	
1011	Холл	6.05	
1012	Холл	15.40	
1013	Эстетическая клетка	15.31	
1014	Эстетическая клетка	20.12	
1015	Эстетическая клетка	20.12	
1016	Эстетическая клетка	15.29	
1017	Эстетическая клетка	13.38	
1018	Эстетическая клетка	16.29	
1019	Эстетическая клетка	12.55	
1020	Эстетическая клетка	15.62	
1021	Помещение	3.00	
1022	С/у	4.18	
1023	Помещение	12.98	
1024	С/у	3.83	
1025	Помещение	46.12	
1026	С/у	4.61	
1027	Помещение	47.51	
1028	С/у	4.00	
1029	Помещение	47.63	

Экспликация помещений 1 этажа

№ пом	Наименование	Площадь, м²	Категория здания
1030	С/у	4.43	
1031	Помещение	58.43	
1032	С/у	4.81	
1033	Помещение	48.20	
1034	С/у	3.66	
1035	Помещение	36.20	
1036	С/у	4.19	
1037	Помещение	59.71	
1038	С/у	3.43	
1039	Помещение	58.86	
1040	С/у	3.61	
1041	Помещение	36.26	
1042	С/у	3.43	
1043	Помещение	61.96	
1044	С/у	3.58	
1045	Помещение	20.91	
1046	С/у	3.86	
1047	Помещение	57.14	
1048	С/у	4.95	
1049	Помещение	54.18	
1050	С/у	3.88	
1051	Помещение	69.17	
1052	С/у	3.42	
1053	Помещение	43.18	
1054	С/у	3.61	
1055	Помещение	71.39	
1056	С/у	3.78	
1057	Помещение	37.15	
1058	С/у	2.87	

Экспликация помещений 1 этажа

№ пом	Наименование	Площадь, м²	Категория здания
1059	Помещение	19.51	
1060	С/у	3.28	
1061	Помещение	17.28	
1062	С/у	4.75	
1063	Помещение	88.42	
1064	С/у	4.07	
1065	С/у	1.55	

Инв.№ 15217

Таблица ЭКЛС

№ ЭКЛС	Алгоритм	МПР помещений	Типы извещателей	Номера	Примечание
1001	А	1001	ИП 212-64 прот. R3	1.8ТН0.74	
1002	А	1002	ИП 212-64 прот. R3	2.8ТН0.33, 2.8ТН0.31	
1003	А	1003	ИП 212-64 прот. R3	1.8ТН1.73	
1004	А	1004	ИП 212-64 прот. R3	3.8ТН0.106	
1005	А	1005	ИП 212-64 прот. R3	1.8ТН0.73	
1006	А	1006	ИП 212-64 прот. R3	2.8ТН0.42	
1007	А	1007	ИП 212-64 прот. R3	1.8ТН1.64, 1.8ТН1.74	
1008	А	1008	ИП 212-64 прот. R3	3.8ТН0.104	
1009	А	1009	ИП 212-64 прот. R3	1.8ТН0.76	
1010	А	1010	ИП 212-64 прот. R3	2.8ТН0.43	
1011	А	1011	ИП 212-64 прот. R3	1.8ТН1.65	
1012	А	1012	ИП 212-64 прот. R3	3.8ТН0.108	
1013	А	1013	ИПР 513-11 прот. R3	1.8ТН0.75	
1014	А	1014	ИПР 513-11 прот. R3	2.8ТН0.44	
1015	А	1015	ИП 212-64 прот. R3	1.8ТН1.63	
1016	А	1016	ИП 212-64 прот. R3	3.8ТН0.105	
1018	А	1018	ИП 212-64 прот. R3	2.8ТН0.32	
1020	А	1020	ИП 212-64 прот. R3	3.8ТН0.107	
1021	А	1021	ИП 212-64 прот. R3	1.8ТН0.71	
			ИПР 513-11 прот. R3	1.8ТН0.72	
1023	А	1023	ИП 212-64 прот. R3	1.8ТН0.69	
			ИПР 513-11 прот. R3	1.8ТН0.68	
1025	А	1025	ИП 212-64 прот. R3	1.8ТН0.65	
			ИПР 513-11 прот. R3	1.8ТН0.66	
1027	А	1027	ИП 212-64 прот. R3	1.8ТН0.63	
			ИПР 513-11 прот. R3	1.8ТН0.62	
1029	А	1029	ИП 212-64 прот. R3	1.8ТН0.59	
			ИПР 513-11 прот. R3	1.8ТН0.58	
1031	А	1031	ИП 212-64 прот. R3	1.8ТН0.56, 1.8ТН0.55	
			ИПР 513-11 прот. R3	1.8ТН0.57	
1033	А	1033	ИП 212-64 прот. R3	1.8ТН0.51	
			ИПР 513-11 прот. R3	1.8ТН0.52	
1035	А	1035	ИП 212-64 прот. R3	2.8ТН0.49	
			ИПР 513-11 прот. R3	2.8ТН0.50	
1037	А	1037	ИП 212-64 прот. R3	2.8ТН0.29, 2.8ТН0.45, 2.8ТН0.30	
			ИПР 513-11 прот. R3	2.8ТН0.46	
1039	А	1039	ИП 212-64 прот. R3	2.8ТН0.48, 2.8ТН0.37	
			ИПР 513-11 прот. R3	2.8ТН0.47	
1041	А	1041	ИП 212-64 прот. R3	2.8ТН0.35	
			ИПР 513-11 прот. R3	2.8ТН0.36	
1043	А	1043	ИП 212-64 прот. R3	1.8ТН1.71, 1.8ТН1.72	
			ИПР 513-11 прот. R3	1.8ТН1.70	
1045	А	1045	ИП 212-64 прот. R3	1.8ТН1.66	
			ИПР 513-11 прот. R3	1.8ТН1.67	
1047	А	1047	ИП 212-64 прот. R3	1.8ТН1.61, 1.8ТН1.55	
			ИПР 513-11 прот. R3	1.8ТН1.62	
1049	А	1049	ИП 212-64 прот. R3	1.8ТН1.59, 1.8ТН1.57	
			ИПР 513-11 прот. R3	1.8ТН1.60	
1051	А	1051	ИП 212-64 прот. R3	3.8ТН0.73, 3.8ТН0.75	
			ИПР 513-11 прот. R3	3.8ТН0.78	
1053	А	1053	ИП 212-64 прот. R3	3.8ТН0.79	
			ИПР 513-11 прот. R3	3.8ТН0.80	
1055	А	1055	ИП 212-64 прот. R3	3.8ТН0.81, 3.8ТН0.86, 3.8ТН0.84	
			ИПР 513-11 прот. R3	3.8ТН0.83	
1057	А	1057	ИП 212-64 прот. R3	3.8ТН0.89	
			ИПР 513-11 прот. R3	3.8ТН0.88	
1059	А	1059	ИП 212-64 прот. R3	3.8ТН0.103, 3.8ТН0.92	
			ИПР 513-11 прот. R3	3.8ТН0.93	
1061	А	1061	ИП 212-64 прот. R3	3.8ТН0.96, 3.8ТН0.102, 3.8ТН0.95	
			ИПР 513-11 прот. R3	3.8ТН0.94	
1063	А	1063	ИП 212-64 прот. R3	3.8ТН0.100, 3.8ТН0.101	
			ИПР 513-11 прот. R3	3.8ТН0.99	

						18-ПД/КЖСР/21-ИОС5.2
Изм.	Кол.уч.	Лист	N.док.	Подпись	Дата	Жилой дом №30 в зоне многоэтажной жилой застройки микрорайона №30 в г.Грозном
Разраб.		Бахмук			03.22	Жилой дом №30
Проверил		Торнев			03.22	Стадия / Лист / Листов: П / 9
Н.контр.		Торнев			03.22	Расположение сетей связи на плане первого этажа
						АО "ЛИСТАУТ" ТЕРПРОЛЕСХОЗПРОЕКТ

Формат А2х3

Согласовано

Взам. инв. №

Подпись и дата

Инв. № подл.

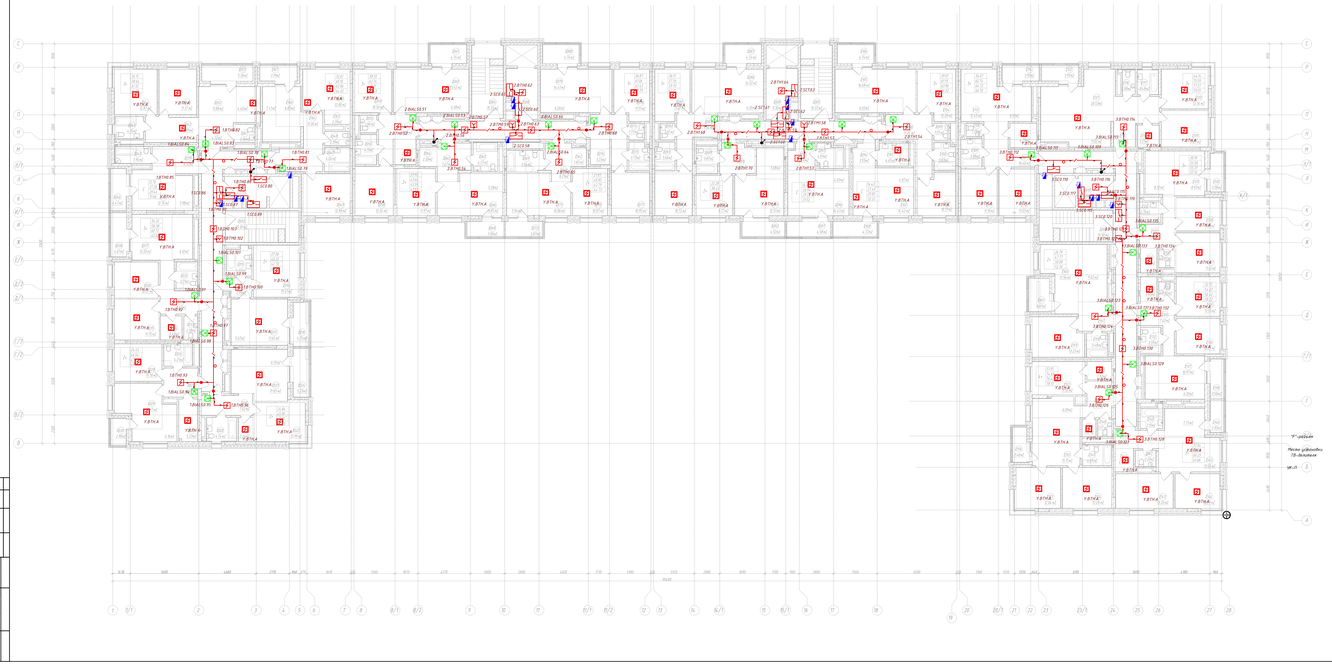

Экспликация помещений 2

№ зон	Наименование	Площадь, м²	Кат. помещения
2001	Лестничная клетка	8.40	
2006	Лестничная клетка	8.35	
2007	Лестничная клетка	9.10	
2080	Лестничная клетка	8.40	
2007	Тамбур	2.1	
2008	Тамбур	2.10	
2009	Тамбур	2.10	
2010	Тамбур	2.10	
2011	Тамбур	2.10	
2012	Тамбур	2.10	
2013	Тамбур	2.10	
2014	Тамбур	2.10	
2015	Тамбур	2.10	
2016	Тамбур	2.10	
2017	Тамбур	2.10	
2018	Тамбур	2.10	
2019	Тамбур	2.10	
2020	Тамбур	2.10	
2021	Тамбур	2.10	
2022	Тамбур	2.10	
2023	Тамбур	2.10	
2024	Тамбур	2.10	
2025	Тамбур	2.10	
2026	Тамбур	2.10	
2027	Тамбур	2.10	
2028	Тамбур	2.10	
2029	Тамбур	2.10	
2030	Тамбур	2.10	
2031	Тамбур	2.10	
2032	Тамбур	2.10	
2033	Тамбур	2.10	
2034	Тамбур	2.10	
2035	Тамбур	2.10	
2036	Тамбур	2.10	
2037	Тамбур	2.10	
2038	Тамбур	2.10	
2039	Тамбур	2.10	
2042	Тамбур	2.10	
2043	Тамбур	2.10	

Экспликация помещений 2

№ зон	Наименование	Площадь, м²	Кат. помещения
2059	Холл комнат	11.75	
2060	Холл комнат	10.07	
2061	Кухня-столовая	19.61	
2062	Лобби	4.67	
2063	Тамбур	1.52	
2064	Туалет	1.96	
2065	Туалет	1.18	
2066	Коридор	8.80	
2067	Кладовая	0.80	
2068	Холл комнат	11.07	
2069	Холл комнат	10.41	
2070	Кухня-столовая	21.53	
2071	Лобби	4.67	
2072	Тамбур	2.10	
2073	Тамбур	2.10	
2074	Тамбур	2.10	
2075	Тамбур	2.10	
2076	Тамбур	2.10	
2077	Тамбур	2.10	
2078	Тамбур	2.10	
2079	Тамбур	2.10	
2080	Тамбур	2.10	
2081	Тамбур	2.10	
2082	Тамбур	2.10	
2083	Тамбур	2.10	
2084	Тамбур	2.10	
2085	Тамбур	2.10	
2086	Тамбур	2.10	
2087	Тамбур	2.10	
2088	Тамбур	2.10	
2089	Тамбур	2.10	
2090	Тамбур	2.10	
2091	Тамбур	2.10	
2092	Тамбур	2.10	
2093	Тамбур	2.10	
2094	Тамбур	2.10	

Экспликация помещений 2

№ зон	Наименование	Площадь, м²	Кат. помещения
2095	Холл комнат	11.07	
2096	Кухня-столовая	21.53	
2097	Лобби	4.67	
2098	Тамбур	2.10	
2099	Тамбур	2.10	
2100	Тамбур	2.10	
2101	Тамбур	2.10	
2102	Тамбур	2.10	
2103	Тамбур	2.10	
2104	Тамбур	2.10	
2105	Тамбур	2.10	
2106	Тамбур	2.10	
2107	Тамбур	2.10	
2108	Тамбур	2.10	
2109	Тамбур	2.10	
2110	Тамбур	2.10	
2111	Тамбур	2.10	
2112	Тамбур	2.10	
2113	Тамбур	2.10	
2114	Тамбур	2.10	
2115	Тамбур	2.10	
2116	Тамбур	2.10	
2117	Тамбур	2.10	
2118	Тамбур	2.10	
2119	Тамбур	2.10	
2120	Тамбур	2.10	
2121	Тамбур	2.10	
2122	Тамбур	2.10	
2123	Тамбур	2.10	
2124	Тамбур	2.10	
2125	Тамбур	2.10	
2126	Тамбур	2.10	
2127	Тамбур	2.10	
2128	Тамбур	2.10	
2129	Тамбур	2.10	
2130	Тамбур	2.10	
2131	Тамбур	2.10	
2132	Тамбур	2.10	
2133	Тамбур	2.10	
2134	Тамбур	2.10	

Экспликация помещений 2

№ зон	Наименование	Площадь, м²	Кат. помещения
2135	Холл комнат	11.07	
2136	Кухня-столовая	21.53	
2137	Лобби	4.67	
2138	Тамбур	2.10	
2139	Тамбур	2.10	
2140	Тамбур	2.10	
2141	Тамбур	2.10	
2142	Тамбур	2.10	
2143	Тамбур	2.10	
2144	Тамбур	2.10	
2145	Тамбур	2.10	
2146	Тамбур	2.10	
2147	Тамбур	2.10	
2148	Тамбур	2.10	
2149	Тамбур	2.10	
2150	Тамбур	2.10	
2151	Тамбур	2.10	
2152	Тамбур	2.10	
2153	Тамбур	2.10	
2154	Тамбур	2.10	
2155	Тамбур	2.10	
2156	Тамбур	2.10	
2157	Тамбур	2.10	
2158	Тамбур	2.10	
2159	Тамбур	2.10	
2160	Тамбур	2.10	
2161	Тамбур	2.10	
2162	Тамбур	2.10	
2163	Тамбур	2.10	
2164	Тамбур	2.10	
2165	Тамбур	2.10	
2166	Тамбур	2.10	
2167	Тамбур	2.10	
2168	Тамбур	2.10	
2169	Тамбур	2.10	
2170	Тамбур	2.10	
2171	Тамбур	2.10	
2172	Тамбур	2.10	
2173	Тамбур	2.10	
2174	Тамбур	2.10	
2175	Тамбур	2.10	
2176	Тамбур	2.10	
2177	Тамбур	2.10	
2178	Тамбур	2.10	
2179	Тамбур	2.10	
2180	Тамбур	2.10	
2181	Тамбур	2.10	
2182	Тамбур	2.10	
2183	Тамбур	2.10	
2184	Тамбур	2.10	

Экспликация помещений 2

№ зон	Наименование	Площадь, м²	Кат. помещения
2185	Холл комнат	11.07	
2186	Кухня-столовая	21.53	
2187	Лобби	4.67	
2188	Тамбур	2.10	
2189	Тамбур	2.10	
2190	Тамбур	2.10	
2191	Тамбур	2.10	
2192	Тамбур	2.10	
2193	Тамбур	2.10	
2194	Тамбур	2.10	
2195	Тамбур	2.10	
2196	Тамбур	2.10	
2197	Тамбур	2.10	
2198	Тамбур	2.10	
2199	Тамбур	2.10	
2200	Тамбур	2.10	
2201	Тамбур	2.10	
2202	Тамбур	2.10	
2203	Тамбур	2.10	
2204	Тамбур	2.10	
2205	Тамбур	2.10	
2206	Тамбур	2.10	
2207	Тамбур	2.10	
2208	Тамбур	2.10	
2209	Тамбур	2.10	
2210	Тамбур	2.10	
2211	Тамбур	2.10	
2212	Тамбур	2.10	
2213	Тамбур	2.10	
2214	Тамбур	2.10	
2215	Тамбур	2.10	
2216	Тамбур	2.10	
2217	Тамбур	2.10	
2218	Тамбур	2.10	
2219	Тамбур	2.10	
2220	Тамбур	2.10	
2221	Тамбур	2.10	
2222	Тамбур	2.10	
2223	Тамбур	2.10	
2224	Тамбур	2.10	
2225	Тамбур	2.10	
2226	Тамбур	2.10	
2227	Тамбур	2.10	
2228	Тамбур	2.10	
2229	Тамбур	2.10	
2230	Тамбур	2.10	
2231	Тамбур	2.10	
2232	Тамбур	2.10	
2233	Тамбур	2.10	
2234	Тамбур	2.10	

Экспликация помещений 2

№ зон	Наименование	Площадь, м²	Кат. помещения
2235	Холл комнат	11.07	
2236	Кухня-столовая	21.53	
2237	Лобби	4.67	
2238	Тамбур	2.10	
2239	Тамбур	2.10	
2240	Тамбур	2.10	
2241	Тамбур	2.10	
2242	Тамбур	2.10	
2243	Тамбур	2.10	
2244	Тамбур	2.10	
2245	Тамбур	2.10	
2246	Тамбур	2.10	
2247	Тамбур	2.10	
2248	Тамбур	2.10	
2249	Тамбур	2.10	
2250	Тамбур	2.10	
2251	Тамбур	2.10	
2252	Тамбур	2.10	
2253	Тамбур	2.10	
2254	Тамбур	2.10	
2255	Тамбур	2.10	
2256	Тамбур	2.10	
2257	Тамбур	2.10	
2258	Тамбур	2.10	
2259	Тамбур	2.10	
2260	Тамбур	2.10	
2261	Тамбур	2.10	
2262	Тамбур	2.10	
2263	Тамбур	2.10	
2264	Тамбур	2.10	
2265	Тамбур	2.10	
2266	Тамбур	2.10	
2267	Тамбур	2.10	
2268	Тамбур	2.10	
2269	Тамбур	2.10	
2270	Тамбур	2.10	
2271	Тамбур	2.10	
2272	Тамбур	2.10	
2273	Тамбур	2.10	
2274	Тамбур	2.10	

Экспликация помещений 2

№ зон	Наименование	Площадь, м²	Кат. помещения
2275	Холл комнат	11.07	
2276	Кухня-столовая	21.53	
2277	Лобби	4.67	
2278	Тамбур	2.10	
2279	Тамбур	2.10	
2280	Тамбур	2.10	
2281	Тамбур	2.10	
2282	Тамбур	2.10	
2283	Тамбур	2.10	
2284	Тамбур	2.10	
2285	Тамбур	2.10	
2286	Тамбур	2.10	
2287	Тамбур	2.10	
2288	Тамбур	2.10	
2289	Тамбур	2.10	
2290	Тамбур	2.10	
2291	Тамбур	2.10	
2292	Тамбур	2.10	
2293	Тамбур	2.10	
2294	Тамбур	2.10	
2295	Тамбур	2.10	
2296	Тамбур	2.10	
2297	Тамбур	2.10	
2298	Тамбур	2.10	
2299	Тамбур	2.10	
2300	Тамбур	2.10	
2301	Тамбур	2.10	
2302	Тамбур	2.10	
2303	Тамбур	2.10	
2304	Тамбур	2.10	
2305	Тамбур	2.10	
2306	Тамбур	2.10	
2307	Тамбур	2.10	
2308	Тамбур	2.10	
2309	Тамбур	2.10	
2310	Тамбур	2.10	
2311	Тамбур	2.10	
2312	Тамбур	2.10	
2313	Тамбур	2.10	
2314	Тамбур	2.10	

Экспликация помещений 2

№ зон	Наименование	Площадь, м²	Кат. помещения
2315	Холл комнат	11.07	
2316	Кухня-столовая	21.53	
2317	Лобби	4.67	
2318	Тамбур	2.10	
2319	Тамбур	2.10	
2320	Тамбур	2.10	
2321	Тамбур	2.10	
2322	Тамбур	2.10	
2323	Тамбур	2.10	
2324	Тамбур	2.10	
2325	Тамбур	2.10	
2326	Тамбур	2.10	
2327	Тамбур	2.10	
2328	Тамбур	2.10	
2329	Тамбур	2.10	
2330	Тамбур	2.10	
2331	Тамбур	2.10	
2332	Тамбур	2.10	
2333	Тамбур	2.10	
2334	Тамбур	2.10	
2335	Тамбур	2.10	
2336	Тамбур	2.10	
2337	Тамбур	2.10	
2338	Тамбур	2.10	
2339	Тамбур	2.10	
2340	Тамбур	2.10	
2341	Тамбур	2.10	
2342	Тамбур	2.10	
2343	Тамбур	2.10	
2344	Тамбур	2.10	

Таблица ЭКПС

№ ЭКПС	Квадрант	МКД помещения	Тип оборудования	Номера	Примечание
2002	А	2002	АПУ 10Б-П прим. Ф3	2.В1ПК13.13, 2.В1ПК13.9	
			АП-2С-4к прим. Ф3	2.В1ПК13.1, 2.В1ПК13.6	
2007	А	2007	АП-2С-4к прим. Ф3	2.В1ПК8.8	
2008	А	2008	АП-2С-4к прим. Ф3	2.В1ПК14.2	
2009	А	2009	АП-2С-4к прим. Ф3	2.В1ПК14.1	
2010	А	2010	АП-2С-4к прим. Ф3	2.В1ПК7.16	
2011	А	2011	АПУ 10Б-П прим. Ф3	2.В1ПК13.8, 2.В1ПК13.8	
			ДИП-34А-04	2.В1ПК13.5	
			АП-2С-4к прим. Ф3	2.В1ПК13.3	
2012	А	2012	АПУ 10Б-П прим. Ф3	2.В1ПК7.19, 2.В1ПК7.17	
			АП-2С-4к прим. Ф3	2.В1ПК7.20, 2.В1ПК7.18	
2014	А	2014	АП-2С-4к прим. Ф3	2.В1ПК7.10	
2016	А	2016	АП-2С-4к прим. Ф3	2.Т1ПК.4	
2017	А	2017, 2017	АП-2С-4к прим. Ф3	2.Т1ПК.4	
2019	А	2019	АП-2С-4к прим. Ф3	2.В1ПК7.16	
2021	А	2021	АП-2С-4к прим. Ф3	2.Т1ПК.4	
2022	А	2022	АП-2С-4к прим. Ф3	2.Т1ПК.4	
2023	А	2023, 2023	АП-2С-4к прим. Ф3	2.Т1ПК.4	
2025	А	2025	АП-2С-4к прим. Ф3	2.В1ПК7.13	
2027	А	2027	АП-2С-4к прим. Ф3	2.Т1ПК.4	
2028	А	2028	АП-2С-4к прим. Ф3	2.Т1ПК.4	
2029	А	2029, 2029	АП-2С-4к прим. Ф3	2.Т1ПК.4	
2031	А	2031	АП-2С-4к прим. Ф3	2.В1ПК7.12	
2036	А	2036	АП-2С-4к прим. Ф3	2.Т1ПК.4	
2037	А	2037	АП-2С-4к прим. Ф3	2.Т1ПК.4	
2038	А	2038	АП-2С-4к прим. Ф3	2.Т1ПК.4	
2039	А	2039, 2039	АП-2С-4к прим. Ф3	2.Т1ПК.4	
2042	А	2042	АП-2С-4к прим. Ф3	2.Т1ПК.4	
2043	А	2043	АП-2С-4к прим. Ф3	2.Т1ПК.4	

2044	А	2044	АП-2С-4к прим. Ф3	2.Т1ПК.4	
2045	А	2045, 2045	АП-2С-4к прим. Ф3	2.Т1ПК.4	
2049	А	2049	АП-2С-4к прим. Ф3	2.Т1ПК.4	
2050	А	2050	АП-2С-4к прим. Ф3	2.Т1ПК.4, 2.Т1ПК.4	
2052	А	2052, 2052	АП-2С-4к прим. Ф3	2.Т1ПК.4	
2054	А	2054	АП-2С-4к прим. Ф3	2.В1ПК7.12	
2057	А	2057	АП-2С-4к прим. Ф3	2.Т1ПК.4	
2058	А	2058	АП-2С-4к прим. Ф3	2.Т1ПК.4	
2059	А	2059	АП-2С-4к прим. Ф3	2.Т1ПК.4	
2060	А	2060, 2060	АП-2С-4к прим. Ф3	2.Т1ПК.4	
2062	А	2062	АП-2С-4к прим. Ф3	2.В1ПК7.14	
2065	А	2065	АП-2С-4к прим. Ф3	2.Т1ПК.4	
2066	А	2066, 2066	АП-2С-4к прим. Ф3	2.Т1ПК.4	
2068	А	2068, 2068	АП-2С-4к прим. Ф3	2.В1ПК7.11	
2070	А	2070	АП-2С-4к прим. Ф3	2.Т1ПК.4	
2071	А	2071, 2071	АП-2С-4к прим. Ф3	2.Т1ПК.4	
2073	А	2073	АП-2С-4к прим. Ф3	2.В1ПК7.18	
2078	А	2078	АП-2С-4к прим. Ф3	2.Т1ПК.4	
2079	А	2079, 2079	АП-2С-4к прим. Ф3	2.Т1ПК.4	
2081	А	2081	АП-2С-4к прим. Ф3	2.В1ПК7.18	
2086	А	2086	АП-2С-4к прим. Ф3	2.Т1ПК.4	
2085	А	2085	АП-2С-4к прим. Ф3	2.Т1ПК.4	
2086	А	2086, 2086	АП-2С-4к прим. Ф3	2.Т1ПК.4	
2088	А	2088	АП-2С-4к прим. Ф3	2.В1ПК7.11	
2090	А	2090	АП-2С-4к прим. Ф3	2.Т1ПК.4	
2091	А	2091, 2091	АП-2С-4к прим. Ф3	2.Т1ПК.4	
2095	А	2095	АП-2С-4к прим. Ф3	2.В1ПК7.13	
2098	А	2098	АП-2С-4к прим. Ф3	2.В1ПК7.14	
2101	А	2101	АП-2С-4к прим. Ф3	2.Т1ПК.4	
2102	А	2102, 2102	АП-2С-4к прим. Ф3	2.Т1ПК.4, 2.Т1ПК.4	
2103	А	2103	АП-2С-4к прим. Ф3	2.Т1ПК.4	

2106	А	2106	АП-2С-4к прим. Ф3	2.Т1ПК.4	
2108	А	2108	АП-2С-4к прим. Ф3	2.Т1ПК.4	
2110	А	2110	АП-2С-4к прим. Ф3	2.Т1ПК.4	
2111	А	2111	АП-2С-4к прим. Ф3	2.Т1ПК.4	
2112	А	2112	АП-2С-4к прим. Ф3	2.Т1ПК.4	
2113	А	2113	АП-2С-4к прим. Ф3	2.Т1ПК.4	
2114	А	2114	АП-2С-4к прим. Ф3	2.Т1ПК.4	
2115	А	2115	АП-2С-4к прим. Ф3	2.Т1ПК.4	
2116	А	2116	АП-2С-4к прим. Ф3	2.Т1ПК.4	
2117	А	2117, 2117	АП-2С-4к прим. Ф3	2.Т1ПК.4	
2119	А	2119	АП-2С-4к прим. Ф3	2.В1ПК7.13	
2121	А	2121	АП-2С-4к прим. Ф3	2.Т1ПК.4	
2123	А	2123	АП-2С-4к прим. Ф3	2.Т1ПК.4	
2124	А	2124	АП-2С-4к прим. Ф3	2.Т1ПК.4	
2125	А	2125	АП-2С-4к прим. Ф3	2.Т1ПК.4	
2126	А	2126	АП-2С-4к прим. Ф3	2.Т1ПК.4	
2127	А	2127	АП-2С-4к прим. Ф3	2.Т1ПК.4	
2128	А	2128	АП-2С-4к прим. Ф3	2.Т1ПК.4	
2129	А	2129, 2129	АП-2С-4к прим. Ф3	2.Т1ПК.4	
2131	А	2131	АП-2С-4к прим. Ф3	2.В1ПК7.10	
2135	А	2135	АП-2С-4к прим. Ф3	2.Т1ПК.4	
2136	А	2136	АП-2С-4к прим. Ф3	2.Т1ПК.4	
2137	А	2137, 2137	АП-2С-4к прим. Ф3	2.Т1ПК.4	
2139	А	2139	АП-2С-4к прим. Ф3	2.В1ПК7.10	
2141	А	2141	АП-2С-4к прим. Ф3	2.Т1ПК.4	
2142	А	2142	АП-2С-4к прим. Ф3	2.Т1ПК.4	
2143	А	2143	АП-2С-4к прим. Ф3	2.Т1ПК.4	
2144	А	2144	АП-2С-4к прим. Ф3	2.Т1ПК.4	

2146	А	2146	АП-2С-4к прим. Ф3	2.Т1ПК.4	
2147	А	2147	АП-2С-4к прим. Ф3	2.Т1ПК.4	
2148	А	2148	АП-2С-4к прим. Ф3	2.Т1ПК.4	
2149	А	2149	АП-2С-4к прим. Ф3	2.Т1ПК.4	
2150	А	2150	АП-2С-4к прим. Ф3	2.Т1ПК.4	
2151	А	2151	АП-2С-4к прим. Ф3	2.Т1ПК.4	
2152	А	2152	АП-2С-4к прим. Ф3	2.Т1ПК.4	
2153	А	2153	АП-2С-4к прим. Ф3	2.Т1ПК.4	
2154	А	2154	АП-2С-4к прим. Ф3	2.Т1ПК.4	
2155	А	2155	АП-2С-4к прим. Ф3	2.Т1ПК.4	
2156	А	2156	АП-2С-4к прим. Ф3	2.Т1ПК.4	
2157	А	2157	АП-2С-4к прим. Ф3	2.Т1ПК.4	
2158	А	2158	АП-2С-4к прим. Ф3	2.Т1ПК.4	
2159	А	2159	АП-2С-4к прим. Ф3	2.Т1ПК.4	
2160	А	2160	АП-2С-4к прим. Ф3	2.Т1ПК.4	
2161	А	2161	АП-2С-4к прим. Ф3	2.В1ПК7.17	
2169	А	2169, 2169	АП-2С-4к прим. Ф3	2.В1ПК7.12	
2162	А	2162	АП-2С-4к прим. Ф3	2.В1ПК7.10, 2.В1ПК7.10	
АП-2С-4к прим. Ф3			2.В1ПК7.10.1, 2.В1ПК7.10		

2170	А	2170, 2170	АП-2С-4к прим. Ф3	2.Т1ПК.4	
2171	А	2171	АП-2С-4к прим. Ф3	2.В1ПК7.13.1	
2179	А	2179	АП-2С-4к прим. Ф3	2.Т1ПК.4	
2180	А	2180	АП-2С-4к прим. Ф3	2.Т1ПК.4	
2181	А	2181	АП-2С-4к прим. Ф3	2.Т1ПК.4	
2182	А	2182	АП-2С-4к прим. Ф3	2.Т1ПК.4	
2183	А	2183	АП-2С-4к прим. Ф3	2.Т1ПК.4	
2184	А	2184	АП-2С-4к прим. Ф3	2.Т1ПК.4	
2185	А	2185	АП-2С-4к прим. Ф3	2.Т1ПК.4	
2186	А	2186	АП-2С-4к прим. Ф3	2.Т1ПК.4	
2187	А	2187	АП-2С-4к прим. Ф3	2.Т1ПК.4	
2188	А	2188	АП-2С-4к прим. Ф3	2.Т1ПК.4	
2189	А	2189	АП-2С-4к прим. Ф3	2.Т1ПК.4	
2190	А	2190	АП-2С-4к прим. Ф3	2.Т1ПК.4	
2191	А	2191	АП-2С-4к прим. Ф3	2.Т1ПК.4	
2192	А	2192	АП-2С-4к прим. Ф3	2.Т1ПК.4	
2193	А	2193	АП-2С-4к прим. Ф3	2.Т1ПК.4	
2194	А	2194	АП-2С-4к прим. Ф3	2.Т1ПК.4	

2195	А	2195, 2195	АП-2С-4к прим. Ф3	2.Т1ПК.4	
2197	А	2197	АП-2С-4к прим. Ф3	2.В1ПК7.13.1	
2199	А	2199	АП-2С-4к прим. Ф3	2.Т1ПК.4	
2200	А	2200, 2200	АП-2С-4к прим. Ф3	2.Т1ПК.4	
2201	А	2201	АП-2С-4к прим. Ф3	2.В1ПК7.10	
2209	А	2209, 2209	АП-2С-4к прим. Ф3	2.В1ПК7.10	
2042	А	2042	АП-2С-4к прим. Ф3	2.В1ПК7.10, 2.В1ПК7.10	
АП-2С-4к прим. Ф3			2.В1ПК7.10.1, 2.В1ПК7.10		

Версия АОВ

						18-ПД/КР27/21-АОВ.3			
						Жилой дом №18 в зоне многоэтажной жилой застройки микрорайона №18 в Центре			
Изм.	Кол.уч.	Лист	N док.	Подпись	Дата				
Разраб.	Шайдуров				22.21	Жилой дом №18	Стадия	Лист	Листов
Пров.	Сергеев				22.21		Р	4	
Н.контр.	Сергеев				22.21	Расположение схем: Окна на плане наиболее опасны	АО "ЮГИНТИ ПРОМСТРОЙПРОЕКТ"		

"Г" розділ

Межа відповіді ПА-дилемма

ЗМ.П.

Експликація приміщень 2 зміна

№ на пл.	Найменування	Площа, м²	Кат. груп.
1001	Коридор	2,02	
1002	Коридор	9,42	
1003	Кімната	2,02	
1004	Кімната	2,02	
1005	Кімната	2,02	
1006	Кімната	2,02	
1007	Кімната	2,02	

№ ЗКПС	Алгоритм	№№ помещений	Типы извещателей	Номера	Примечание
3002	А	3002	ИПР 513-11 прот. R3	2.ВТМ0.75, 2.ВТМ0.77	
			ИП 212-64 прот. R3	2.ВТН0.81, 2.ВТН0.74	
3007	А	3007	ИП 212-64 прот. R3	1.ВТН0.115	
3008	А	3008	ИП 212-64 прот. R3	2.ВТН0.79	
3009	А	3009	ИП 212-64 прот. R3	2.ВТН1.83	
3010	А	3010	ИП 212-64 прот. R3	3.ВТН0.142	
3011	А	3011	ИПР 513-11 прот. R3	2.ВТМ1.78, 2.ВТМ1.77	
			ИПР 513-11 прот. R3	2.ВТН1.84	
			ИП 212-64 прот. R3	2.ВТН1.76	
3012	А	3012	ИПР 513-11 прот. R3	3.ВТМ0.146, 3.ВТМ0.151	
			ИП 212-64 прот. R3	3.ВТН0.148, 3.ВТН0.157	
3014	А	3014	ИП 212-64 прот. R3	1.ВТН0.126	
3016	А	3016	ИП 212-64 прот. R3	Y.ВТН.А	
3017	А		ИП 212-64 прот. R3	Y.ВТН.А	
3019	А	3019	ИП 212-64 прот. R3	1.ВТН0.123	
3021	А	3021	ИП 212-64 прот. R3	Y.ВТН.А	
3022	А	3022	ИП 212-64 прот. R3	Y.ВТН.А	
3023	А		ИП 212-64 прот. R3	Y.ВТН.А	
3025	А	3025	ИП 212-64 прот. R3	1.ВТН0.130	
3027	А	3027	ИП 212-64 прот. R3	Y.ВТН.А	
3028	А	3028	ИП 212-64 прот. R3	Y.ВТН.А	
3029	А		ИП 212-64 прот. R3	Y.ВТН.А	
3031	А	3031	ИП 212-64 прот. R3	1.ВТН0.119	
3034	А	3034	ИП 212-64 прот. R3	Y.ВТН.А	
3035	А	3035	ИП 212-64 прот. R3	Y.ВТН.А	
3036	А	3036	ИП 212-64 прот. R3	Y.ВТН.А	
3037	А		ИП 212-64 прот. R3	Y.ВТН.А	
3039	А	3039	ИП 212-64 прот. R3	1.ВТН0.112	
3042	А	3042	ИП 212-64 прот. R3	Y.ВТН.А	
3043	А	3043	ИП 212-64 прот. R3	Y.ВТН.А	
3044	А	3044	ИП 212-64 прот. R3	Y.ВТН.А	
3045	А		ИП 212-64 прот. R3	Y.ВТН.А	
3049	А	3049	ИП 212-64 прот. R3	Y.ВТН.А	
3050	А	3050	ИП 212-64 прот. R3	Y.ВТН.А	
3052	А		ИП 212-64 прот. R3	Y.ВТН.А	
3054	А	3054	ИП 212-64 прот. R3	2.ВТН0.70	
3057	А	3057	ИП 212-64 прот. R3	Y.ВТН.А	
3058	А	3058	ИП 212-64 прот. R3	Y.ВТН.А	
3059	А	3059	ИП 212-64 прот. R3	Y.ВТН.А	
3060	А		ИП 212-64 прот. R3	Y.ВТН.А	
3062	А	3062	ИП 212-64 прот. R3	2.ВТН0.73	
3064	А	3064	ИП 212-64 прот. R3	Y.ВТН.А	
3065	А	3065	ИП 212-64 прот. R3	Y.ВТН.А	
3066	А		ИП 212-64 прот. R3	Y.ВТН.А	
3068	А		ИП 212-64 прот. R3	2.ВТН0.84	
3070	А	3070	ИП 212-64 прот. R3	Y.ВТН.А	
3071	А		ИП 212-64 прот. R3	Y.ВТН.А	
3073	А	3073	ИП 212-64 прот. R3	2.ВТН0.86	
3077	А	3077	ИП 212-64 прот. R3	Y.ВТН.А	
3078	А	3078	ИП 212-64 прот. R3	Y.ВТН.А	
3079	А		ИП 212-64 прот. R3	Y.ВТН.А	
3081	А	3081	ИП 212-64 прот. R3	2.ВТН1.87	
3084	А	3084	ИП 212-64 прот. R3	Y.ВТН.А	
3085	А	3085	ИП 212-64 прот. R3	Y.ВТН.А	
3086	А		ИП 212-64 прот. R3	Y.ВТН.А	
3088	А	3088	ИП 212-64 прот. R3	2.ВТН1.89	
3090	А	3090	ИП 212-64 прот. R3	Y.ВТН.А	
3091	А		ИП 212-64 прот. R3	Y.ВТН.А	
3093	А	3093	ИП 212-64 прот. R3	2.ВТН1.72	
3098	А	3098	ИП 212-64 прот. R3	2.ВТН1.73	
3101	А	3101	ИП 212-64 прот. R3	Y.ВТН.А	
3102	А		ИП 212-64 прот. R3	Y.ВТН.А, Y.ВТН.А	
3103	А	3103	ИП 212-64 прот. R3	Y.ВТН.А	
3104	А	3104	ИП 212-64 прот. R3	Y.ВТН.А	
3105	А		ИП 212-64 прот. R3	Y.ВТН.А	
3110	А	3110	ИП 212-64 прот. R3	Y.ВТН.А	
3111	А	3111	ИП 212-64 прот. R3	Y.ВТН.А	
3112	А	3112	ИП 212-64 прот. R3	Y.ВТН.А	
3113	А		ИП 212-64 прот. R3	Y.ВТН.А	
3118	А	3118	ИП 212-64 прот. R3	Y.ВТН.А	
3119	А	3119	ИП 212-64 прот. R3	Y.ВТН.А	
3130	А	3130	ИП 212-64 прот. R3	Y.ВТН.А	
3121	А		ИП 212-64 прот. R3	Y.ВТН.А	
3123	А	3123	ИП 212-64 прот. R3	3.ВТН0.150	
3126	А	3126	ИП 212-64 прот. R3	Y.ВТН.А	
3127	А	3127	ИП 212-64 прот. R3	Y.ВТН.А	
3128	А	3128	ИП 212-64 прот. R3	Y.ВТН.А	
3129	А		ИП 212-64 прот. R3	Y.ВТН.А	
3131	А	3131	ИП 212-64 прот. R3	3.ВТН0.155	
3134	А	3134	ИП 212-64 прот. R3	Y.ВТН.А	
3135	А	3135	ИП 212-64 прот. R3	Y.ВТН.А	
3136	А	3136	ИП 212-64 прот. R3	Y.ВТН.А	
3137	А		ИП 212-64 прот. R3	Y.ВТН.А	
3139	А	3139	ИП 212-64 прот. R3	3.ВТН0.162	
3141	А	3141	ИП 212-64 прот. R3	Y.ВТН.А	
3143	А	3143	ИП 212-64 прот. R3	Y.ВТН.А	
3144	А	3144	ИП 212-64 прот. R3	Y.ВТН.А	
3145	А		ИП 212-64 прот. R3	Y.ВТН.А	
3147	А	3147	ИП 212-64 прот. R3	3.ВТН0.160	
3150	А	3150	ИП 212-64 прот. R3	Y.ВТН.А	
3151	А	3151	ИП 212-64 прот. R3	Y.ВТН.А	
3152	А	3152	ИП 212-64 прот. R3	Y.ВТН.А	
3153	А	3153	ИП 212-64 прот. R3	Y.ВТН.А	
3154	А	3154	ИП 212-64 прот. R3	Y.ВТН.А	
3155	А		ИП 212-64 прот. R3	Y.ВТН.А	
3157	А	3157	ИП 212-64 прот. R3	3.ВТН0.156	
3159	А	3159	ИП 212-64 прот. R3	Y.ВТН.А	
3160	А		ИП 212-64 прот. R3	Y.ВТН.А	
3165	А	3165	ИП 212-64 прот. R3	1.ВТН0.107	
3166	А		ИП 212-64 прот. R3	Y.ВТН.А	
3169	А		ИП 212-64 прот. R3	1.ВТН0.110	
3462	А	3462	ИПР 513-11 прот. R3	1.ВТМ0.129, 1.ВТМ0.117	
			ИП 212-64 прот. R3	1.ВТН0.130, 1.ВТН0.124	

Согласовано

Взам. инв. N

Подпись и дата

Инв. N подл.

Изм.	Кол.уч.	Лист	N док.	Подпись	Дата
Разраб.		Бахмут			03.21
Проверил		Тортев			03.21
Н.контр.		Тортев			03.21

18-ПД/ХМСР/21-ИОС5.3

Жилой дом №30 в зоне многоэтажной жилой застройки микрорайона №30 г. Сургута

Жилой дом №30

Стадия	Лист	Листов
П	8	

Таблица ЗКПС третьего этажа

АО "ИНСТИТУТ ТЮМЕНЬГРАЖДАНПРОЕКТ"

Формат А4х3

№ ЗКПС	Алгоритм	№№ помещений	Типы извещателей	Номера	Примечание
4002	А	4002	ИПР 513-11 прот. R3	2.ВТМ0.93, 2.ВТМ0.95	
			ИП 212-64 прот. R3	2.ВТН0.99, 2.ВТН0.92	
4007	А	4007	ИП 212-64 прот. R3	1.ВТН0.142	
4008	А	4008	ИП 212-64 прот. R3	2.ВТН0.97	
4009	А	4009	ИП 212-64 прот. R3	2.ВТН1.101	
4010	А	4010	ИП 212-64 прот. R3	3.ВТН0.170	
4011	А	4011	ИПР 513-11 прот. R3	2.ВТМ1.97, 2.ВТМ1.96	
			ИП 212-64 прот. R3	2.ВТН1.103, 2.ВТН1.95	
4012		4012	ИПР 513-11 прот. R3	3.ВТМ0.173, 3.ВТМ0.179	
	А		ИП 212-64 прот. R3	3.ВТН0.175, 3.ВТН0.184	
4014		4014	ИП 212-64 прот. R3	1.ВТН0.153	
4016	А	4016	ИП 212-64 прот. R3	Y.ВТН.А	
4017	А		ИП 212-64 прот. R3	Y.ВТН.А	
4019	А	4019	ИП 212-64 прот. R3	1.ВТН0.150	
4041	А	4041	ИП 212-64 прот. R3	Y.ВТН.А	
4022	А	4022	ИП 212-64 прот. R3	Y.ВТН.А	
4023	А		ИП 212-64 прот. R3	Y.ВТН.А	
4025	А	4025	ИП 212-64 прот. R3	1.ВТН0.147	
4027	А	4027	ИП 212-64 прот. R3	Y.ВТН.А	
4028	А	4028	ИП 212-64 прот. R3	Y.ВТН.А	
4029	А		ИП 212-64 прот. R3	Y.ВТН.А	
4031	А	4031	ИП 212-64 прот. R3	1.ВТН0.146	
4034	А	4034	ИП 212-64 прот. R3	Y.ВТН.А	
4035	А	4035	ИП 212-64 прот. R3	Y.ВТН.А	
4036	А	4036	ИП 212-64 прот. R3	Y.ВТН.А	
4037	А		ИП 212-64 прот. R3	Y.ВТН.А	
4039	А	4039	ИП 212-64 прот. R3	1.ВТН0.139	
4042	А	4042	ИП 212-64 прот. R3	Y.ВТН.А	
4043	А	4043	ИП 212-64 прот. R3	Y.ВТН.А	
4044	А	4044	ИП 212-64 прот. R3	Y.ВТН.А	
4045	А		ИП 212-64 прот. R3	Y.ВТН.А	
4049	А	4049	ИП 212-64 прот. R3	Y.ВТН.А	
4050	А	4050	ИП 212-64 прот. R3	Y.ВТН.А	
4052	А		ИП 212-64 прот. R3	Y.ВТН.А	
4054	А	4054	ИП 212-64 прот. R3	2.ВТН0.87	
4057	А	4057	ИП 212-64 прот. R3	Y.ВТН.А	
4058	А	4058	ИП 212-64 прот. R3	Y.ВТН.А	
4059	А	4059	ИП 212-64 прот. R3	Y.ВТН.А	
4060	А		ИП 212-64 прот. R3	Y.ВТН.А	
4062	А	4062	ИП 212-64 прот. R3	2.ВТН0.90	
4064	А	4064	ИП 212-64 прот. R3	Y.ВТН.А	
4065	А	4065	ИП 212-64 прот. R3	Y.ВТН.А	
4066	А		ИП 212-64 прот. R3	Y.ВТН.А	
4068	А		ИП 212-64 прот. R3	2.ВТН0.102	
4070	А	4070	ИП 212-64 прот. R3	Y.ВТН.А	
4071	А		ИП 212-64 прот. R3	Y.ВТН.А	
4073	А	4073	ИП 212-64 прот. R3	2.ВТН0.104	
4077	А	4077	ИП 212-64 прот. R3	Y.ВТН.А	
4078	А	4078	ИП 212-64 прот. R3	Y.ВТН.А	
4079	А		ИП 212-64 прот. R3	Y.ВТН.А	
4081	А	4081	ИП 212-64 прот. R3	2.ВТН1.106	
4084	А	4084	ИП 212-64 прот. R3	Y.ВТН.А	
4085	А	4085	ИП 212-64 прот. R3	Y.ВТН.А	
4086	А		ИП 212-64 прот. R3	Y.ВТН.А	
4088	А	4088	ИП 212-64 прот. R3	2.ВТН1.108	
4090	А	4090	ИП 212-64 прот. R3	Y.ВТН.А	
4091	А		ИП 212-64 прот. R3	Y.ВТН.А	
4093	А	4093	ИП 212-64 прот. R3	2.ВТН1.91	
4098	А	4098	ИП 212-64 прот. R3	2.ВТН1.92	
4101	А	4101	ИП 212-64 прот. R3	Y.ВТН.А	
4102	А		ИП 212-64 прот. R3	Y.ВТН.А, Y.ВТН.А	
4103	А	4103	ИП 212-64 прот. R3	Y.ВТН.А	
4104	А	4104	ИП 212-64 прот. R3	Y.ВТН.А	
4105	А		ИП 212-64 прот. R3	Y.ВТН.А	
4110	А	4110	ИП 212-64 прот. R3	Y.ВТН.А	
4111	А	4111	ИП 212-64 прот. R3	Y.ВТН.А	
4112	А	4112	ИП 212-64 прот. R3	Y.ВТН.А	
4113	А		ИП 212-64 прот. R3	Y.ВТН.А	
4118	А	4118	ИП 212-64 прот. R3	Y.ВТН.А	
4119	А	4119	ИП 212-64 прот. R3	Y.ВТН.А	
4140	А	4140	ИП 212-64 прот. R3	Y.ВТН.А	
4141	А		ИП 212-64 прот. R3	Y.ВТН.А	
4123	А	4123	ИП 212-64 прот. R3	3.ВТН0.177	
4126	А	4126	ИП 212-64 прот. R3	Y.ВТН.А	
4127	А	4127	ИП 212-64 прот. R3	Y.ВТН.А	
4128	А	4128	ИП 212-64 прот. R3	Y.ВТН.А	
4129	А		ИП 212-64 прот. R3	Y.ВТН.А	
4131	А	4131	ИП 212-64 прот. R3	3.ВТН0.183	
4134	А	4134	ИП 212-64 прот. R3	Y.ВТН.А	
4135	А	4135	ИП 212-64 прот. R3	Y.ВТН.А	
4136	А	4136	ИП 212-64 прот. R3	Y.ВТН.А	
4137	А		ИП 212-64 прот. R3	Y.ВТН.А	
4139	А	4139	ИП 212-64 прот. R3	3.ВТН0.189	
4141	А	4141	ИП 212-64 прот. R3	Y.ВТН.А	
4143	А	4143	ИП 212-64 прот. R3	Y.ВТН.А	
4144	А	4144	ИП 212-64 прот. R3	Y.ВТН.А	
4145	А		ИП 212-64 прот. R3	Y.ВТН.А	
4147	А	4147	ИП 212-64 прот. R3	3.ВТН0.187	
4150	А	4150	ИП 212-64 прот. R3	Y.ВТН.А	
4151	А	4151	ИП 212-64 прот. R3	Y.ВТН.А	
4152	А	4152	ИП 212-64 прот. R3	Y.ВТН.А	
4153	А	4153	ИП 212-64 прот. R3	Y.ВТН.А	
4154	А	4154	ИП 212-64 прот. R3	Y.ВТН.А	
4155	А		ИП 212-64 прот. R3	Y.ВТН.А	
4157	А	4157	ИП 212-64 прот. R3	3.ВТН0.181	
4159	А	4159	ИП 212-64 прот. R3	Y.ВТН.А	
4160	А		ИП 212-64 прот. R3	Y.ВТН.А	
4165	А	4165	ИП 212-64 прот. R3	1.ВТН0.134	
4166	А		ИП 212-64 прот. R3	Y.ВТН.А	
4169	А		ИП 212-64 прот. R3	1.ВТН0.137	
4462	А	4462	ИПР 513-11 прот. R3	1.ВТМ0.156, 1.ВТМ0.144	
	А		ИП 212-64 прот. R3	1.ВТН0.157, 1.ВТН0.151	

Согласовано

Взам. инв. N

Подпись и дата

Инв. N подл.

Изм.	Кол.уч.	Лист	N док.	Подпись	Дата
Разраб.		Бахмут			03.21
Проверил		Тортев			03.21
Н.контр.		Тортев			03.21

18-ПД/ХМСР/21-ИОС5.3

Жилой дом №30 в зоне многоэтажной жилой застройки микрорайона №30 г. Сургута

Жилой дом №30

Стадия	Лист	Листов
П	9	

Таблица ЗКПС четвертого этажа

АО "ИНСТИТУТ ТЮМЕНЬГРАЖДАНПРОЕКТ"

Формат А4х3

№ ЗКПС	Алгоритм	№№ помещений	Типы извещателей	Номера	Примечание
5002	А	5002	ИПР 513-11 прот. R3	2.ВТМ0.111, 2.ВТМ0.113	
			ИП 212-64 прот. R3	2.ВТН0.117, 2.ВТН0.110	
5007	А	5007	ИП 212-64 прот. R3	1.ВТН0.168	
5008	А	5008	ИП 212-64 прот. R3	2.ВТН0.115	
5009	А	5009	ИП 212-64 прот. R3	2.ВТН1.120	
5010	А	5010	ИП 212-64 прот. R3	3.ВТН0.197	
5011	А	5011	ИПР 513-11 прот. R3	2.ВТМ1.116, 2.ВТМ1.115	
			ИП 212-64 прот. R3	2.ВТН1.122, 2.ВТН1.114	
5012	А	5012	ИПР 513-11 прот. R3	3.ВТМ0.200, 3.ВТМ0.205	
			ИП 212-64 прот. R3	3.ВТН0.202, 3.ВТН0.211	
5014	А	5014	ИП 212-64 прот. R3	1.ВТН0.172	
5016	А	5016	ИП 212-64 прот. R3	Y.ВТН.А	
5017	А	5017	ИП 212-64 прот. R3	Y.ВТН.А	
5019	А	5019	ИП 212-64 прот. R3	1.ВТН0.178	
5021	А	5021	ИП 212-64 прот. R3	Y.ВТН.А	
5022	А	5022	ИП 212-64 прот. R3	Y.ВТН.А	
5023	А	5023	ИП 212-64 прот. R3	Y.ВТН.А	
5025	А	5025	ИП 212-64 прот. R3	1.ВТН0.175	
5027	А	5027	ИП 212-64 прот. R3	Y.ВТН.А	
5028	А	5028	ИП 212-64 прот. R3	Y.ВТН.А	
5029	А	5029	ИП 212-64 прот. R3	Y.ВТН.А	
5031	А	5031	ИП 212-64 прот. R3	1.ВТН0.174	
5034	А	5034	ИП 212-64 прот. R3	Y.ВТН.А	
5035	А	5035	ИП 212-64 прот. R3	Y.ВТН.А	
5036	А	5036	ИП 212-64 прот. R3	Y.ВТН.А	
5037	А	5037	ИП 212-64 прот. R3	Y.ВТН.А	
5039	А	5039	ИП 212-64 прот. R3	1.ВТН0.165	
5042	А	5042	ИП 212-64 прот. R3	Y.ВТН.А	
5043	А	5043	ИП 212-64 прот. R3	Y.ВТН.А	
5044	А	5044	ИП 212-64 прот. R3	Y.ВТН.А	
5045	А	5045	ИП 212-64 прот. R3	Y.ВТН.А	
5049	А	5049	ИП 212-64 прот. R3	Y.ВТН.А	
5050	А	5050	ИП 212-64 прот. R3	Y.ВТН.А	
5052	А	5052	ИП 212-64 прот. R3	Y.ВТН.А	
5054	А	5054	ИП 212-64 прот. R3	2.ВТН0.105	
5057	А	5057	ИП 212-64 прот. R3	Y.ВТН.А	
5058	А	5058	ИП 212-64 прот. R3	Y.ВТН.А	
5059	А	5059	ИП 212-64 прот. R3	Y.ВТН.А	
5060	А	5060	ИП 212-64 прот. R3	Y.ВТН.А	
5062	А	5062	ИП 212-64 прот. R3	2.ВТН0.109	
5064	А	5064	ИП 212-64 прот. R3	Y.ВТН.А	
5065	А	5065	ИП 212-64 прот. R3	Y.ВТН.А	
5066	А	5066	ИП 212-64 прот. R3	Y.ВТН.А	
5068	А	5068	ИП 212-64 прот. R3	2.ВТН0.119	
5070	А	5070	ИП 212-64 прот. R3	Y.ВТН.А	
5071	А	5071	ИП 212-64 прот. R3	Y.ВТН.А	
5073	А	5073	ИП 212-64 прот. R3	2.ВТН0.121	
5077	А	5077	ИП 212-64 прот. R3	Y.ВТН.А	
5078	А	5078	ИП 212-64 прот. R3	Y.ВТН.А	
5079	А	5079	ИП 212-64 прот. R3	Y.ВТН.А	
5081	А	5081	ИП 212-64 прот. R3	2.ВТН1.125	
5084	А	5084	ИП 212-64 прот. R3	Y.ВТН.А	
5085	А	5085	ИП 212-64 прот. R3	Y.ВТН.А	
5086	А	5086	ИП 212-64 прот. R3	Y.ВТН.А	
5088	А	5088	ИП 212-64 прот. R3	2.ВТН1.127	
5090	А	5090	ИП 212-64 прот. R3	Y.ВТН.А	
5091	А	5091	ИП 212-64 прот. R3	Y.ВТН.А	
5093	А	5093	ИП 212-64 прот. R3	2.ВТН1.110	
5098	А	5098	ИП 212-64 прот. R3	2.ВТН1.111	
5101	А	5101	ИП 212-64 прот. R3	Y.ВТН.А	
5102	А	5102	ИП 212-64 прот. R3	Y.ВТН.А, Y.ВТН.А	
5103	А	5103	ИП 212-64 прот. R3	Y.ВТН.А	
5104	А	5104	ИП 212-64 прот. R3	Y.ВТН.А	
5105	А	5105	ИП 212-64 прот. R3	Y.ВТН.А	
5110	А	5110	ИП 212-64 прот. R3	Y.ВТН.А	
5111	А	5111	ИП 212-64 прот. R3	Y.ВТН.А	
5112	А	5112	ИП 212-64 прот. R3	Y.ВТН.А	
5113	А	5113	ИП 212-64 прот. R3	Y.ВТН.А	
5118	А	5118	ИП 212-64 прот. R3	Y.ВТН.А	
5119	А	5119	ИП 212-64 прот. R3	Y.ВТН.А	
5120	А	5120	ИП 212-64 прот. R3	Y.ВТН.А	
5121	А	5121	ИП 212-64 прот. R3	Y.ВТН.А	
5123	А	5123	ИП 212-64 прот. R3	3.ВТН0.204	
5126	А	5126	ИП 212-64 прот. R3	Y.ВТН.А	
5127	А	5127	ИП 212-64 прот. R3	Y.ВТН.А	
5128	А	5128	ИП 212-64 прот. R3	Y.ВТН.А	
5129	А	5129	ИП 212-64 прот. R3	Y.ВТН.А	
5131	А	5131	ИП 212-64 прот. R3	3.ВТН0.208	
5134	А	5134	ИП 212-64 прот. R3	Y.ВТН.А	
5135	А	5135	ИП 212-64 прот. R3	Y.ВТН.А	
5136	А	5136	ИП 212-64 прот. R3	Y.ВТН.А	
5137	А	5137	ИП 212-64 прот. R3	Y.ВТН.А	
5139	А	5139	ИП 212-64 прот. R3	3.ВТН0.216	
5141	А	5141	ИП 212-64 прот. R3	Y.ВТН.А	
5143	А	5143	ИП 212-64 прот. R3	Y.ВТН.А	
5144	А	5144	ИП 212-64 прот. R3	Y.ВТН.А	
5145	А	5145	ИП 212-64 прот. R3	Y.ВТН.А	
5147	А	5147	ИП 212-64 прот. R3	3.ВТН0.214	
5150	А	5150	ИП 212-64 прот. R3	Y.ВТН.А	
5151	А	5151	ИП 212-64 прот. R3	Y.ВТН.А	
5152	А	5152	ИП 212-64 прот. R3	Y.ВТН.А	
5153	А	5153	ИП 212-64 прот. R3	Y.ВТН.А	
5154	А	5154	ИП 212-64 прот. R3	Y.ВТН.А	
5155	А	5155	ИП 212-64 прот. R3	Y.ВТН.А	
5157	А	5157	ИП 212-64 прот. R3	3.ВТН0.209	
5159	А	5159	ИП 212-64 прот. R3	Y.ВТН.А	
5160	А	5160	ИП 212-64 прот. R3	Y.ВТН.А	
5165	А	5165	ИП 212-64 прот. R3	1.ВТН0.160	
5166	А	5166	ИП 212-64 прот. R3	Y.ВТН.А	
5169	А	5169	ИП 212-64 прот. R3	1.ВТН0.163	
5462	А	5462	ИПР 513-11 прот. R3	1.ВТМ0.182, 1.ВТМ0.170	
	1.ВТН0.183, 1.ВТН0.179				

Согласовано

Взам. инв. N

Подпись и дата

Инв. N подл.

Изм.	Кол.уч.	Лист	N док.	Подпись	Дата
Разраб.		Бахмут			03.21
Проверил		Тортев			03.21
Н.контр.		Тортев			03.21

18-ПД/ХМСР/21-ИОС5.3

Жилой дом №30 в зоне многоэтажной жилой застройки микрорайона №30 г. Сургута

Жилой дом №30

Стадия	Лист	Листов
П	10	

Таблица ЗКПС пятого этажа

АО "ИНСТИТУТ ТЮМЕНЬГРАЖДАНПРОЕКТ"

Формат А4х3

№ ЗКПС	Алгоритм	№№ помещений	Типы извещателей	Номера	Примечание
6002	А	6002	ИПР 513-11 прот. R3	2.ВТМ0.129, 2.ВТМ0.132	
			ИП 212-64 прот. R3	2.ВТН0.131, 2.ВТН0.128	
6007	А	6007	ИП 212-64 прот. R3	1.ВТН0.195	
6008	А	6008	ИП 212-64 прот. R3	2.ВТН0.134	
6009	А	6009	ИП 212-64 прот. R3	2.ВТН1.141	
6010	А	6010	ИП 212-64 прот. R3	3.ВТН1.8	
6011	А	6011	ИПР 513-11 прот. R3	2.ВТМ1.135, 2.ВТМ1.134	
			ИПР 513-11 прот. R3	2.ВТН1.137	
			ИП 212-64 прот. R3	2.ВТН1.133	
6012	А	6012	ИПР 513-11 прот. R3	3.ВТМ1.11, 3.ВТМ1.16	
			ИП 212-64 прот. R3	3.ВТН1.13, 3.ВТН1.22	
6014	А	6014	ИП 212-64 прот. R3	1.ВТН0.199	
6016	А	6016	ИП 212-64 прот. R3	Y.ВТН.А	
6017	А	6017	ИП 212-64 прот. R3	Y.ВТН.А	
6019	А	6019	ИП 212-64 прот. R3	1.ВТН0.207	
6061	А	6061	ИП 212-64 прот. R3	Y.ВТН.А	
6022	А	6022	ИП 212-64 прот. R3	Y.ВТН.А	
6023	А	6023	ИП 212-64 прот. R3	Y.ВТН.А	
6025	А	6025	ИП 212-64 прот. R3	1.ВТН0.204	
6027	А	6027	ИП 212-64 прот. R3	Y.ВТН.А	
6028	А	6028	ИП 212-64 прот. R3	Y.ВТН.А	
6029	А	6029	ИП 212-64 прот. R3	Y.ВТН.А	
6031	А	6031	ИП 212-64 прот. R3	1.ВТН0.201	
6034	А	6034	ИП 212-64 прот. R3	Y.ВТН.А	
6035	А	6035	ИП 212-64 прот. R3	Y.ВТН.А	
6036	А	6036	ИП 212-64 прот. R3	Y.ВТН.А	
6037	А	6037	ИП 212-64 прот. R3	Y.ВТН.А	
6039	А	6039	ИП 212-64 прот. R3	1.ВТН0.192	
6042	А	6042	ИП 212-64 прот. R3	Y.ВТН.А	
6043	А	6043	ИП 212-64 прот. R3	Y.ВТН.А	
6044	А	6044	ИП 212-64 прот. R3	Y.ВТН.А	
6045	А	6045	ИП 212-64 прот. R3	Y.ВТН.А	
6049	А	6049	ИП 212-64 прот. R3	Y.ВТН.А	
6050	А	6050	ИП 212-64 прот. R3	Y.ВТН.А	
6052	А	6052	ИП 212-64 прот. R3	Y.ВТН.А	
6054	А	6054	ИП 212-64 прот. R3	2.ВТН0.123	
6057	А	6057	ИП 212-64 прот. R3	Y.ВТН.А	
6058	А	6058	ИП 212-64 прот. R3	Y.ВТН.А	
6059	А	6059	ИП 212-64 прот. R3	Y.ВТН.А	
6060	А	6060	ИП 212-64 прот. R3	Y.ВТН.А	
6062	А	6062	ИП 212-64 прот. R3	2.ВТН0.126	
6064	А	6064	ИП 212-64 прот. R3	Y.ВТН.А	
6065	А	6065	ИП 212-64 прот. R3	Y.ВТН.А	
6066	А	6066	ИП 212-64 прот. R3	Y.ВТН.А	
6068	А	6068	ИП 212-64 прот. R3	2.ВТН0.137	
6070	А	6070	ИП 212-64 прот. R3	Y.ВТН.А	
6071	А	6071	ИП 212-64 прот. R3	Y.ВТН.А	
6073	А	6073	ИП 212-64 прот. R3	2.ВТН0.138	
6077	А	6077	ИП 212-64 прот. R3	Y.ВТН.А	
6078	А	6078	ИП 212-64 прот. R3	Y.ВТН.А	
6079	А	6079	ИП 212-64 прот. R3	Y.ВТН.А	
6081	А	6081	ИП 212-64 прот. R3	2.ВТН1.144	
6084	А	6084	ИП 212-64 прот. R3	Y.ВТН.А	
6085	А	6085	ИП 212-64 прот. R3	Y.ВТН.А	
6086	А	6086	ИП 212-64 прот. R3	Y.ВТН.А	
6088	А	6088	ИП 212-64 прот. R3	2.ВТН1.146	
6090	А	6090	ИП 212-64 прот. R3	Y.ВТН.А	
6091	А	6091	ИП 212-64 прот. R3	Y.ВТН.А	
6093	А	6093	ИП 212-64 прот. R3	2.ВТН1.129	
6098	А	6098	ИП 212-64 прот. R3	2.ВТН1.130	
6101	А	6101	ИП 212-64 прот. R3	Y.ВТН.А	
6102	А	6102	ИП 212-64 прот. R3	Y.ВТН.А, Y.ВТН.А	
6103	А	6103	ИП 212-64 прот. R3	Y.ВТН.А	
6104	А	6104	ИП 212-64 прот. R3	Y.ВТН.А	
6105	А	6105	ИП 212-64 прот. R3	Y.ВТН.А	
6110	А	6110	ИП 212-64 прот. R3	Y.ВТН.А	
6111	А	6111	ИП 212-64 прот. R3	Y.ВТН.А	
6112	А	6112	ИП 212-64 прот. R3	Y.ВТН.А	
6113	А	6113	ИП 212-64 прот. R3	Y.ВТН.А	
6118	А	6118	ИП 212-64 прот. R3	Y.ВТН.А	
6119	А	6119	ИП 212-64 прот. R3	Y.ВТН.А	
6160	А	6160	ИП 212-64 прот. R3	Y.ВТН.А	
6161	А	6161	ИП 212-64 прот. R3	Y.ВТН.А	
6123	А	6123	ИП 212-64 прот. R3	3.ВТН1.15	
6126	А	6126	ИП 212-64 прот. R3	Y.ВТН.А	
6127	А	6127	ИП 212-64 прот. R3	Y.ВТН.А	
6128	А	6128	ИП 212-64 прот. R3	Y.ВТН.А	
6129	А	6129	ИП 212-64 прот. R3	Y.ВТН.А	
6131	А	6131	ИП 212-64 прот. R3	3.ВТН1.21	
6134	А	6134	ИП 212-64 прот. R3	Y.ВТН.А	
6135	А	6135	ИП 212-64 прот. R3	Y.ВТН.А	
6136	А	6136	ИП 212-64 прот. R3	Y.ВТН.А	
6137	А	6137	ИП 212-64 прот. R3	Y.ВТН.А	
6139	А	6139	ИП 212-64 прот. R3	3.ВТН1.27	
6141	А	6141	ИП 212-64 прот. R3	Y.ВТН.А	
6143	А	6143	ИП 212-64 прот. R3	Y.ВТН.А	
6144	А	6144	ИП 212-64 прот. R3	Y.ВТН.А	
6145	А	6145	ИП 212-64 прот. R3	Y.ВТН.А	
6147	А	6147	ИП 212-64 прот. R3	3.ВТН1.25	
6150	А	6150	ИП 212-64 прот. R3	Y.ВТН.А	
6151	А	6151	ИП 212-64 прот. R3	Y.ВТН.А	
6152	А	6152	ИП 212-64 прот. R3	Y.ВТН.А	
6153	А	6153	ИП 212-64 прот. R3	Y.ВТН.А	
6154	А	6154	ИП 212-64 прот. R3	Y.ВТН.А	
6155	А	6155	ИП 212-64 прот. R3	Y.ВТН.А	
6157	А	6157	ИП 212-64 прот. R3	3.ВТН1.19	
6159	А	6159	ИП 212-64 прот. R3	Y.ВТН.А	
6160	А	6160	ИП 212-64 прот. R3	Y.ВТН.А	
6165	А	6165	ИП 212-64 прот. R3	1.ВТН0.187	
6166	А	6166	ИП 212-64 прот. R3	Y.ВТН.А	
6169	А	6169	ИП 212-64 прот. R3	1.ВТН0.190	
6462	А	6462	ИПР 513-11 прот. R3	1.ВТМ0.209, 1.ВТМ0.197	
			ИП 212-64 прот. R3	1.ВТН0.210, 1.ВТН0.203	

Согласовано

Взам. инв. N

Подпись и дата

Инв. N подл.

Изм.	Кол.уч.	Лист	N док.	Подпись	Дата
Разраб.		Бахмут			03.21
Проверил		Тортев			03.21
Н.контр.		Тортев			03.21

18-ПД/ХМСР/21-ИОС5.3

Жилой дом №30 в зоне многоэтажной жилой застройки микрорайона №30 г. Сургута

Жилой дом №30

Стадия	Лист	Листов
П	11	

Таблица ЗКПС шестого этажа

АО "ИНСТИТУТ ТЮМЕНЬГРАЖДАНПРОЕКТ"

Формат А4х3

№ ЗКПС	Алгоритм	№№ помещений	Типы извещателей	Номера	Примечание
7002,0000	А	7002,0000	ИПР 513-11 прот. R3	2.ВТМ0.147, 2.ВТМ0.149	
			ИП 212-64 прот. R3	2.ВТН0.153, 2.ВТН0.146	
7007,0000	А	7007,0000	ИП 212-64 прот. R3	1.ВТН1.26	
7008,0000	А	7008,0000	ИП 212-64 прот. R3	2.ВТН0.151	
7009,0000	А	7009,0000	ИП 212-64 прот. R3	2.ВТН1.159	
7010,0000	А	7010,0000	ИП 212-64 прот. R3	3.ВТН1.35	
7011,0000	А	7011,0000	ИПР 513-11 прот. R3	2.ВТМ1.154, 2.ВТМ1.153	
			ДИП-34А-04	2.ВТН1.170	
			ИП 212-64 прот. R3	2.ВТН1.152	
7012,0000	А	7012,0000	ИПР 513-11 прот. R3	3.ВТМ1.38, 3.ВТМ1.43	
			ИП 212-64 прот. R3	3.ВТН1.40, 3.ВТН1.49	
7014,0000	А	7014,0000	ИП 212-64 прот. R3	1.ВТН1.19	
7016,0000	А	7016,0000	ИП 212-64 прот. R3	Y.ВТН.А	
7017,0000	А	7017,0000	ИП 212-64 прот. R3	Y.ВТН.А	
7019,0000	А	7019,0000	ИП 212-64 прот. R3	1.ВТН1.15	
7071,0000	А	7071,0000	ИП 212-64 прот. R3	Y.ВТН.А	
7022,0000	А	7022,0000	ИП 212-64 прот. R3	Y.ВТН.А	
7023,0000	А	7023,0000	ИП 212-64 прот. R3	Y.ВТН.А	
7025,0000	А	7025,0000	ИП 212-64 прот. R3	1.ВТН1.12	
7027,0000	А	7027,0000	ИП 212-64 прот. R3	Y.ВТН.А	
7028,0000	А	7028,0000	ИП 212-64 прот. R3	Y.ВТН.А	
7029,0000	А	7029,0000	ИП 212-64 прот. R3	Y.ВТН.А	
7031,0000	А	7031,0000	ИП 212-64 прот. R3	1.ВТН1.11	
7034,0000	А	7034,0000	ИП 212-64 прот. R3	Y.ВТН.А	
7035,0000	А	7035,0000	ИП 212-64 прот. R3	Y.ВТН.А	
7036,0000	А	7036,0000	ИП 212-64 прот. R3	Y.ВТН.А	
7037,0000	А	7037,0000	ИП 212-64 прот. R3	Y.ВТН.А	
7039,0000	А	7039,0000	ИП 212-64 прот. R3	1.ВТН1.9	
7042,0000	А	7042,0000	ИП 212-64 прот. R3	Y.ВТН.А	
7043,0000	А	7043,0000	ИП 212-64 прот. R3	Y.ВТН.А	
7044,0000	А	7044,0000	ИП 212-64 прот. R3	Y.ВТН.А	
7045,0000	А	7045,0000	ИП 212-64 прот. R3	Y.ВТН.А	
7049,0000	А	7049,0000	ИП 212-64 прот. R3	Y.ВТН.А	
7050,0000	А	7050,0000	ИП 212-64 прот. R3	Y.ВТН.А	
7052,0000	А	7052,0000	ИП 212-64 прот. R3	Y.ВТН.А	
7054,0000	А	7054,0000	ИП 212-64 прот. R3	2.ВТН0.142	
7057,0000	А	7057,0000	ИП 212-64 прот. R3	Y.ВТН.А	
7058,0000	А	7058,0000	ИП 212-64 прот. R3	Y.ВТН.А	
7059,0000	А	7059,0000	ИП 212-64 прот. R3	Y.ВТН.А	
7060	А	7060	ИП 212-64 прот. R3	Y.ВТН.А	
7062,0000	А	7062,0000	ИП 212-64 прот. R3	2.ВТН0.144	
7064,0000	А	7064,0000	ИП 212-64 прот. R3	Y.ВТН.А	
7065,0000	А	7065,0000	ИП 212-64 прот. R3	Y.ВТН.А	
7066,0000	А	7066,0000	ИП 212-64 прот. R3	Y.ВТН.А	
7068,0000	А	7068,0000	ИП 212-64 прот. R3	2.ВТН0.156	
7060	А	7060	ИП 212-64 прот. R3	Y.ВТН.А	
7061	А	7061	ИП 212-64 прот. R3	Y.ВТН.А	
7073,0000	А	7073,0000	ИП 212-64 прот. R3	2.ВТН0.158	
7077,0000	А	7077,0000	ИП 212-64 прот. R3	Y.ВТН.А	
7078,0000	А	7078,0000	ИП 212-64 прот. R3	Y.ВТН.А	
7079,0000	А	7079,0000	ИП 212-64 прот. R3	Y.ВТН.А	
7081,0000	А	7081,0000	ИП 212-64 прот. R3	2.ВТН1.163	
7084,0000	А	7084,0000	ИП 212-64 прот. R3	Y.ВТН.А	
7085,0000	А	7085,0000	ИП 212-64 прот. R3	Y.ВТН.А	
7086,0000	А	7086,0000	ИП 212-64 прот. R3	Y.ВТН.А	
7088,0000	А	7088,0000	ИП 212-64 прот. R3	2.ВТН1.165	
7090,0000	А	7090,0000	ИП 212-64 прот. R3	Y.ВТН.А	
7091,0000	А	7091,0000	ИП 212-64 прот. R3	Y.ВТН.А	
7093,0000	А	7093,0000	ИП 212-64 прот. R3	2.ВТН1.148	
7098,0000	А	7098,0000	ИП 212-64 прот. R3	2.ВТН1.150	
7101,0000	А	7101,0000	ИП 212-64 прот. R3	Y.ВТН.А	
7102,0000	А	7102,0000	ИП 212-64 прот. R3	Y.ВТН.А, Y.ВТН.А	
7103,0000	А	7103,0000	ИП 212-64 прот. R3	Y.ВТН.А	
7104,0000	А	7104,0000	ИП 212-64 прот. R3	Y.ВТН.А	
7105,0000	А	7105,0000	ИП 212-64 прот. R3	Y.ВТН.А	
7110,0000	А	7110,0000	ИП 212-64 прот. R3	Y.ВТН.А	
7111,0000	А	7111,0000	ИП 212-64 прот. R3	Y.ВТН.А	
7112,0000	А	7112,0000	ИП 212-64 прот. R3	Y.ВТН.А	
7113,0000	А	7113,0000	ИП 212-64 прот. R3	Y.ВТН.А	
7118,0000	А	7118,0000	ИП 212-64 прот. R3	Y.ВТН.А	
7119,0000	А	7119,0000	ИП 212-64 прот. R3	Y.ВТН.А	
7120,0000	А	7120,0000	ИП 212-64 прот. R3	Y.ВТН.А	
7121,0000	А	7121,0000	ИП 212-64 прот. R3	Y.ВТН.А	
7123,0000	А	7123,0000	ИП 212-64 прот. R3	3.ВТН1.42	
7126,0000	А	7126,0000	ИП 212-64 прот. R3	Y.ВТН.А	
7127,0000	А	7127,0000	ИП 212-64 прот. R3	Y.ВТН.А	
7128,0000	А	7128,0000	ИП 212-64 прот. R3	Y.ВТН.А	
7129,0000	А	7129,0000	ИП 212-64 прот. R3	Y.ВТН.А	
7131,0000	А	7131,0000	ИП 212-64 прот. R3	3.ВТН1.48	
7134,0000	А	7134,0000	ИП 212-64 прот. R3	Y.ВТН.А	
7135,0000	А	7135,0000	ИП 212-64 прот. R3	Y.ВТН.А	
7136,0000	А	7136,0000	ИП 212-64 прот. R3	Y.ВТН.А	
7137,0000	А	7137,0000	ИП 212-64 прот. R3	Y.ВТН.А	
7139,0000	А	7139,0000	ИП 212-64 прот. R3	3.ВТН1.54	
7141,0000	А	7141,0000	ИП 212-64 прот. R3	Y.ВТН.А	
7143,0000	А	7143,0000	ИП 212-64 прот. R3	Y.ВТН.А	
7144,0000	А	7144,0000	ИП 212-64 прот. R3	Y.ВТН.А	
7145,0000	А	7145,0000	ИП 212-64 прот. R3	Y.ВТН.А	
7147,0000	А	7147,0000	ИП 212-64 прот. R3	3.ВТН1.52	
7150,0000	А	7150,0000	ИП 212-64 прот. R3	Y.ВТН.А	
7151,0000	А	7151,0000	ИП 212-64 прот. R3	Y.ВТН.А	
7152,0000	А	7152,0000	ИП 212-64 прот. R3	Y.ВТН.А	
7153,0000	А	7153,0000	ИП 212-64 прот. R3	Y.ВТН.А	
7154,0000	А	7154,0000	ИП 212-64 прот. R3	Y.ВТН.А	
7155,0000	А	7155,0000	ИП 212-64 прот. R3	Y.ВТН.А	
7157,0000	А	7157,0000	ИП 212-64 прот. R3	3.ВТН1.46	
7159,0000	А	7159,0000	ИП 212-64 прот. R3	Y.ВТН.А	
7170,0000	А	7170,0000	ИП 212-64 прот. R3	Y.ВТН.А	
7165,0000	А	7165,0000	ИП 212-64 прот. R3	1.ВТН1.4	
7166,0000	А	7166,0000	ИП 212-64 прот. R3	Y.ВТН.А	
7169,0000	А	7169,0000	ИП 212-64 прот. R3	1.ВТН1.7	
6462	А	6462	ИПР 513-11 прот. R3	1.ВТМ1.21, 1.ВТМ1.23	
			ИП 212-64 прот. R3	1.ВТН1.22, 1.ВТН1.16	

Согласовано

Взам. инв. N

Подпись и дата

Инв. N подл.

Изм.	Кол.уч.	Лист	N док.	Подпись	Дата
Разраб.		Бахмут			03.21
Проверил		Тортев			03.21
Н.контр.		Тортев			03.21

18-ПД/ХМСР/21-ИОС5.3

Жилой дом №30 в зоне многоэтажной жилой застройки микрорайона №30 г. Сургута

Жилой дом №30

Стадия	Лист	Листов
П	12	

Таблица ЗКПС седьмого этажа

АО "ИНСТИТУТ ТЮМЕНЬГРАЖДАНПРОЕКТ"

Формат А4х3

№ ЗКПС	Алгоритм	№№ помещений	Типы извещателей	Номера	Примечание
8002	А	8002	ИПР 513-11 прот. R3	2.ВТМ0.165, 2.ВТМ0.167	
			ИП 212-64 прот. R3	2.ВТН0.171, 2.ВТН0.164	
8007	А	8007	ИП 212-64 прот. R3	1.ВТН1.53	
8008	А	8008	ИП 212-64 прот. R3	2.ВТН0.169	
8009	А	8009	ИП 212-64 прот. R3	2.ВТН1.177	
8010	А	8010	ИП 212-64 прот. R3	3.ВТН1.62	
8011	А	8011	ИПР 513-11 прот. R3	2.ВТМ1.173, 2.ВТМ1.172	
			ИПР 513-11 прот. R3	2.ВТН1.184	
			ИП 212-64 прот. R3	2.ВТН1.171	
8012	А	8012	ИПР 513-11 прот. R3	3.ВТМ1.65, 3.ВТМ1.68	
			ИП 212-64 прот. R3	3.ВТН1.67, 3.ВТН1.76	
8014	А	8014	ИП 212-64 прот. R3	1.ВТН1.45	
8016	А	8016	ИП 212-50М2	Y.ВТН.А	
8017	А	8017	ИП 212-50М2	Y.ВТН.А	
8019	А	8019	ИП 212-64 прот. R3	1.ВТН1.42	
8021	А	8021	ИП 212-50М2	Y.ВТН.А	
8022	А	8022	ИП 212-50М2	Y.ВТН.А	
8023	А	8023	ИП 212-50М2	Y.ВТН.А	
8025	А	8025	ИП 212-64 прот. R3	1.ВТН1.39	
8027	А	8027	ИП 212-50М2	Y.ВТН.А	
8028	А	8028	ИП 212-50М2	Y.ВТН.А	
8029	А	8029	ИП 212-50М2	Y.ВТН.А	
8031	А	8031	ИП 212-64 прот. R3	1.ВТН1.38	
8034	А	8034	ИП 212-50М2	Y.ВТН.А	
8035	А	8035	ИП 212-50М2	Y.ВТН.А	
8036	А	8036	ИП 212-50М2	Y.ВТН.А	
8037	А	8037	ИП 212-50М2	Y.ВТН.А	
8039	А	8039	ИП 212-64 прот. R3	1.ВТН1.36	
8042	А	8042	ИП 212-50М2	Y.ВТН.А	
8043	А	8043	ИП 212-50М2	Y.ВТН.А	
8044	А	8044	ИП 212-50М2	Y.ВТН.А	
8045	А	8045	ИП 212-50М2	Y.ВТН.А	
8049	А	8049	ИП 212-50М2	Y.ВТН.А	
8050	А	8050	ИП 212-50М2	Y.ВТН.А	
8052	А	8052	ИП 212-50М2	Y.ВТН.А	
8054	А	8054	ИП 212-64 прот. R3	2.ВТН0.159	
8057	А	8057	ИП 212-50М2	Y.ВТН.А	
8058	А	8058	ИП 212-50М2	Y.ВТН.А	
8059	А	8059	ИП 212-50М2	Y.ВТН.А	
8060	А	8060	ИП 212-50М2	Y.ВТН.А	
8062	А	8062	ИП 212-64 прот. R3	2.ВТН0.162	
8064	А	8064	ИП 212-50М2	Y.ВТН.А	
8065	А	8065	ИП 212-50М2	Y.ВТН.А	
8066	А	8066	ИП 212-50М2	Y.ВТН.А	
8068	А	8068	ИП 212-64 прот. R3	2.ВТН0.174	
8070	А	8070	ИП 212-50М2	Y.ВТН.А	
8071	А	8071	ИП 212-50М2	Y.ВТН.А	
8073	А	8073	ИП 212-64 прот. R3	2.ВТН0.176	
8077	А	8077	ИП 212-50М2	Y.ВТН.А	
8078	А	8078	ИП 212-50М2	Y.ВТН.А	
8079	А	8079	ИП 212-50М2	Y.ВТН.А	
8081	А	8081	ИП 212-64 прот. R3	2.ВТН1.181	
8084	А	8084	ИП 212-50М2	Y.ВТН.А	
8085	А	8085	ИП 212-50М2	Y.ВТН.А	
8086	А	8086	ИП 212-50М2	Y.ВТН.А	
8088	А	8088	ИП 212-64 прот. R3	2.ВТН1.183	
8090	А	8090	ИП 212-50М2	Y.ВТН.А	
8091	А	8091	ИП 212-50М2	Y.ВТН.А	
8093	А	8093	ИП 212-64 прот. R3	2.ВТН1.167	
8098	А	8098	ИП 212-64 прот. R3	2.ВТН1.169	
8101	А	8101	ИП 212-50М2	Y.ВТН.А	
8102	А	8102	ИП 212-50М2	Y.ВТН.А, Y.ВТН.А	
8103	А	8103	ИП 212-50М2	Y.ВТН.А	
8104	А	8104	ИП 212-50М2	Y.ВТН.А	
8105	А	8105	ИП 212-50М2	Y.ВТН.А	
8110	А	8110	ИП 212-50М2	Y.ВТН.А	
8111	А	8111	ИП 212-50М2	Y.ВТН.А	
8112	А	8112	ИП 212-50М2	Y.ВТН.А	
8113	А	8113	ИП 212-50М2	Y.ВТН.А	
8118	А	8118	ИП 212-50М2	Y.ВТН.А	
8119	А	8119	ИП 212-50М2	Y.ВТН.А	
8120	А	8120	ИП 212-50М2	Y.ВТН.А	
8121	А	8121	ИП 212-50М2	Y.ВТН.А	
8123	А	8123	ИП 212-64 прот. R3	3.ВТН1.81	
8126	А	8126	ИП 212-50М2	Y.ВТН.А	
8127	А	8127	ИП 212-50М2	Y.ВТН.А	
8128	А	8128	ИП 212-50М2	Y.ВТН.А	
8129	А	8129	ИП 212-50М2	Y.ВТН.А	
8131	А	8131	ИП 212-64 прот. R3	3.ВТН1.78	
8134	А	8134	ИП 212-50М2	Y.ВТН.А	
8135	А	8135	ИП 212-50М2	Y.ВТН.А	
8136	А	8136	ИП 212-50М2	Y.ВТН.А	
8137	А	8137	ИП 212-50М2	Y.ВТН.А	
8139	А	8139	ИП 212-64 прот. R3	3.ВТН1.74	
8141	А	8141	ИП 212-50М2	Y.ВТН.А	
8143	А	8143	ИП 212-50М2	Y.ВТН.А	
8144	А	8144	ИП 212-50М2	Y.ВТН.А	
8145	А	8145	ИП 212-50М2	Y.ВТН.А	
8147	А	8147	ИП 212-64 прот. R3	3.ВТН1.72	
8150	А	8150	ИП 212-50М2	Y.ВТН.А	
8151	А	8151	ИП 212-50М2	Y.ВТН.А	
8152	А	8152	ИП 212-50М2	Y.ВТН.А	
8153	А	8153	ИП 212-50М2	Y.ВТН.А	
8154	А	8154	ИП 212-50М2	Y.ВТН.А	
8155	А	8155	ИП 212-50М2	Y.ВТН.А	
8157	А	8157	ИП 212-64 прот. R3	3.ВТН1.70	
8159	А	8159	ИП 212-50М2	Y.ВТН.А	
8160	А	8160	ИП 212-50М2	Y.ВТН.А	
8165	А	8165	ИП 212-64 прот. R3	1.ВТН1.32	
8166	А	8166	ИП 212-50М2	Y.ВТН.А	
8169	А	8169	ИП 212-64 прот. R3	1.ВТН1.34	
8462	А	8462	ИПР 513-11 прот. R3	1.ВТМ1.48, 1.ВТМ1.50	
			ИП 212-64 прот. R3	1.ВТН1.49, 1.ВТН1.43	

Согласовано

Взам. инв. N

Подпись и дата

Инв. N подл.

Изм.	Кол.уч.	Лист	N док.	Подпись	Дата
Разраб.		Бахмут			03.21
Проверил		Тортев			03.21
Н.контр.		Тортев			03.21

18-ПД/ХМСР/21-ИОС5.3

Жилой дом №30 в зоне многоэтажной жилой застройки микрорайона №30 г. Сургута

Жилой дом №30

Стадия	Лист	Листов
П	13	

Таблица ЗКПС восьмого этажа

АО "ИНСТИТУТ ТЮМЕНЬГРАЖДАНПРОЕКТ"

Формат А4х3

Поз. обозначения	Наименование	Кол.	Примечание
R1-R4	Резистор, 680 Ом С1-4, 0,25 Вт, ±5%	424	компл. с МДУ
R5-R12	Резистор, 360 Ом С1-4, 0,25 Вт, ±5%	34	компл. с АМ
R13	Резистор, 120 Ом С1-4, 0,25 Вт, ±5%	1	
VDn	Диод 1N5404	3	
КС1-КС3	Коробка ответвительная низковольтная "УК-2П"	2000	
КС4	Коробка распаечная 80х80х50 "ПТК 030-031"	106	
UP1	Устройство подключения нагрузки "УПН"	36	компл. с РМ-К

Типовая схема подключения прибора приемно-контрольного и управления охранно-пожарного адресного "Рубеж-20П прот. R3" (ARKx)

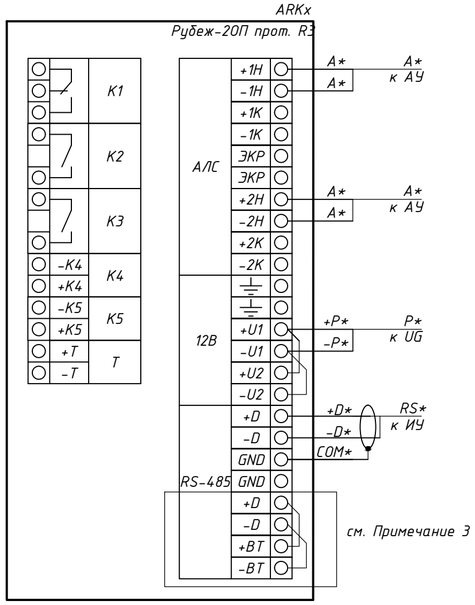

Типовая схема подключения источника вторичного электропитания резервированного адресного "ИВЭПР 12/2 RS-R3", "ИВЭПР 12/3.5 RS-R3" (bUGx.y.z)

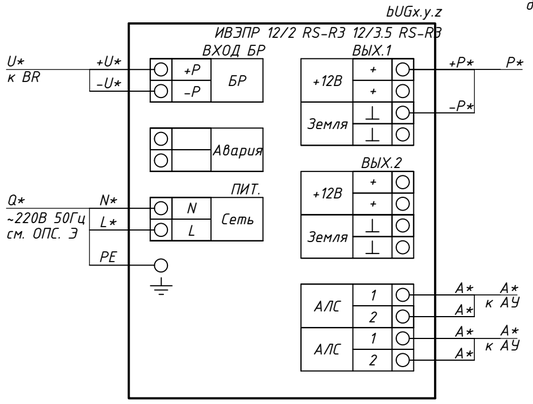

Типовая схема подключения извещателя пожарного дымового оптико-электронного адресно-аналогового "ИП 212-64 прот. R3" (BTHx.y.z)

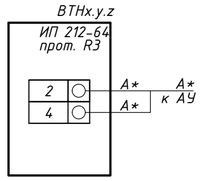

Типовая схема подключения устройства оконечного объектового "УОО-ТЛ" (UTn)

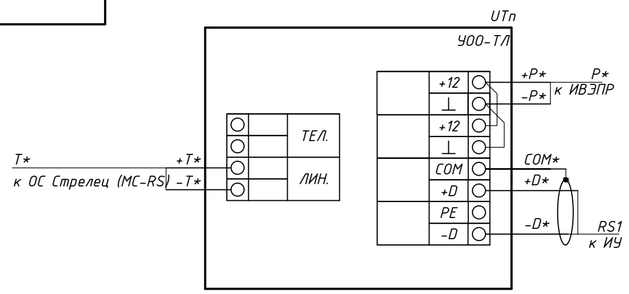

Типовая схема подключения модуля сопряжения преобразователя интерфейса "МС-Е" (MSn)

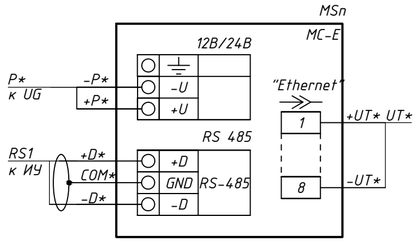

Типовая схема подключения извещателя пожарного ручного электроконтактного адресного "ИПР 513-11 прот. R3" (BTMx.y.z)

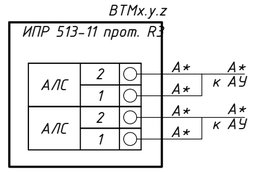

Типовая схема подключения адресного модуля автоматики дымоудаления "МДУ-1 прот. R3"(MDx.y.z)

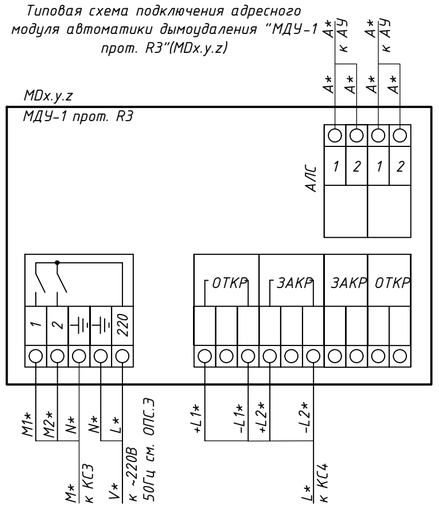

Типовая схема расключения коммутационной коробки (КС4) для подключения электромеханического реверсивного привода клапана (Кх.у.z) к адресному модулю автоматики дымоудаления "МДУ-1 прот. R3" (MDx.y.z)

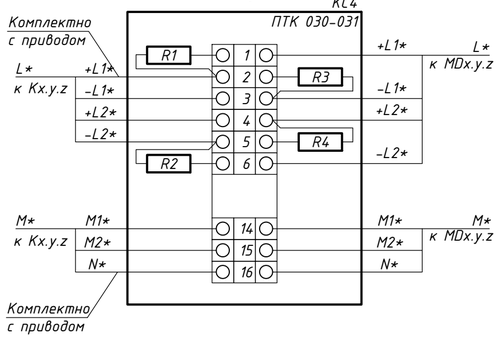

Типовая схема подключения контроллера адресных устройств «РУБЕЖ-КАУ2»

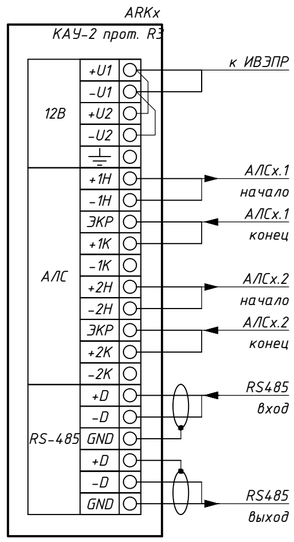

Примечания

1 * - маркировку уточнить в соответствии с планами расположения оборудования.

2 АУ - адресные устройства, ИУ - устройства интерфейса RS-485.

3 Для первого и последнего устройства, стоящего в интерфейсе RS-485 установить дополнительный согласующий резистор 120 Ом С1-4, 0,25 Вт, ±5%. Допускается не устанавливать резистор для "ППКОПУ Рубеж-20П", при этом необходимо установить перемычку, включающую терминальный резистор, клеммы +ВТ/-ВТ.

4 Для адресной метки "АМ-4 прот.R3" для технологической или пожарной конфигурации в клеммы контролируемого устройства дополнительно установить резистор 360 Ом С1-4, 0,25 Вт, ±5% параллельно контактам.

5 Устройство подключения нагрузки УПН, резисторы, диоды при расключении исполнительных устройств расположить непосредственно в корпусе подключаемого устройства, при отсутствии такой возможности применить разветвительную коробку "УК-2П", коробку расположить в непосредственной близости от устройства.

6 При расключении привода клапана коммутационную коробку "ПТК 030-031" установить в непосредственной близости от привода клапана. Расключение силовой линии питания клапана выполнить отступив от клемм линии контроля положения концевых выключателей.

7 Коммутируемый ток релейного выхода адресного релейного модуля "РМ-4 прот.R3" до 2 А при постоянном напряжении 24 В и до 0,25А при переменном напряжении 230 В частотой 50 ГЦ.

8 Кабели марок UT, Y, H, VP, VR, G, W, KZ, Q данным проектом не учитываются.

9 Схема подключения адресной метки "АМ-1 прот.R3" аналогична схеме подключения адресной метки "АМ-4 прот.R3", клеммы 2-4 исключить.

10 При подключении ИПДЛ по четырехпроводной схеме предусмотреть для каждого ИПДЛ добавочный резистор:

- 360 Ом С1-4, 0,25 Вт, ±5% при подключении одного ИПДЛ в шлейф;
- 360 Ом С1-4, 0,25 Вт, ±5% для первого ИПДЛ, 680 Ом С1-4, 0,25 Вт, ±5% для второго при подключении двух ИПДЛ в шлейф;
- 360 Ом С1-4, 0,25 Вт, ±5% для каждого ИПДЛ при подключении трёх ИПДЛ в шлейф, при пусконаладке изменить пороги срабатывания для шлейфов "АМ-4 прот.R3".

11 Схема подключения релейного модуля "РМ-1 прот.R3" аналогична схеме подключения релейного модуля "РМ-4 прот.R3", клеммы К2-К4 исключить.

Типовая схема подключения оповещателя охранно-пожарного комбинированного (светозвукового) ОПОП 124-R3, извещателя пожарного пламени «ТЮЛЬПАН 64/2-R3»

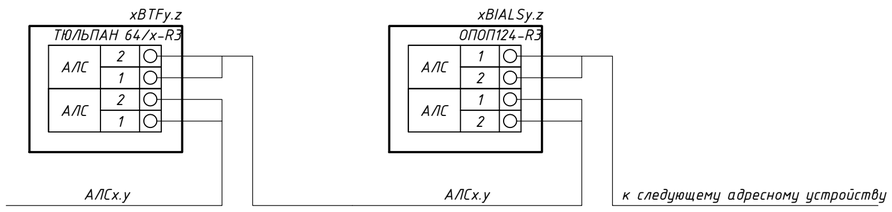

Согласовано

Взам. инв. N

Подпись и дата

Инв. N подл.

Изм.	Кол.уч.	Лист	Nдок.	Подпись	Дата	18-ПД/ХМСР/21-ИОС5.3		
						Жилой дом №30 в зоне многоэтажной жилой застройки микрорайона №30 г. Сургута		
Разраб.		Бахмут			03.22	Жилой дом №30	Стадия	Лист	Листов
Проверил		Тортев			03.22		П	14	
Н.контр.		Тортев			03.22	Схема электрическая подключения и соединения оборудования	АО "ИНСТИТУТ ТЮМЕНЬГРАЖДАНПРОЕКТ"		

Формат А2