ООО «Проект-сервис»

Свидетельство №0128-2013-6732062302-П-1, выданное ООО «Проект-сервис» НПСО «Объединение смоленских проектировщиков» 08 ноября 2013 года, протокол №65

10-ти этажный жилой дом №23 (по генплану)
в микрорайоне Алтуховка Смоленского района.

Проектная документация.

Раздел 4.2. Конструктивные и объемно – планировочные решения выше отм. 0.000.

23/10/2020 – АС

Смоленск
2020 г.

ООО «Проект-сервис»

Свидетельство №0128-2013-6732062302-П-1, выданное ООО «Проект-сервис» НПСО «Объединение смоленских проектировщиков» 08 ноября 2013 года, протокол №65

10-ти этажный жилой дом №23 (по генплану)
в микрорайоне Алтуховка Смоленского района.

Проектная документация.

Раздел 4.2. Конструктивные и объемно – планировочные решения выше отм. 0.000.

23/10/2020 – АС

Директор Керн В.Ф.

ГИП Беликов А.А.

Смоленск
2020 г.

СОСТАВ ПРОЕКТА

10[ти] этажный жилой дом № 23 (по генплану) в микрорайоне Алтуховка Смоленского района.

№ тома	Обозначение	Наименование	Примечание (стр.)
1	2	3	4
1	23/10/2020 – ПЗ	Пояснительная записка.	
2	23/10/2020 – ПЗУ	Схема планировочной организации земельного участка.	
3	23/10/2020 – АР	Архитектурные решения.	
4.1	23/10/2020 – АСО	Конструктивные и объемно – планировочные решения ниже отм. 0.000.	
4.2	23/10/2020 – АС	Конструктивные и объемно – планировочные решения выше отм. 0.000.	
4.3	23/10/2020 – АСИ	Архитектурно-строительные изделия и узлы.	
5		**Сведения об инженерном оборудовании, сетях инженерно – технического обеспечения, перечень инженерно- технических мероприятий, содержание технологических решений**.	
5.1		**Система электроснабжения**	
5.1.1	23/10/2020 – ЭО	Часть 1. Блок – секции №1;2;3.	
5.1.2	01.046.20 – ЭС	Часть 2. Строительство 2хКЛ-0,4 кВ для электроснабжения многоквартирного жилого дома 23 в мкр. Алтуховка.	
5.1.3	01.047.20 – ЭС	Часть 3. Строительство наружного освещения многоквартирного жилого дома 23 (по генплану) в мкр. Алтуховка.	
5.2		**Система водоснабжения. Система водоотведения**	
5.2.1	23/10/2020 – ВК	Часть 1. Блок – секции №1;2;3.	
5.2.2	23/10/2020 – НВК	Часть 2. Наружные сети.	
5.3	23/10/2020 – ОВ	Отопление и вентиляция.	
5.4		**Сети связи.**	
5.4.1	23/10/2020 – СС	Часть 1. Блок – секции №1;2;3.	
5.4.2	23/10/2020 – НСС	Часть 2. Наружные сети.	
5.5		**Система газоснабжения.**	
5.5.1	23/10/2020 – ГСВ	Часть 1. Блок – секции №1;2;3.	
5.5.2	23/10/2020 – ГСН	Часть 2. Наружные сети.	

						23/10/2020	- СП	
Изм	Кол	лист	№док	подп	дата			
Директор		Керн				**Состав проекта**	Стадия	Лист	Листов
ГИП		Беликов					П	1	2
							ООО «Проект-сервис»		

6	23/10/2020 – ПОС	Проект организации строительства.	
7	23/10/2020 – ПОД	Проект организации работ по сносу или демонтажу объектов капитального строительства.	Не требуется
8	23/10/2020 – ООС	Перечень мероприятий по охране окружающей среды.	
9	23/10/2020 – ПБ	Мероприятия по обеспечению пожарной безопасности.	
10	23/10/2020 – ОДИ	Мероприятия по обеспечению доступа инвалидов.	
10.1	23/10/2020 – ЭЭ	Мероприятия по обеспечению соблюдений требований энергетической эффективности и требований оснащенности зданий приборами учета энергоресурсов.	
11	23/10/2020 – СМ	Смета на строительство объектов капитального строительства.	
12.1	23/10/2020 – КР	Сведения о нормативной периодичности выполнения работ по капитальному ремонту многоквартирного дома, необходимых для обеспечения безопасной эксплуатации такого дома.	
12.2	23/10/2020 – ТБЭО	Требования по безопасной эксплуатации объекта капитального строительства.	
12.3	23/10/2020 – ВВ	Расчет совокупного выделения в воздух внутренней среды помещений химических веществ с учетом совместного использования строительных материалов, применяемых в проектируемом объекте капитального строительства	

СОДЕРЖАНИЕ РАЗДЕЛА 4.2

Обозначение	Наименование	Примечание (стр.)
	Графическая часть.	
23/10/2020 – АС	Б/с №1. Чертежи марки «АС».	27 листов
23/10/2020 – АС	Б/с №2. Чертежи марки «АС».	27 листов
23/10/2020 – АС	Б/с №3. Чертежи марки «АС»	27 листов

						23/10/2020		– С	
Изм	Кол	лист	№док	подп	дата				
Директор		Керн				**Содержание**	Стадия	Лист	Листов
ГИП		Беликов					П	1	1
							ООО «Проект-сервис»		

Ведомость рабочих чертежей раздела АС

Лист	Наименование	Примечание
1	Общие данные.	
2	План 1-го этажа.	
3	План типового этажа.	
3а	План 10-го этажа.	
4	Кладочный план 1-го этажа.	
5	Кладочный план типового этажа.	
6	Разрез 1-1.	
7	План чердака.	
8	Ведомость перемычек чердака.	
9	План кровли.	
10	Устройство кровли над входом.	
11	План перекрытия над 1-10 этажами.	
12	План покрытия.	
13	Ведомость перемычек.	
14	План арматурного пояса.	
15	План связевых сеток.	
16	Развертки стен с вентканалами (начало).	
17	Развертки стен с вентканалами (продолжение).	
18	Развертки стен с вентканалами (окончание).	
19	План машинного помещения лифта.	
20	Чертеж для заказа лифта (начало).	
21	Чертеж для заказа лифта (окончание).	
22	Ведомость отделки помещений.	
23	Экспликация полов.	
24	Спецификация изделий выше отм. ±0,000 (начало).	
25	Спецификация изделий выше отм. ±0,000 (продолжение).	
26	Спецификация изделий выше отм. ±0,000 (окончание).	

Настоящий раздел проекта разработан в соответствии с нормами и правилами, инструкциям и государственными стандартами.

Главный инженер проекта Беликов А.А.

Ведомость ссылочных и прилагаемых документов

Обозначение	Наименование	Примечание
СП 54.13330.2016	Здания жилые многоквартирные.	
СП 20.13330.2016	Нагрузки и воздействия.	
СП 70.13330.2012	Несущие и ограждающие конструкции.	
СП 15.13330.2012	Каменные и армокаменные конструкции.	
СП 63.13330.2012	Бетонные и железобетонные конструкции.	
СП 131.13330.2012	Строительная климотология.	
СП 17.13330.2017	Кровли.	
СП 71.13330.2017	Изоляционные и отделочные покрытия.	
Серия 2.140-1 вып. 1	Детали перекрытий жилых зданий.	
Серия 2.130-1 вып. 28	Детали стен и перегородок жилых зданий.	
Серия 2.260-1 вып. 5	Детали крыш зданий.	
Серия 1.038.1-1 вып. 1,2	Перемычки железобетонные	
Серия 1.141-1 вып. 60,63	Панели перекрытий железобетонные многопустотные.	
Серия 1.241-1 вып. 27,36	Панели перекрытий железобетонные многопустотные.	
Серия 1.152.1-8 вып. 1	Площадки лестничные.	
Серия 1.151.1-6 вып. 1	Марши лестничные.	
Серия 1.100.2-5 вып. 1	Металлические изделия.	
ГОСТ 379-2015	Кирпич и камни силикатные.	
ГОСТ 530-2012	Кирпич и камни керамические.	
ГОСТ 21520-89	Блоки из ячеистых бетонов.	
ГОСТ 15588-2014	Плиты пенополистирольные.	
ГОСТ 8509-93	Уголки стальные равнополочные.	
ГОСТ 8240-97	Швеллеры стальные горячекатаные.	
ГОСТ 26020-83	Двутавры стальные горячекатаные.	
ГОСТ 30674-99	Окна и балконные двери из ПВХ профилей.	
ГОСТ 475-2016	Блоки дверные деревянные и комбинированные.	
ГОСТ 6786-80*	Плиты парапетов.	
ТУ 5767-001-56925804-2003	Плиты "Пеноплэкс" тип 31.	

Схема блок-секций

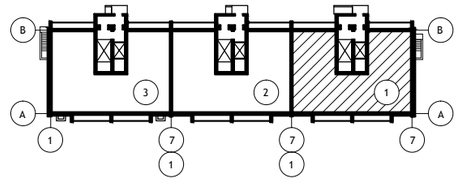

ИЗМ.	КОЛ.УЧ	ЛИСТ	N ДОК.	ПОДПИСЬ	ДАТА
Директор		Керн В.Ф.			01.12.2020
ГИП		Беликов А.А.			01.12.2020
Разработал		Ставров Р.В.			01.12.2020

23/10/2020 - АС

10-ти этажный жилой дом №23 (по генплану) в микрорайоне Алтуховка Смоленского района.

Блок-секция № 1.

СТАДИЯ	ЛИСТ	ЛИСТОВ
П	1	26

Общие данные.

ООО «Проект-сервис»

Ось б/с № 2

7 1 3 5 7

1

19650

7340 4970 7340

-1,600 1:20 -1,450

9-6 ДН М

-1,420 6,96

Потолок тамбура утеплить по дет. на л. АС-4

ДН 1 ДН 1л

6,54 6,42

15-21 15-5н 22-9 22-9л 15-5 15-21

ПД22-3 ПД6-3 ПД6-3 ПД22-3

-1,400

7,35 3,66

2	35,41
	60,16
	63,43
	66,70

2	33,94
	59,41
	62,62
	65,83

18,54 12,00 12,45 18,54

±0,000

1,68 Д3 Д3л 2,17

7,75 16,32 7,67

3,32 Д3л Д3 3,18

4,16 3,68 3,68 4,16

1	16,97
	35,20
	38,05
	40,90

1	16,97
	35,20
	38,05
	40,90

16,87 16,97 10,39 10,39 16,97 15,40

ПД20-4 ПД20-3 ПД6-3 ПД6-3 ПД20-3 ПД20-4

15-18 15-18* 15-5 22-9л 22-9 15-5н 15-18* 15-18

5,70 5,70

7040 7040

13600 13600

6560 6560

В В

Б Б

А А

3450 6440 6440 3320

19650

Ось б/с № 2

7 1 2 4 6 7

1

Схема блок-секций

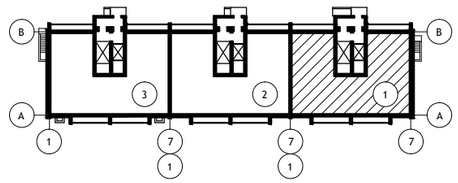

Примечания:

1. Условные обозначения см. лист АС-3.
2. Ведомость отделки, экспликацию полов см. листы АС-22, 23.
3. Спецификацию см. листы АС-24, 25.
4. Потолки тамбуров утеплить по детали на листе АС- 4.

Схема заполнения оконных проемов (по способам открывания створок).

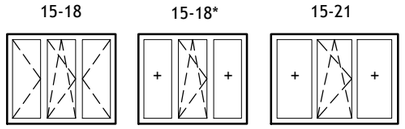

ИЗМ.	КОЛ.УЧ	ЛИСТ	N ДОК.	ПОДПИСЬ	ДАТА
Директор		Керн В.Ф.			01.12.2020
ГИП		Беликов А.А.			01.12.2020
Разработал		Ставров Р.В.			01.12.2020

23/10/2020 - АС

10-ти этажный жилой дом №23 (по генплану) в микрорайоне Алтуховка Смоленского района.

Блок-секция № 1.

СТАДИЯ	ЛИСТ	ЛИСТОВ
П	2	

План 1-ого этажа.

ООО «Проект-сервис»

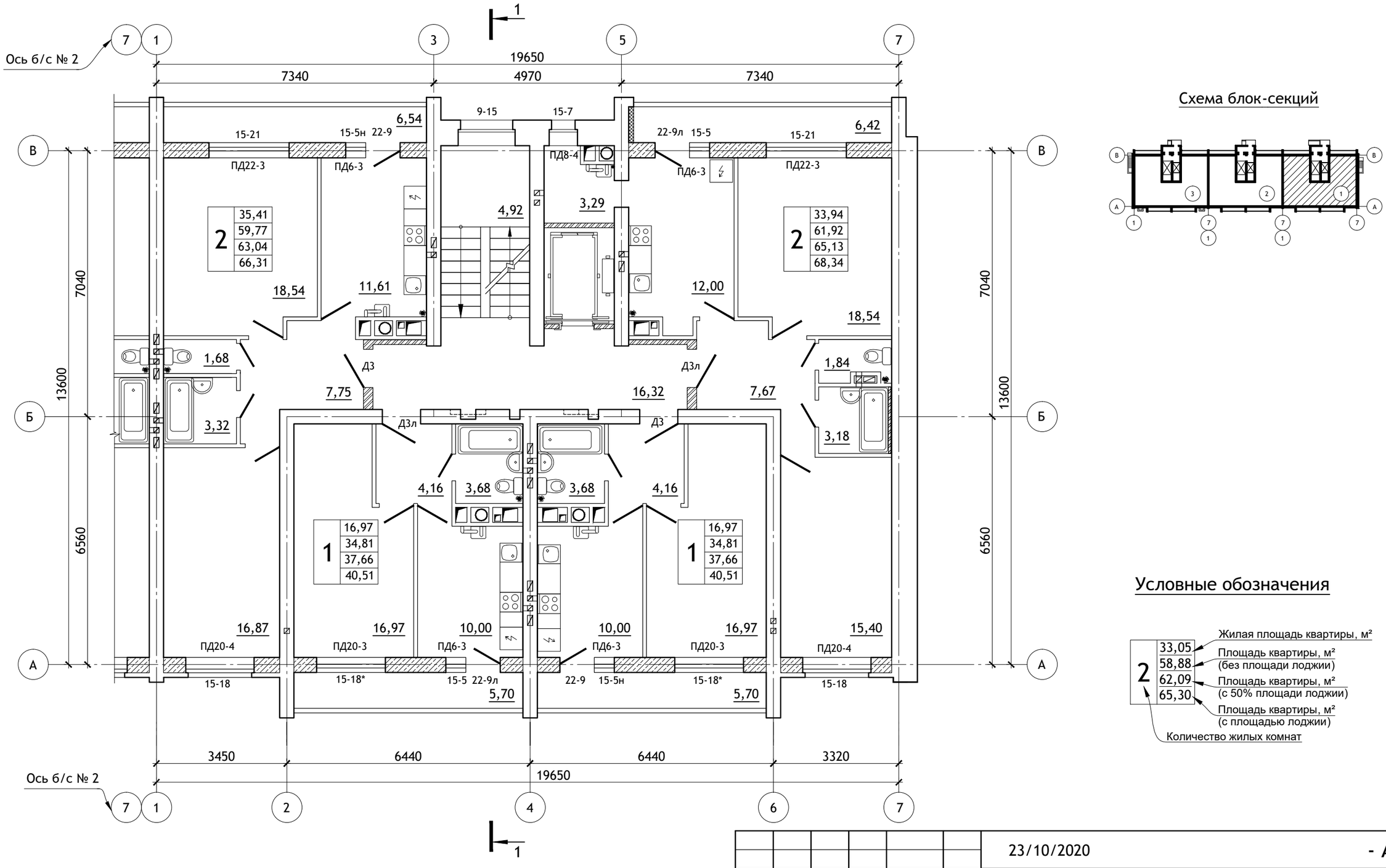

Схема блок-секций

Условные обозначения

Схема заполнения оконных проемов (по способам открывания створок).

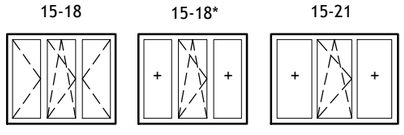

ИЗМ.	КОЛ.УЧ	ЛИСТ	N ДОК.	ПОДПИСЬ	ДАТА
Директор		Керн В.Ф.			01.12.2020
ГИП		Беликов А.А.			01.12.2020
Разработал		Ставров Р.В.			01.12.2020

23/10/2020 - АС

10-ти этажный жилой дом №23 (по генплану) в микрорайоне Алтуховка Смоленского района.

Блок-секция № 1.

СТАДИЯ	ЛИСТ	ЛИСТОВ
П	3	

План типового этажа.

ООО «Проект-сервис»

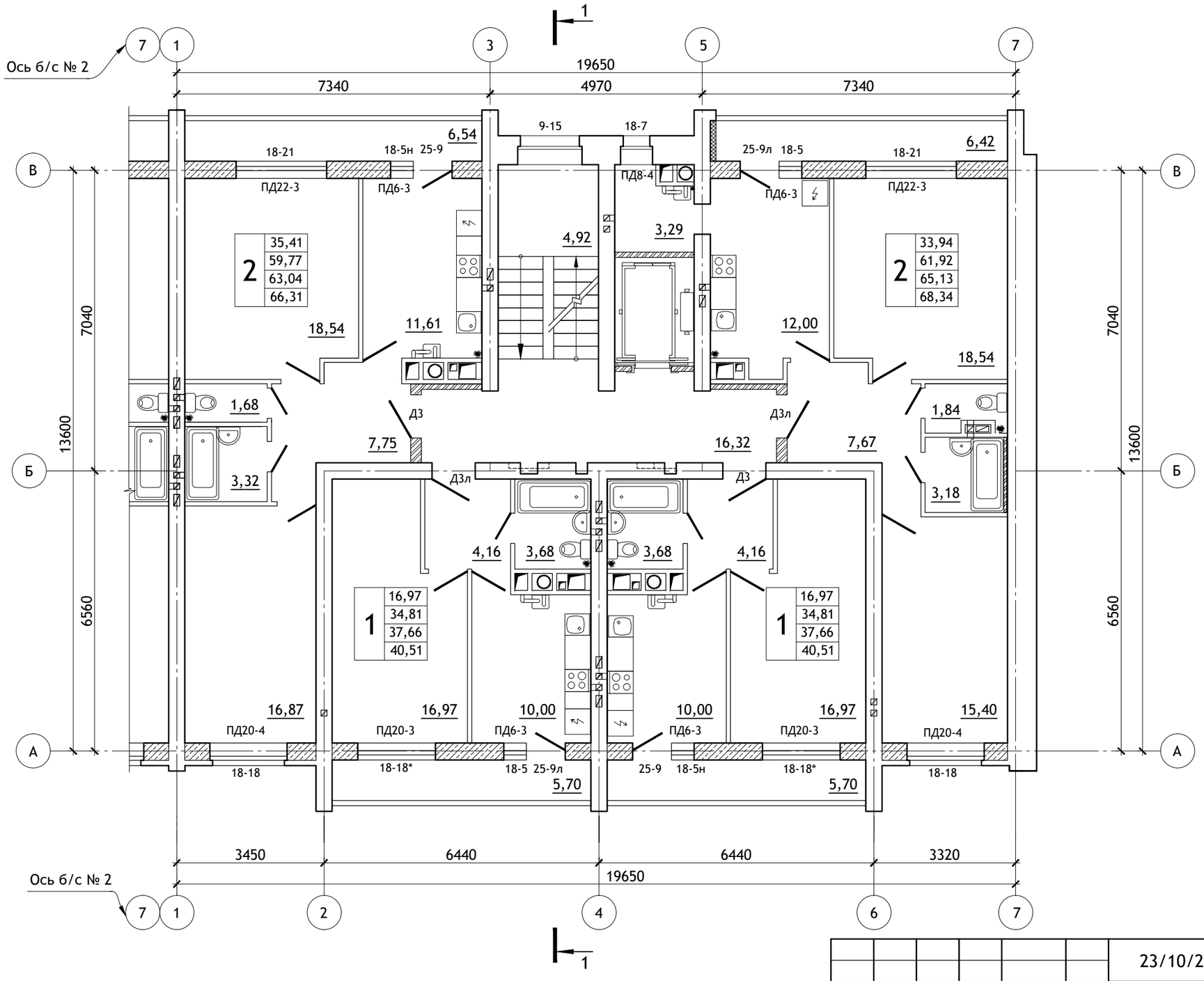

Схема блок-секций

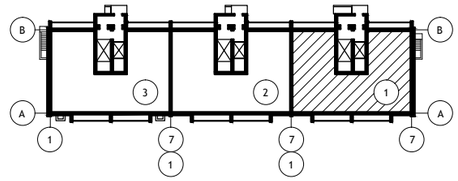

Условные обозначения

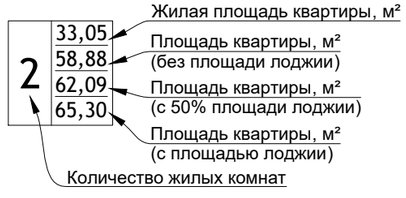

Схема заполнения оконных проемов (по способам открывания створок).

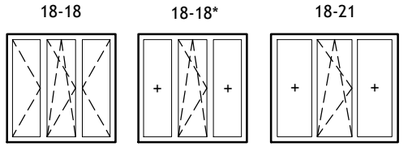

ИЗМ.	КОЛ.УЧ	ЛИСТ	N ДОК.	ПОДПИСЬ	ДАТА
Директор		Керн В.Ф.			01.12.2020
ГИП		Беликов А.А.			01.12.2020
Разработал		Ставров Р.В.			01.12.2020

23/10/2020 - АС

10-ти этажный жилой дом №23 (по генплану) в микрорайоне Алтуховка Смоленского района.

Блок-секция № 1.

СТАДИЯ	ЛИСТ	ЛИСТОВ
П	3а	

План 10-го этажа.

ООО «Проект-сервис»

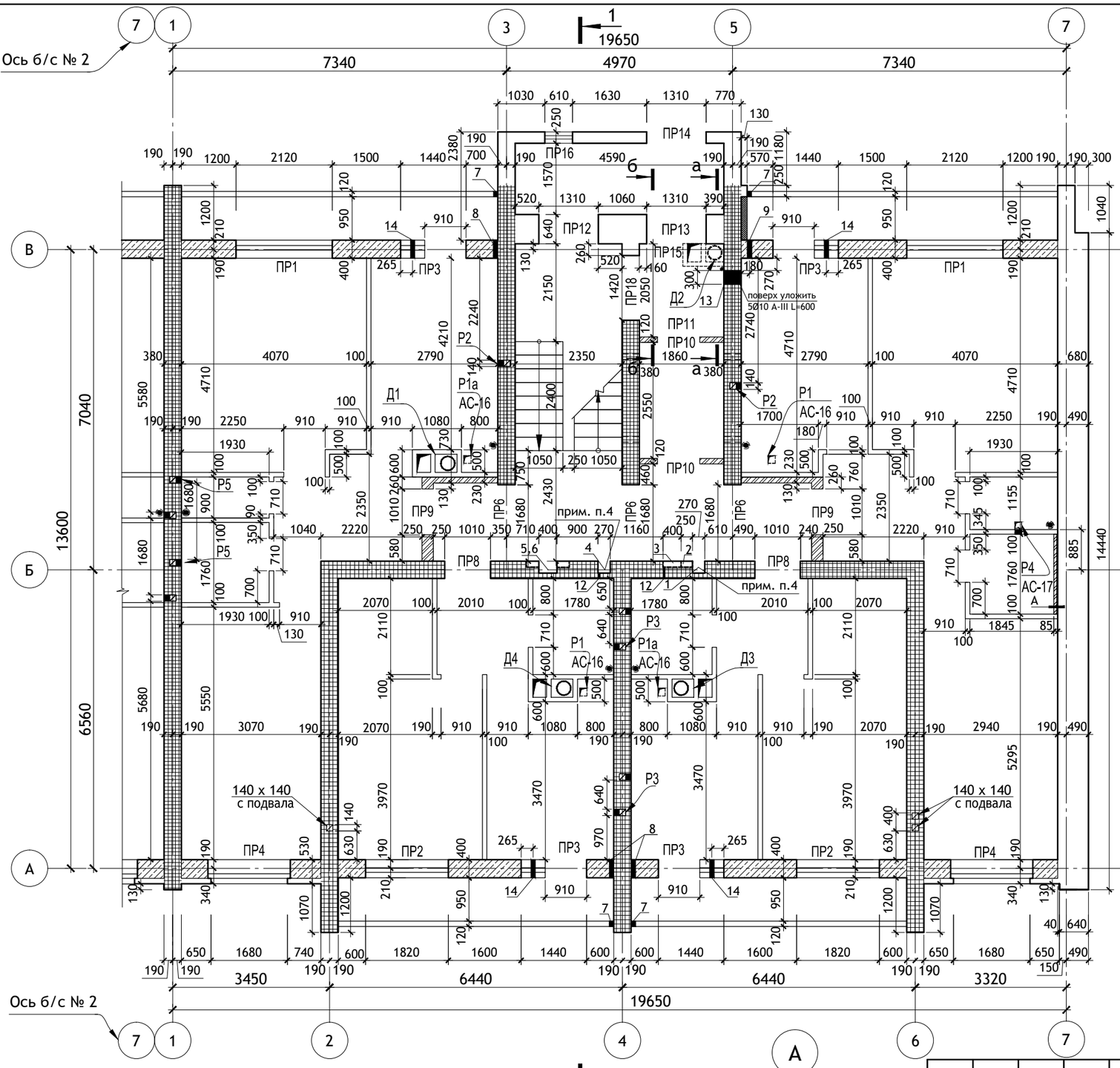

Деталь утепления потолка тамбуров.

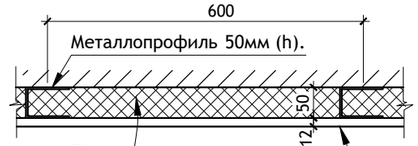

Деталь утепления стен.

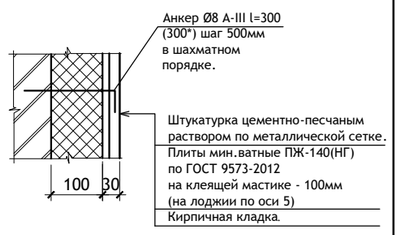

б-б

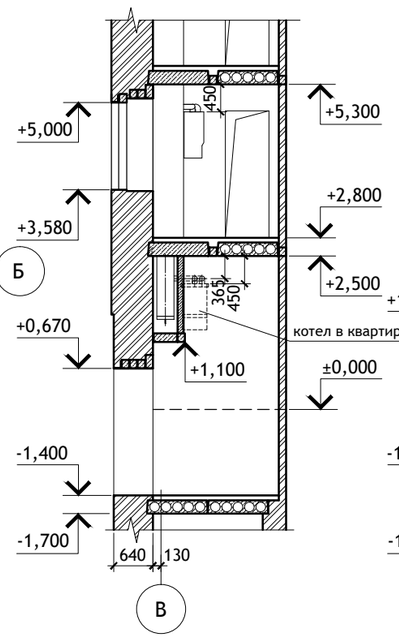

а-а

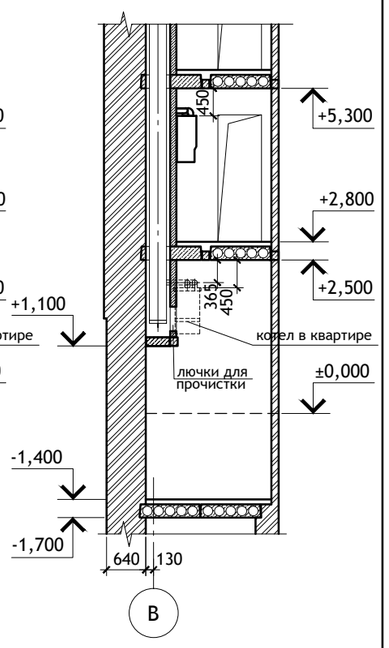

Примечания:

1. Ведомость отверстий см. лист АС-5.
2. Разрез 1-1 см. лист АС-6.
3. Указания по кладке стен см. лист АСИ-2.
4. Штрабы водостока и водопровода закрыть асбестоцементным листом на шурупах с последующей оштукатуркой.

Условные обозначения

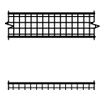

Армированные участки стен

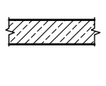

Стены из ячеистого бетона

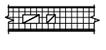

Участки стен с вентканалами

Кирпичные перегородки

Перегородки из ячеистого бетона

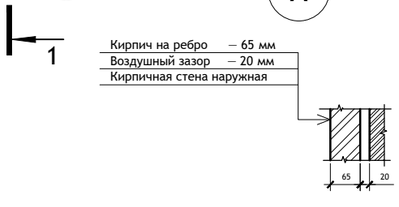

						23/10/2020	- АС
						10-ти этажный жилой дом №23 (по генплану) в микрорайоне Алтуховка Смоленского района.	
ИЗМ.	КОЛ.УЧ	ЛИСТ	N ДОК.	ПОДПИСЬ	ДАТА	Блок-секция № 1.	СТАДИЯ: П; ЛИСТ: 4; ЛИСТОВ:
Директор		Керн В.Ф.			01.12.2020		
ГИП		Беликов А.А.			01.12.2020		
Разработал		Ставров Р.В.			01.12.2020		
						Кладочный план 1-ого этажа.	ООО «Проект-сервис»

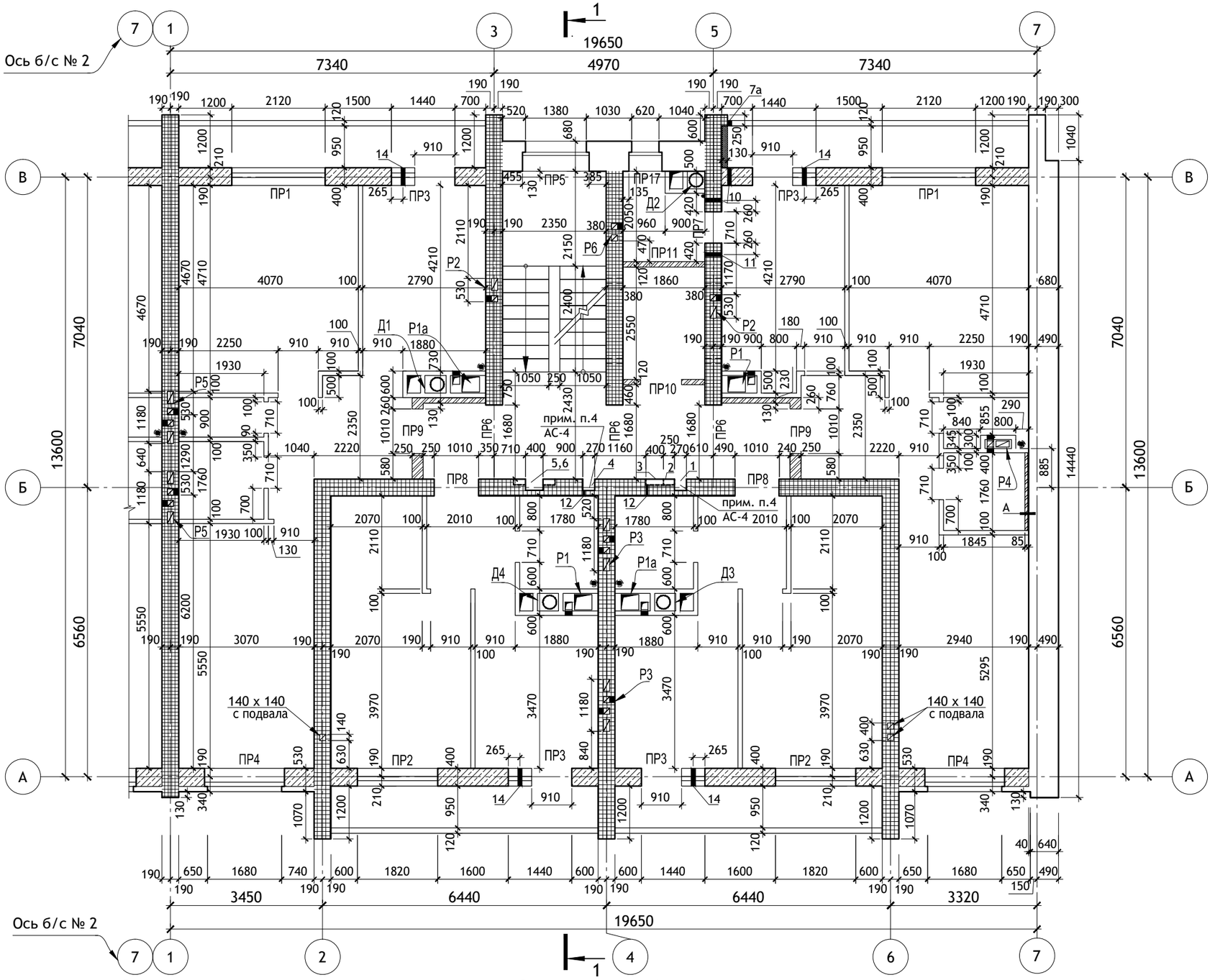

Ведомость отверстий (начало)

N°N° отв.	Размеры b x h, мм.	Отм. низа, м.	Назначение.
1	Штраба 270 х 260	-1,020	Водопров.
2	Ниша 920 х 990	+ 0,800 от ур. пола	Водопров.
3	Штраба 400 х 130	-0,080 от ур.пола	Водопров.
4	Штраба 270 х 260	-1,020	Водосток
5	Штраба 400 х 260	-1,020	Электро
6	Ниша 920 х 990	+ 0,800 от ур. пола	Электро
7 / 7а	Гильза (см. ГСВ-)	+ 0,150 / + 3,000	Газ

Ведомость отверстий (конец)

N°N° отв.	Размеры b x h, мм.	Отм. низа, м.	Назначение.
8	Гильза (см. ГСВ-)	+ 2,050	Газ
9	Гильза (см. ГСВ-)	+ 2,350	Газ
10	Гильза (см. ГСВ-)	+ 5,100	Газ
11	Отверстие 100х100	+ 0,700 от ур. пола	Газ каждый этаж
12	Отверстие 50х50	- 0,080 от ур. пола	ВК каждый этаж
13	Отверстие 300х200(h)	+ 2,035	Газ
14	Отв. Ø 70	+ 0,650 от ур. пола	ОВ (АСИ-8а)

Схема блок-секций

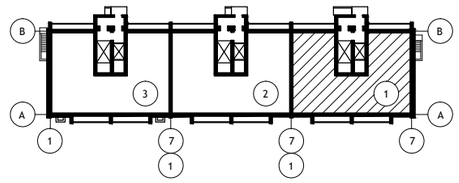

А

Кирпич на ребро	— 65 мм
Воздушный зазор	— 20 мм
Кирпичная стена наружная	

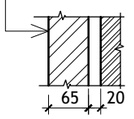

Условные обозначения

- Армированные участки стен
- Участки стен с вентканалами
- Стены из ячеистого бетона
- Кирпичные перегородки
- Перегородки из ячеистого бетона

ИЗМ.	КОЛ.УЧ	ЛИСТ	N ДОК.	ПОДПИСЬ	ДАТА
Директор		Керн В.Ф.			01.12.2020
ГИП		Беликов А.А.			01.12.2020
Разработал		Ставров Р.В.			01.12.2020

23/10/2020 - АС

10-ти этажный жилой дом №23 (по генплану) в микрорайоне Алтуховка Смоленского района.

Блок-секция № 1.

СТАДИЯ	ЛИСТ	ЛИСТОВ
П	5	

Кладочный план типового этажа.

ООО «Проект-сервис»

Унифлекс - ХКП - 1 слой
ТУ 5774-001-17925162-99

Унифлекс- ХПП - 1 слой
ТУ 5774-001-17925162-99

Огрунтовка праймером.

Стяжка из цементно-песчаного раствора М100 армированная сеткой из Ф3ВрI с яч. 200х200 - 50 мм

Керамзитовый гравий γ=600 кг/м³ (для создания уклона) - 20-180мм

Утеплитель "Техноплэкс" -100 мм.

Пароизоляция - 1 слой пергамина по ГОСТ 2697-83*

Ж/б плита покрытия -220 мм

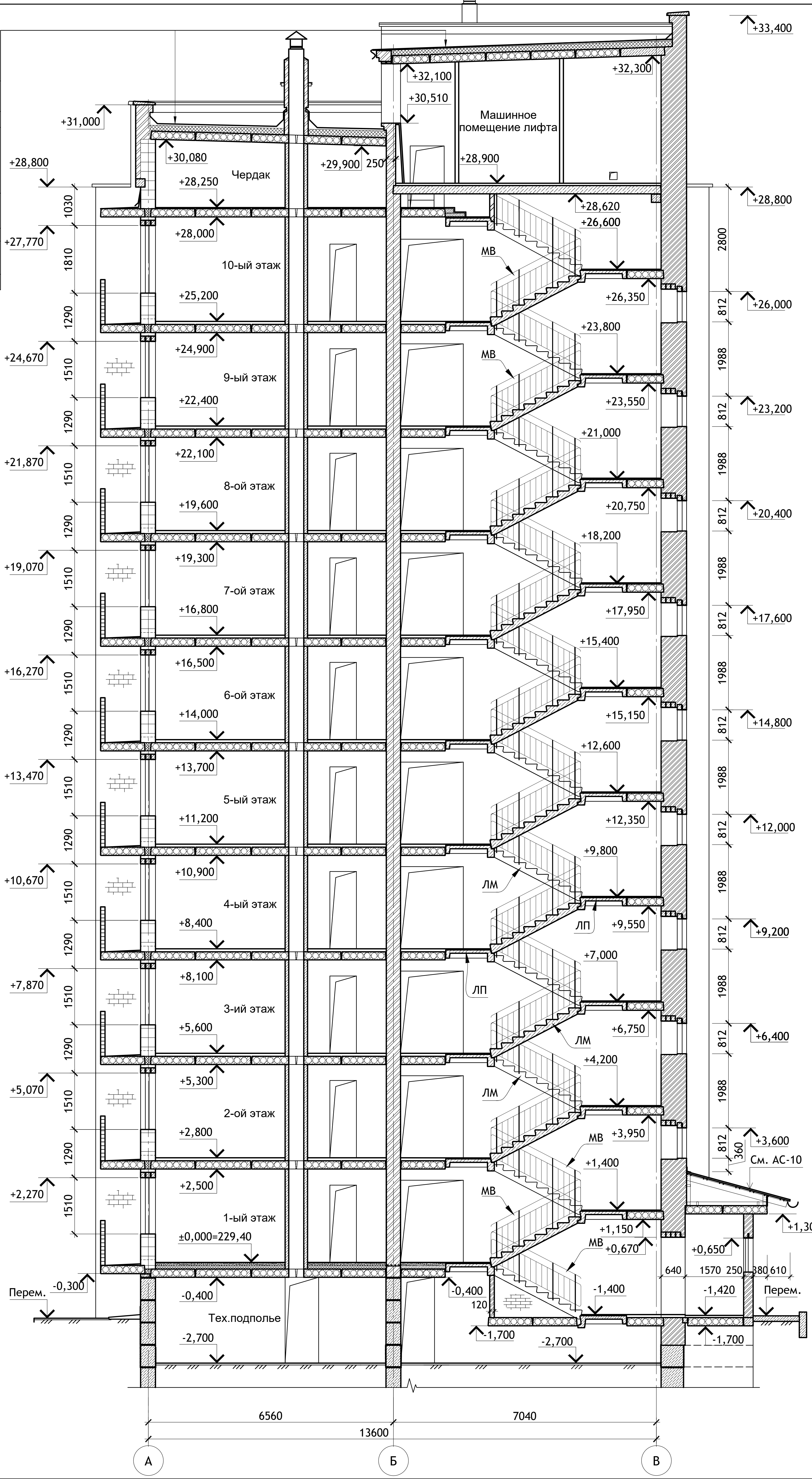

Схема блок-секций

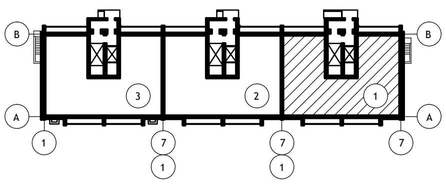

Изм.	Кол.уч	Лист	N док.	Подпись	Дата
Директор		Керн В.Ф.			01.12.2020
ГИП		Беликов А.А.			01.12.2020
Разработал		Ставров Р.В.			01.12.2020

23/10/2020 - АС

10-ти этажный жилой дом №23 (по генплану) в микрорайоне Алтуховка Смоленского района.

Блок-секция № 1.

Стадия	Лист	Листов
П	6	

Разрез 1-1.

ООО «Проект-сервис»

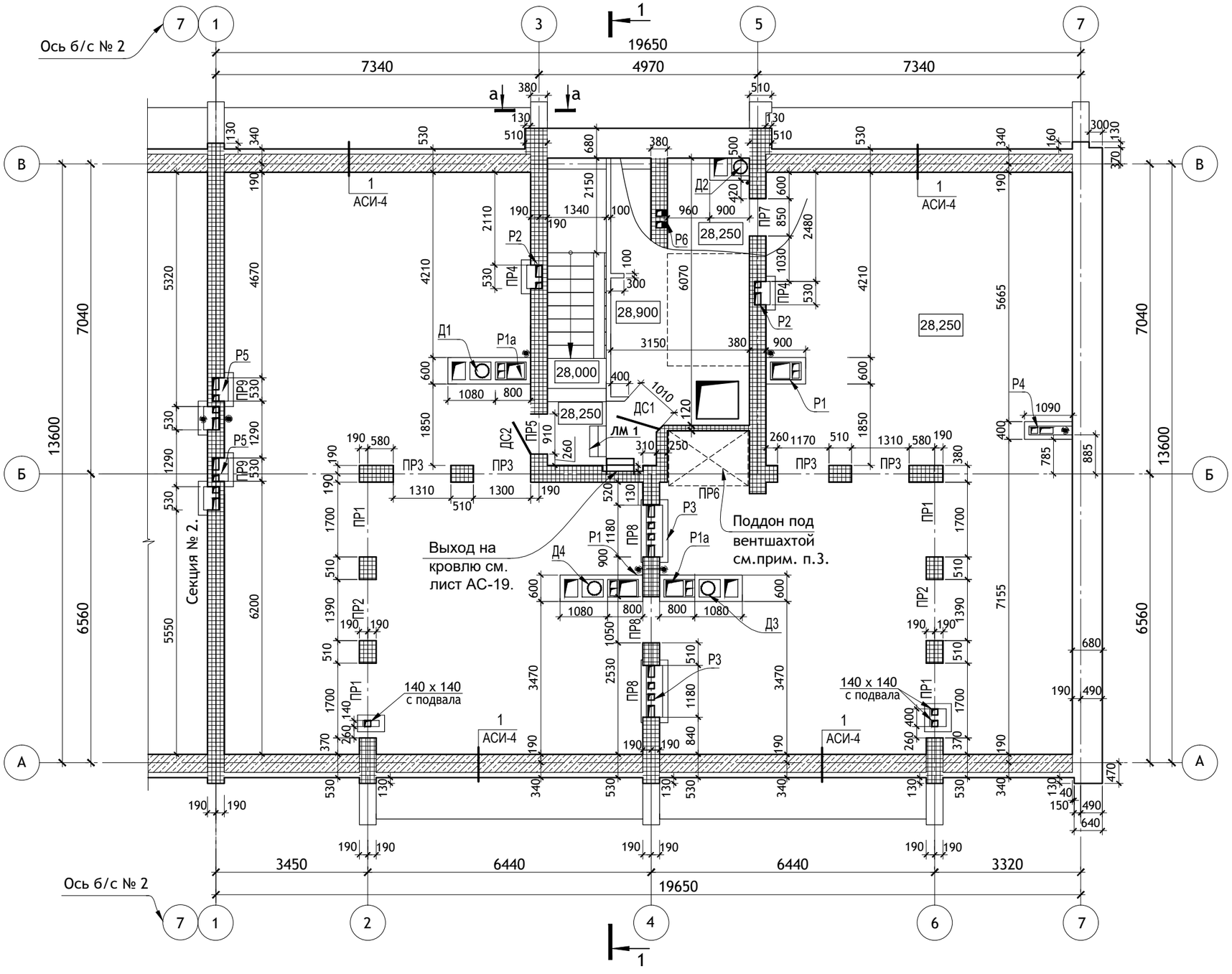

Схема блок-секций

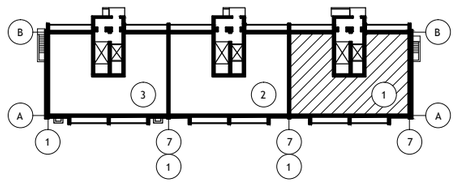

а-а

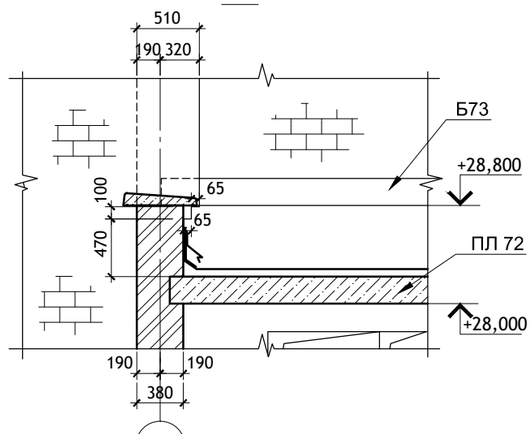

Условные обозначения

- Армированные участки стен
- Стены из ячеистого бетона
- Перегородки из ячеистого бетона

ПРИМЕЧАНИЯ :

1. Указания по кладке стен см. лист АСИ-2.
2. Перегородки узлов дымоудаления на чердаке выполнить из ячеисто - бетонных блоков с штукатуркой.
3. Поддон под вентшахтой сварить по месту из листовой стали δ=4 мм с размерами 1850 х 1250 х 200 (h).
   Окрасить атмосфероустойчивой эмалью за 2 раза по 1 слою грунтовки и установить на пол чердака на кирпичные столбики.
4. Ведомость перемычек см. лист АС-8.

ИЗМ.	КОЛ.УЧ	ЛИСТ	N ДОК.	ПОДПИСЬ	ДАТА
Директор		Керн В.Ф.			01.12.2020
ГИП		Беликов А.А.			01.12.2020
Разработал		Ставров Р.В.			01.12.2020

23/10/2020 - АС

10-ти этажный жилой дом №23 (по генплану) в микрорайоне Алтуховка Смоленского района.

Блок-секция № 1.

СТАДИЯ	ЛИСТ	ЛИСТОВ
П	7	

План чердака.

ООО «Проект-сервис»

Тип, кол-во.	Схема сечения.
ПР 1 4 шт.	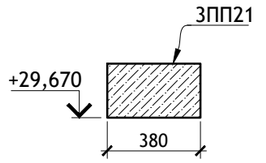
ПР 2 2 шт.	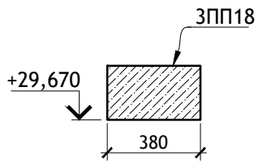
ПР 3 4 шт.	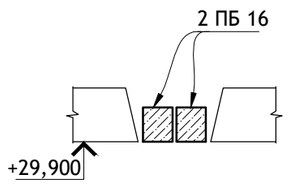
ПР 4 2 шт.	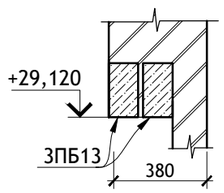
ПР 5 1 шт.	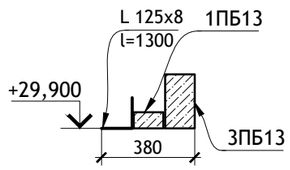

Тип, кол-во.	Схема сечения.
ПР 6 1 шт.	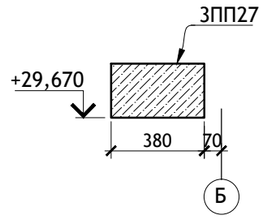
ПР 7 1 шт.	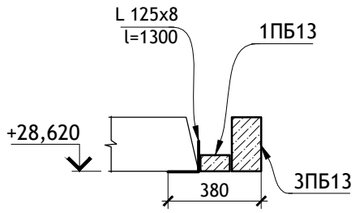
ПР 8 3 шт.	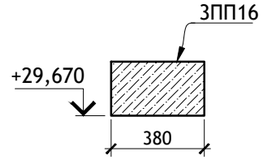
ПР 9 2 шт.	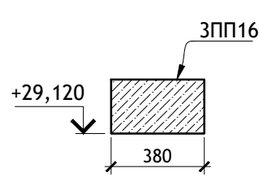

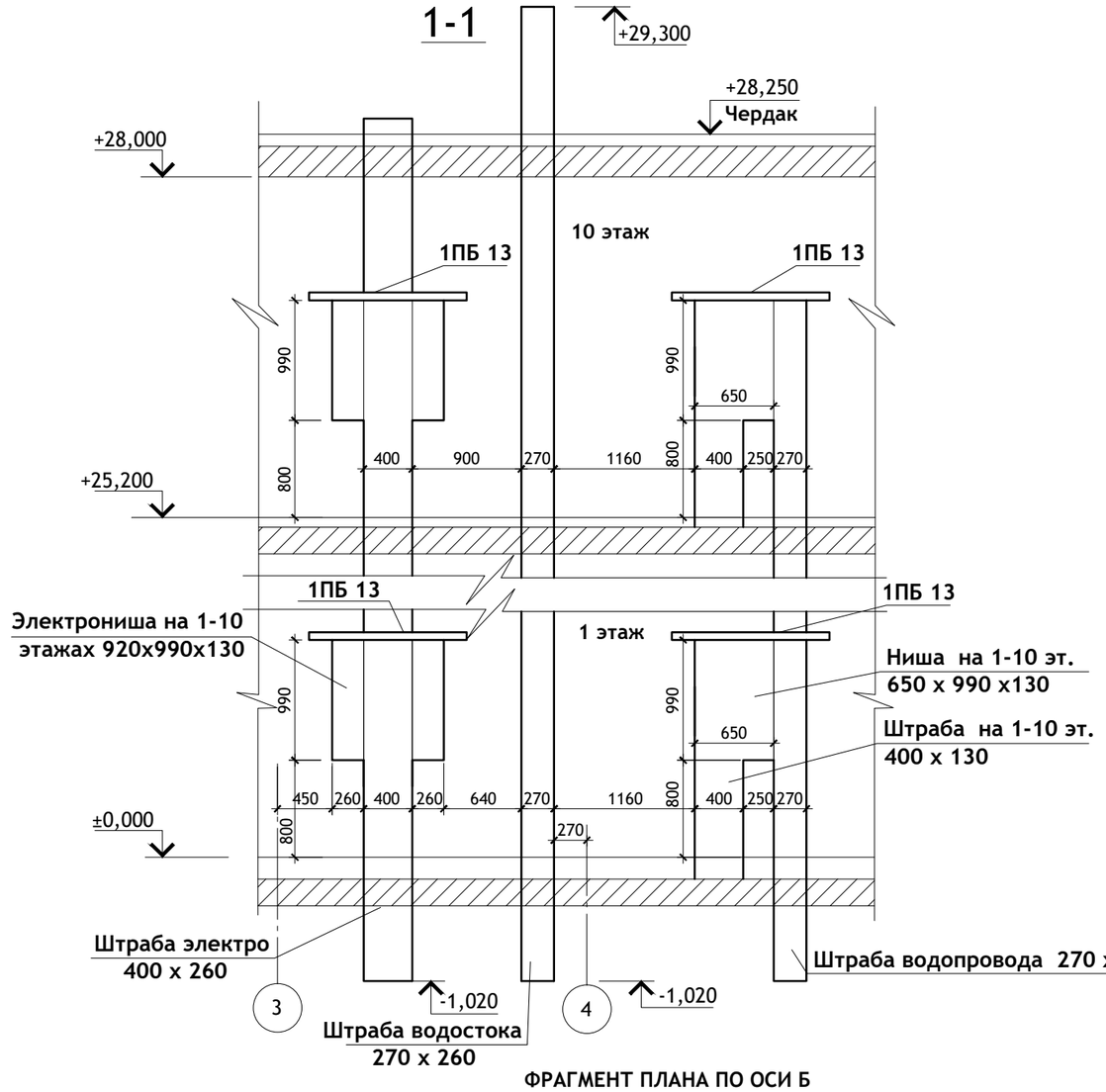

ФРАГМЕНТ ПЛАНА ПО ОСИ Б
С ЭЛЕКТРОНИШЕЙ, ВОДОСТОКОМ И ВОДОПРОВОДОМ.

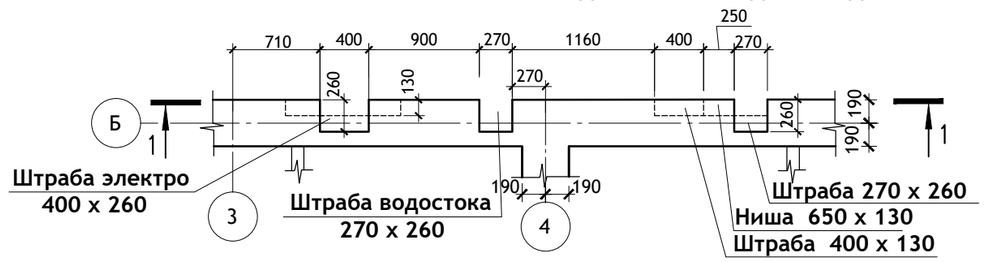

ИЗМ.	КОЛ.УЧ	ЛИСТ	N ДОК.	ПОДПИСЬ	ДАТА
Директор		Керн В.Ф.			01.12.2020
ГИП		Беликов А.А.			01.12.2020
Разработал		Ставров Р.В.			01.12.2020

23/10/2020 - АС

10-ти этажный жилой дом №23 (по генплану) в микрорайоне Алтуховка Смоленского района.

Блок-секция № 1.

СТАДИЯ	ЛИСТ	ЛИСТОВ
П	8	

Ведомость перемычек чердака, детали стен.

ООО «Проект-сервис»

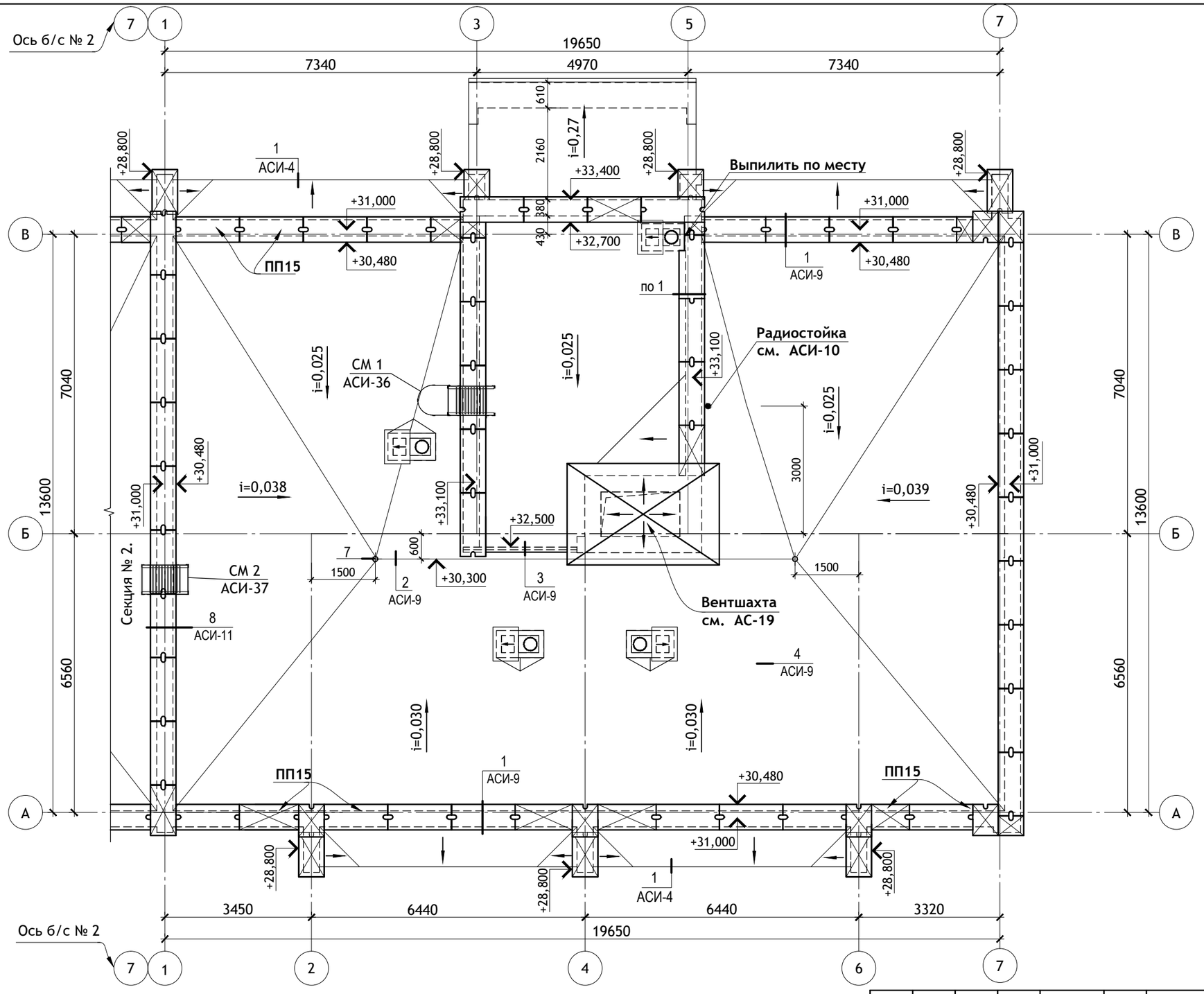

Схема блок-секций

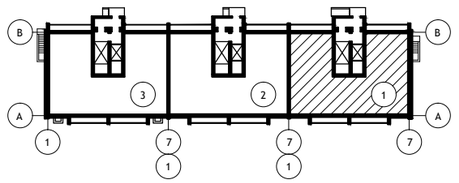

Условные обозначения:

Доборные участки
(резать по месту из целых плит)

ПРИМЕЧАНИЯ :

1. Узлы кровли разработаны в соответствии с требованиями СП 17.13330.2017.
2. Работы по устройству кровли выполнять только летом в сухую погоду.
3. Использование увлажненного теплоизоляционного материала не допускается.
4. Узлы кровли см. АСИ-9, 10, 11, 11а.
5. Отметки парапета уточнить по чертежам фасадов.
6. Плиты воздухозаборной шахты ПТ12.5-8.6 по серии 1.243.1-4 - 4 шт.

ИЗМ.	КОЛ.УЧ	ЛИСТ	N ДОК.	ПОДПИСЬ	ДАТА
Директор		Керн В.Ф.			01.12.2020
ГИП		Беликов А.А.			01.12.2020
Разработал		Ставров Р.В.			01.12.2020

23/10/2020 - АС

10-ти этажный жилой дом №23 (по генплану) в микрорайоне Алтуховка Смоленского района.

Блок-секция № 1.

СТАДИЯ	ЛИСТ	ЛИСТОВ
П	9	

План кровли.

ООО «Проект-сервис»

План кровли

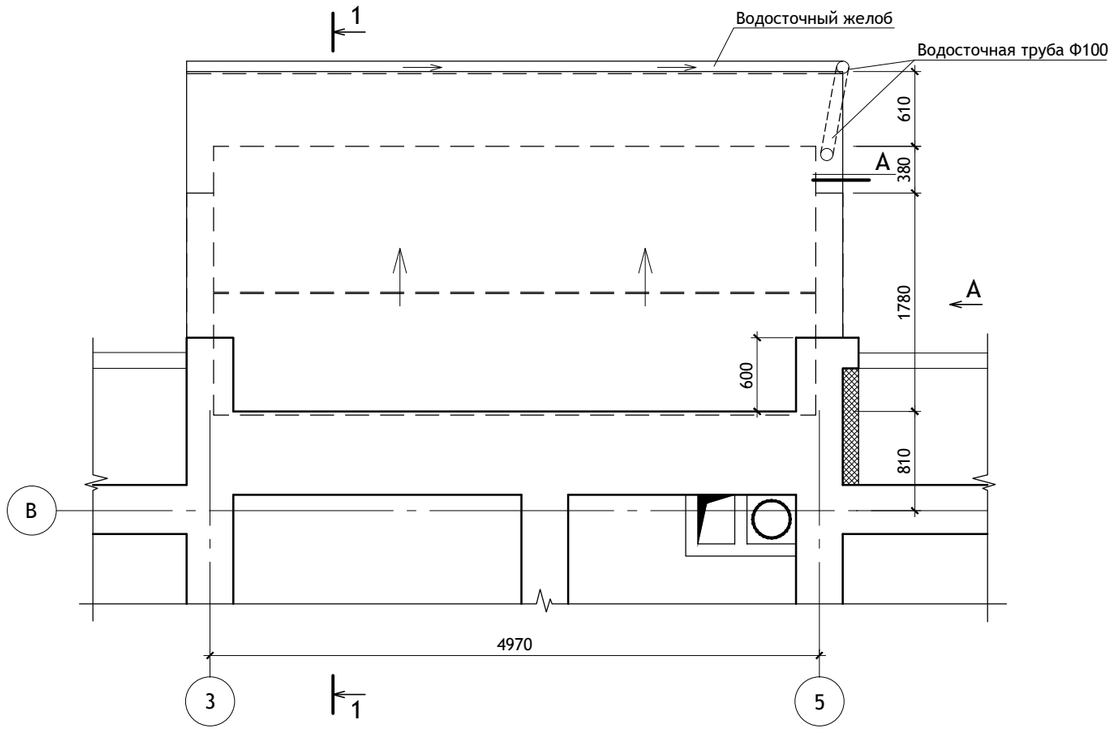

1 - 1

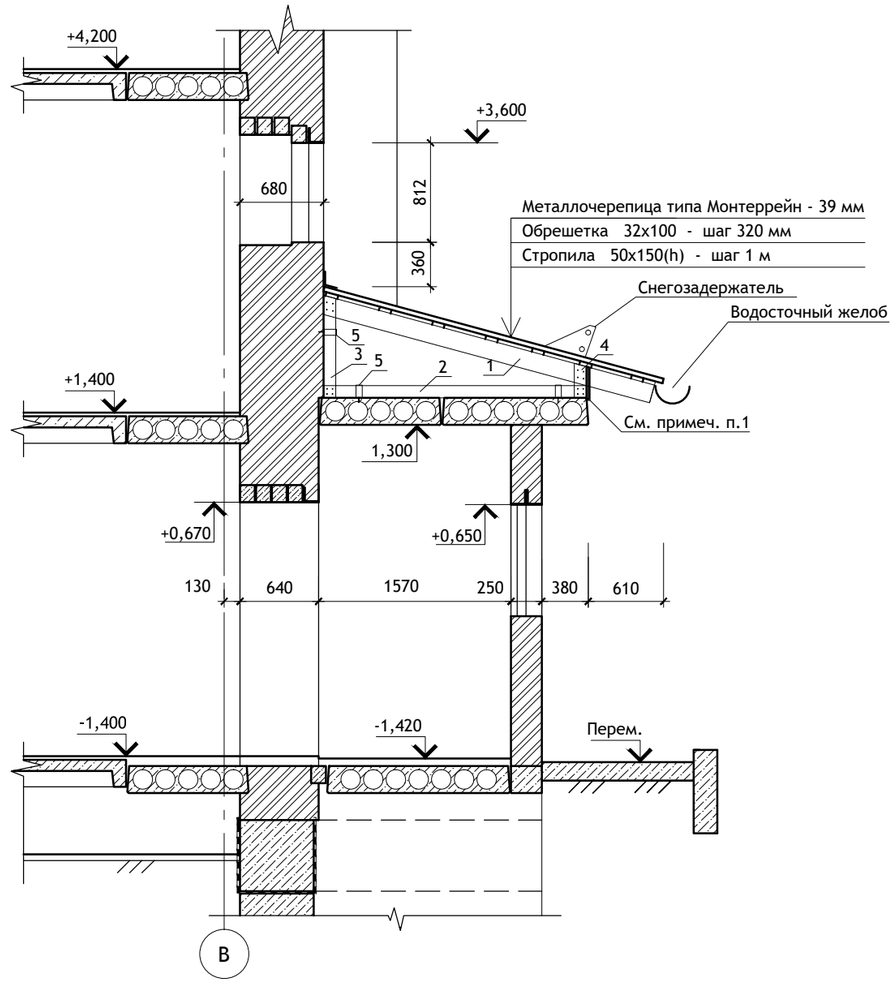

А

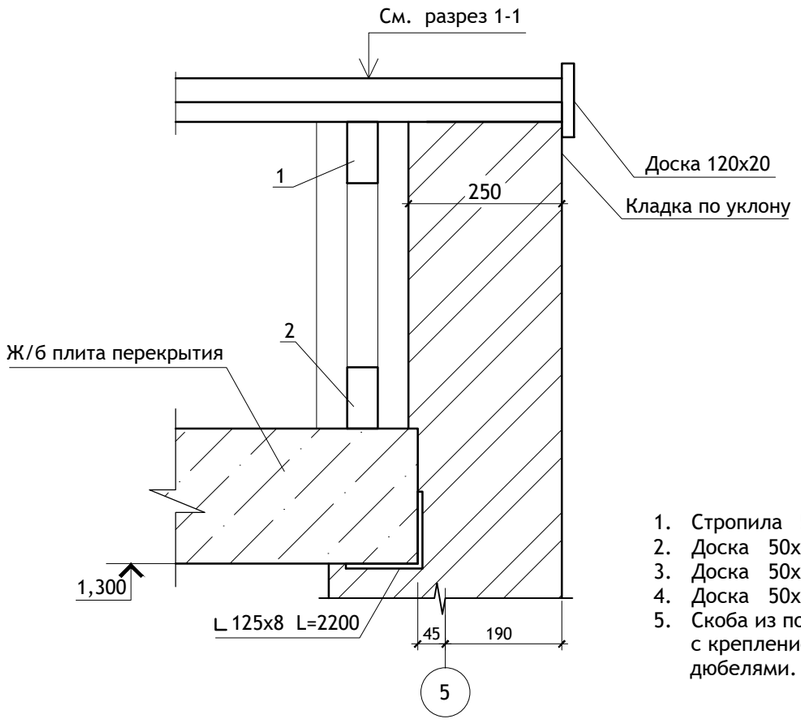

Вид А.

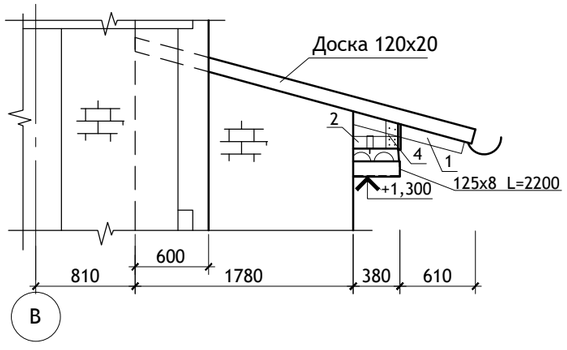

1. Стропила 50х150(h) L=2800 мм
2. Доска 50х150(h) L=2150 мм
3. Доска 50х150(h) L=830 мм
4. Доска 50х150(h) L=280 мм
5. Скоба из полосовой стали — 40х4 L=350 мм с креплением к плитам перекрытия и стенам дюбелями.

Примечания:

1. Все деревянные элементы должны быть защищены от возгорания путем глубокой пропитки антипиренами и антисептированы.

						23/10/2020	- АС
						10-ти этажный жилой дом №23 (по генплану) в микрорайоне Алтуховка Смоленского района.	
ИЗМ.	КОЛ.УЧ	ЛИСТ	N ДОК.	ПОДПИСЬ	ДАТА	Блок-секция № 1.	СТАДИЯ: П; ЛИСТ: 10; ЛИСТОВ:
Директор		Керн В.Ф.			01.12.2020		
ГИП		Беликов А.А.			01.12.2020		
Разработал		Ставров Р.В.			01.12.2020		
						Устройство кровли над входом.	ООО «Проект-сервис»

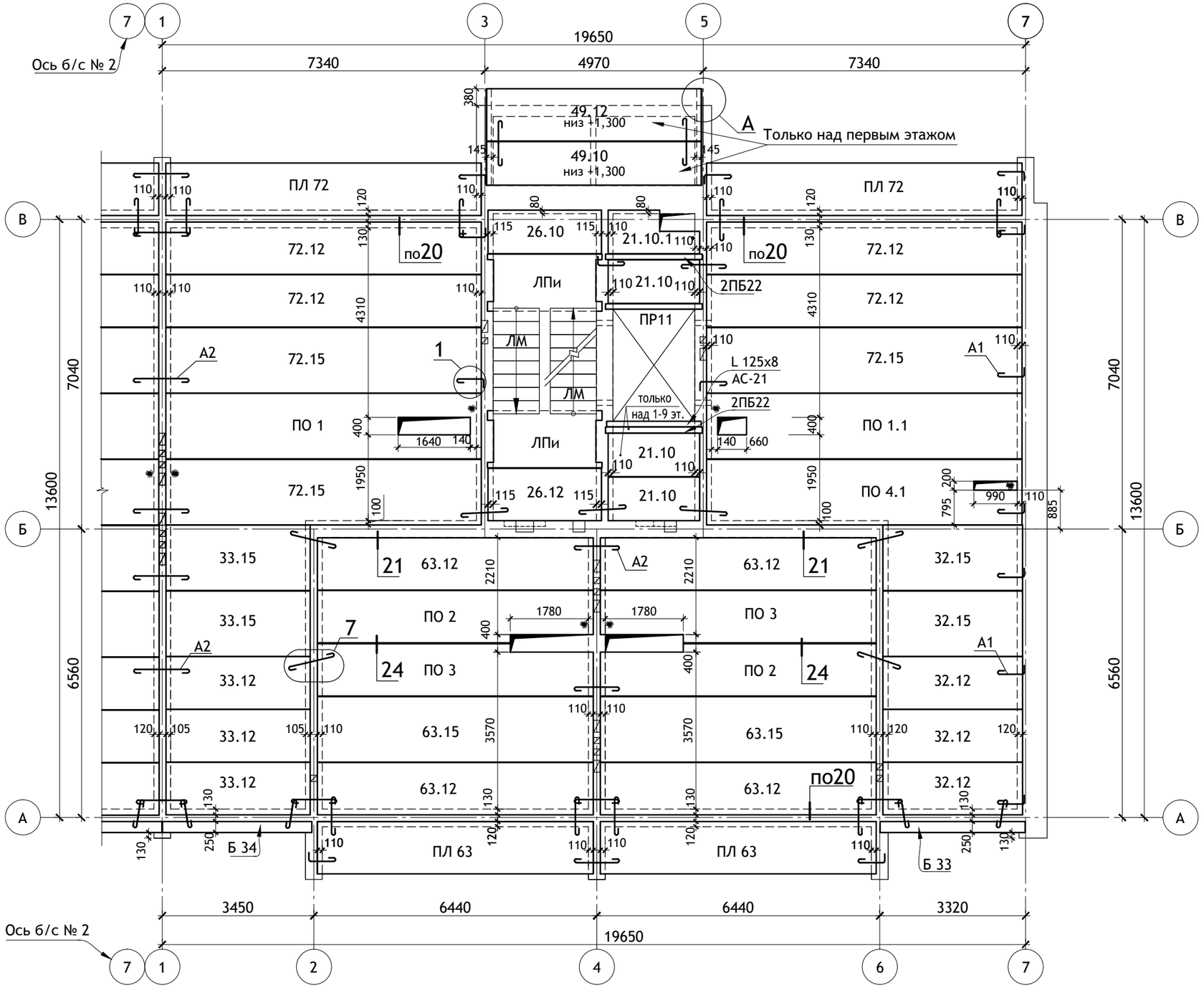

Схема блок-секций

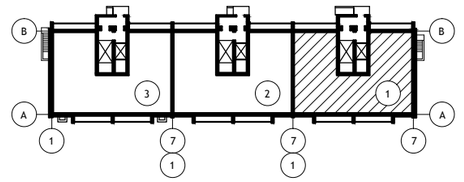

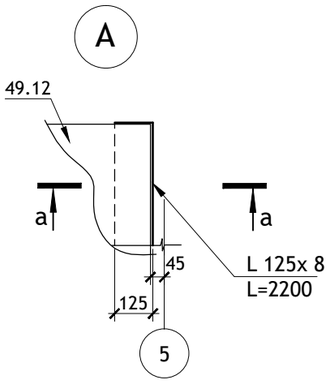

а-а

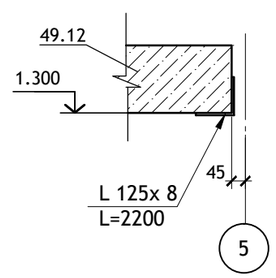

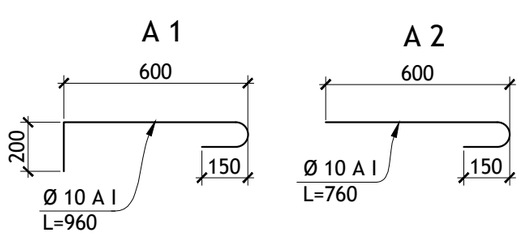

ПРИМЕЧАНИЯ :

1.Общие примечания см. лист АС.О-2.
2. Узлы 1, 7, 20, 21, 24 см. серию 2.140-1 вып. 1.

ИЗМ.	КОЛ.УЧ	ЛИСТ	N ДОК.	ПОДПИСЬ	ДАТА
Директор		Керн В.Ф.			01.12.2020
ГИП		Беликов А.А.			01.12.2020
Разработал		Ставров Р.В.			01.12.2020

23/10/2020 - АС

10-ти этажный жилой дом №23 (по генплану) в микрорайоне Алтуховка Смоленского района.

Блок-секция № 1.

СТАДИЯ	ЛИСТ	ЛИСТОВ
П	11	

План перекрытия над 1÷10 этажами.

ООО «Проект-сервис»

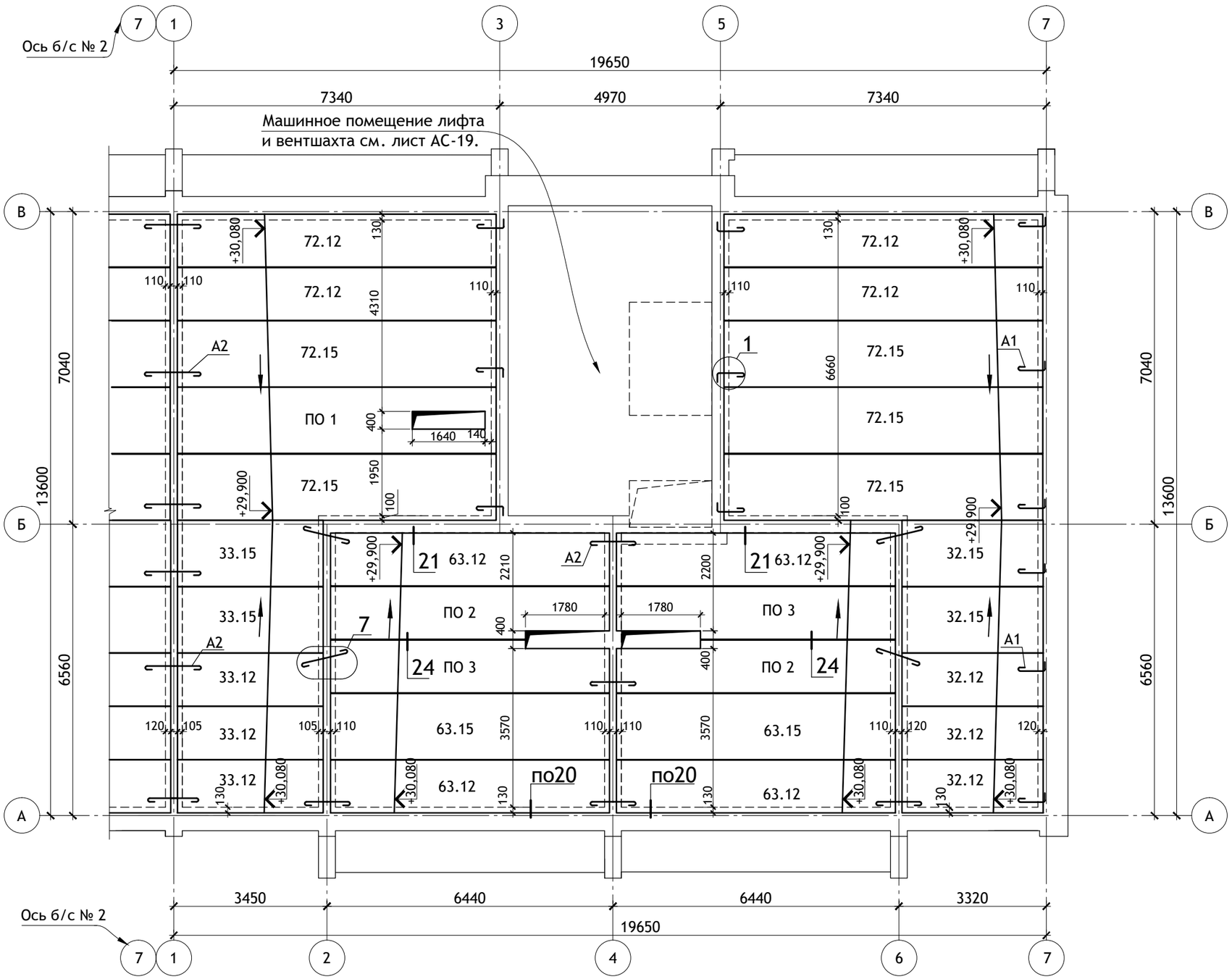

Схема блок-секций

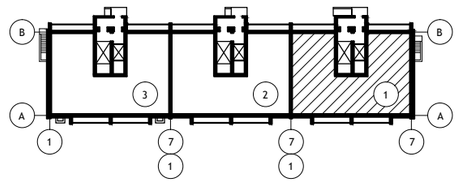

А 1

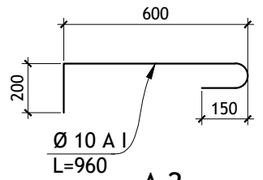

А 2

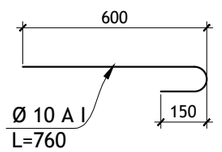

ПРИМЕЧАНИЯ :

1.Общие примечания см. лист АС.О-2.
2. Узлы 1, 7, 20, 21, 24 см. серию 2.140-1 вып. 1.

ИЗМ.	КОЛ.УЧ	ЛИСТ	N ДОК.	ПОДПИСЬ	ДАТА
Директор		Керн В.Ф.			01.12.2020
ГИП		Беликов А.А.			01.12.2020
Разработал		Ставров Р.В.			01.12.2020

23/10/2020 - АС

10-ти этажный жилой дом №23 (по генплану) в микрорайоне Алтуховка Смоленского района.

Блок-секция № 1.

СТАДИЯ	ЛИСТ	ЛИСТОВ
П	12	

План покрытия.

ООО «Проект-сервис»

Тип, кол-во.	Схема сечения.
ПР 1 2 шт. (2) шт.	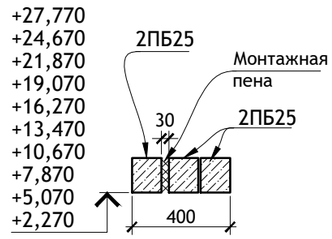
ПР 2 2 шт. (2) шт.	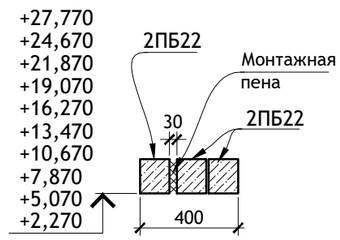
ПР 3 4 шт. (4) шт.	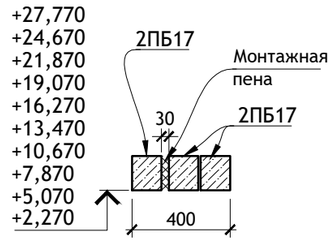
ПР 4 2 шт. (2) шт.	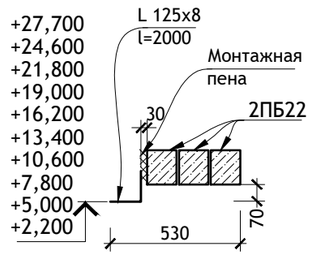

Тип, кол-во.	Схема сечения.
ПР 5 0 шт. (1) шт.	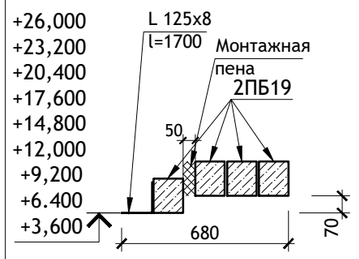
ПР 6 3 шт. (3) шт.	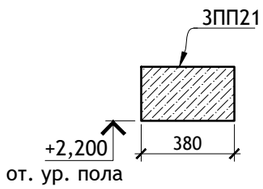
ПР 7 0 шт. (1) шт.	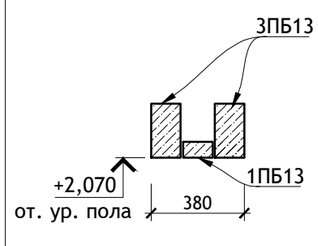
ПР 8 2 шт. (2) шт.	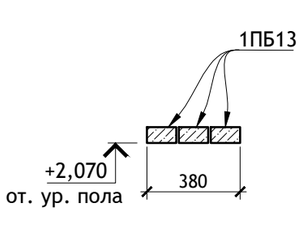

Тип, кол-во.	Схема сечения.
ПР 9 2 шт. (2) шт.	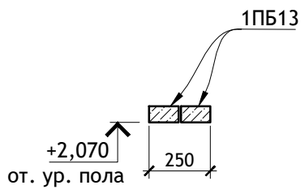
ПР 10 2 шт. (1) шт.	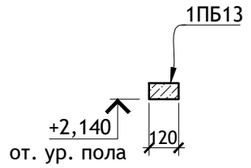
ПР 11 1 шт. (1) шт.	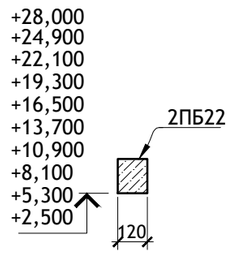
ПР 12 1 шт. (0) шт.	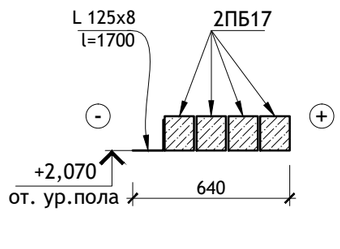

Тип, кол-во.	Схема сечения.
ПР 13 1 шт. (0) шт.	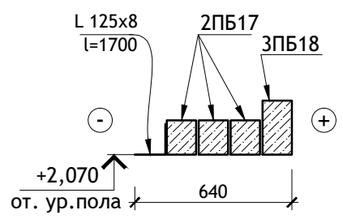
ПР 14 1 шт. (0) шт.	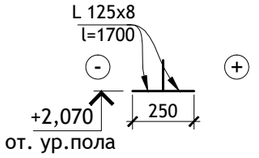
ПР 15 1 шт. (0) шт.	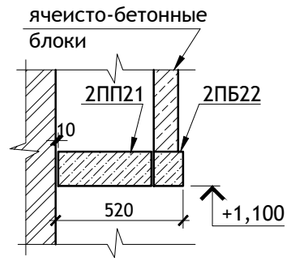
ПР 16 1 шт. (0) шт.	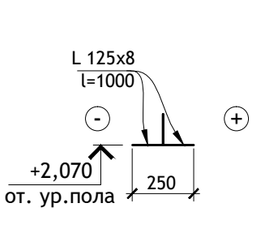

Тип, кол-во.	Схема сечения.
ПР 17 0 шт. (1) шт.	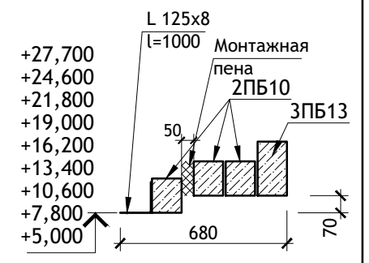
ПР 18 1 шт. (0) шт.	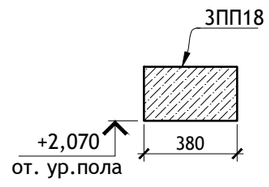

2 шт. - количество на 1 эт.
(2) шт. - колич. на тип. эт.

Над проемами в перегородках из ячеистых блоков.

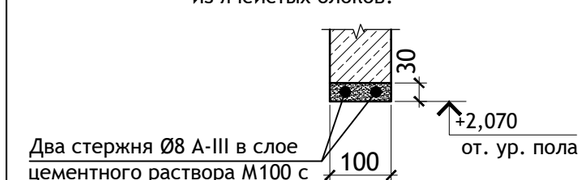

Общий расход арматуры - 415 м.п.

ИЗМ.	КОЛ.УЧ	ЛИСТ	N ДОК.	ПОДПИСЬ	ДАТА
Директор		Керн В.Ф.			01.12.2020
ГИП		Беликов А.А.			01.12.2020
Разработал		Ставров Р.В.			01.12.2020

23/10/2020 - АС

10-ти этажный жилой дом №23 (по генплану) в микрорайоне Алтуховка Смоленского района.

Блок-секция № 1.

СТАДИЯ	ЛИСТ	ЛИСТОВ
П	13	

Ведомость перемычек.

ООО «Проект-сервис»

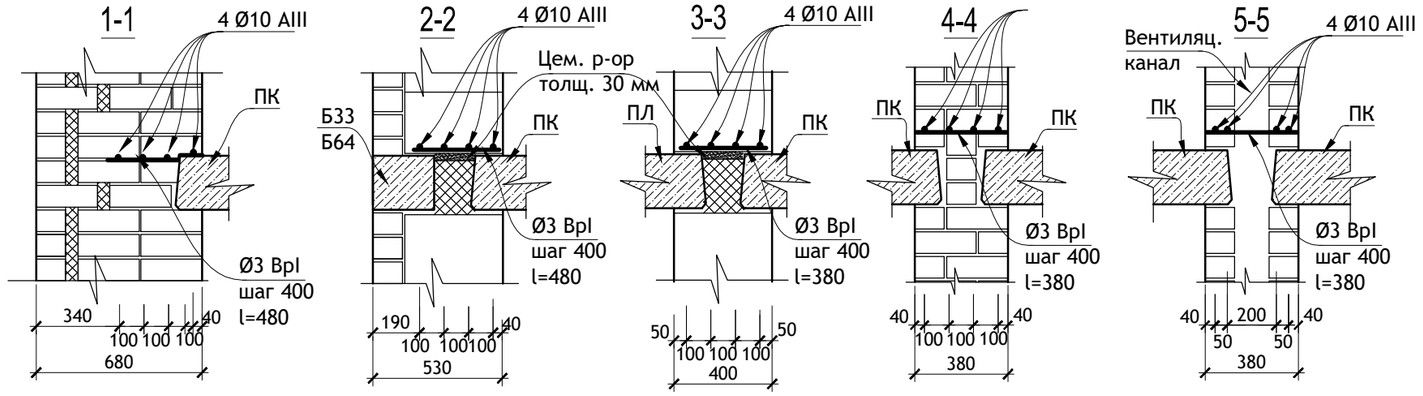

План арматурного пояса.

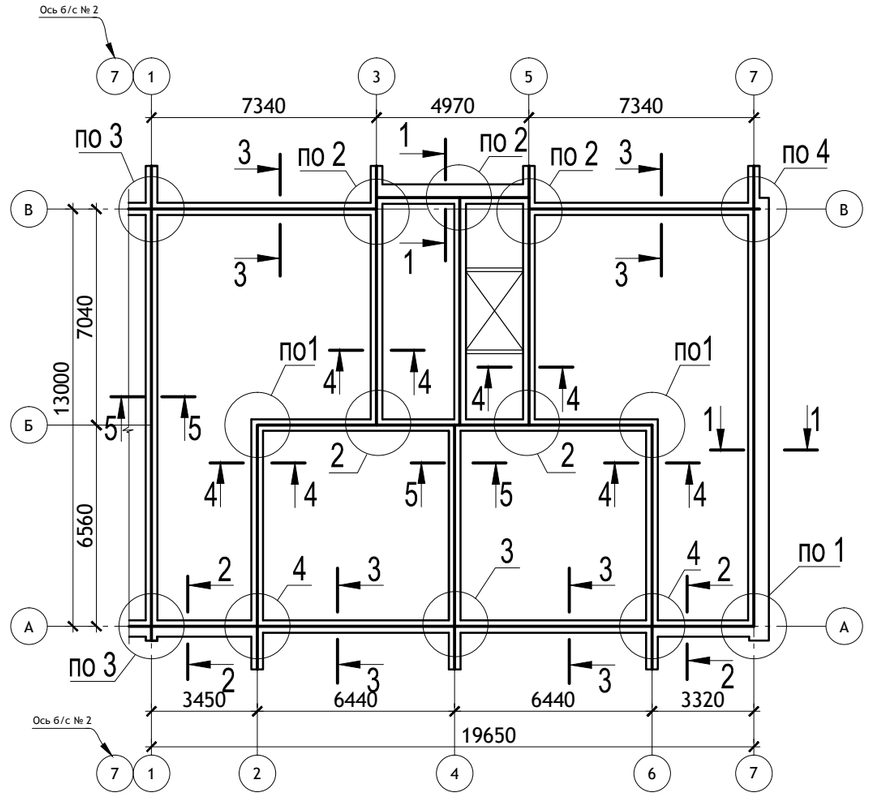

1

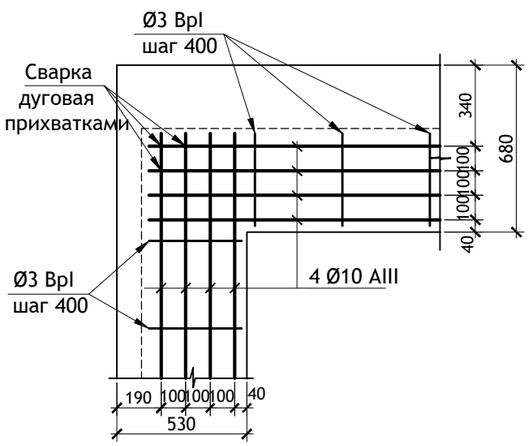

2

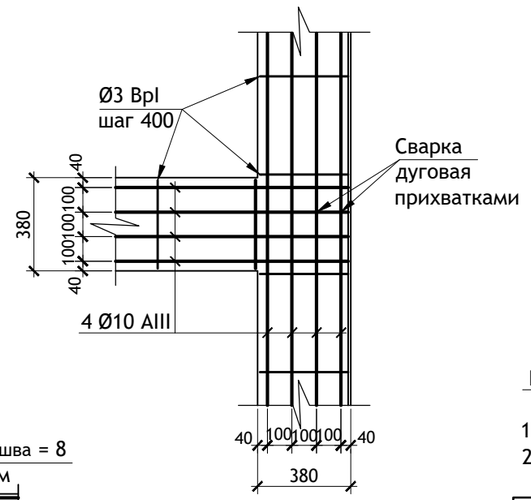

Деталь стыка.

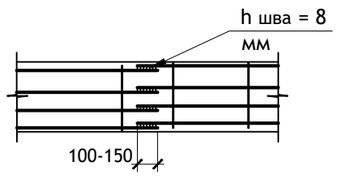

3

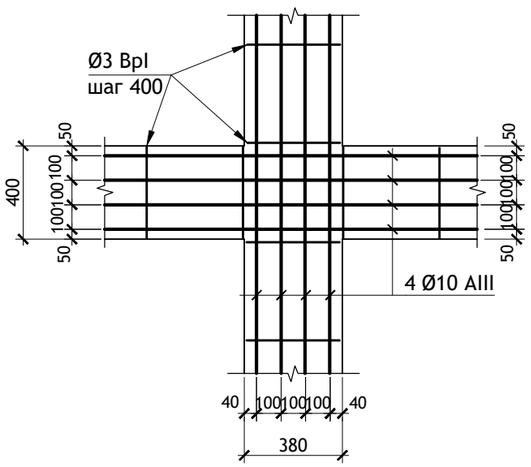

4

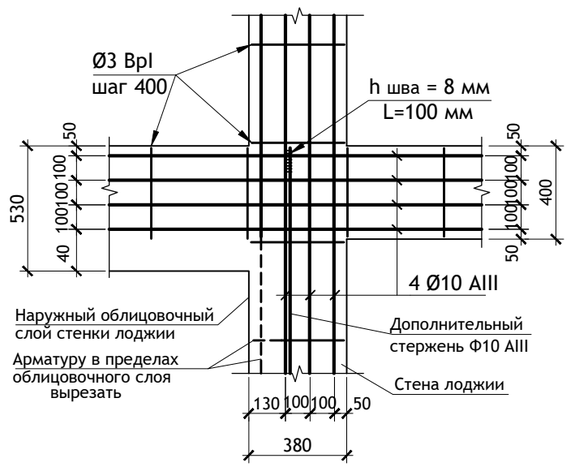

ПРИМЕЧАНИЯ :

1. Данный лист читать совместно с листом АС-15.
2. Арматурный пояс в уровне 1 этажа учтен в разделе АСО.

Поз.	Обозначение.	Наименование.	Кол. ед.		Масса ед., кг.	Примеч.
			на1эт.	всего		
		Арматурные пояса				
	ГОСТ 34027-2016	Ø 10 A III, пог. м	535	2675	0,617	см.п.2 примечания
	ГОСТ 6727-80*	Ø 3 Bp I, пог. м	132	660	0,052	см.п.2 примечания

ИЗМ.	КОЛ.УЧ	ЛИСТ	N ДОК.	ПОДПИСЬ	ДАТА
Директор		Керн В.Ф.			01.12.2020
ГИП		Беликов А.А.			01.12.2020
Разработал		Ставров Р.В.			01.12.2020

23/10/2020 - АС

10-ти этажный жилой дом №23 (по генплану) в микрорайоне Алтуховка Смоленского района.

Блок-секция № 1.

СТАДИЯ	ЛИСТ	ЛИСТОВ
П	14	

План арматурного пояса.

ООО «Проект-сервис»

А-А

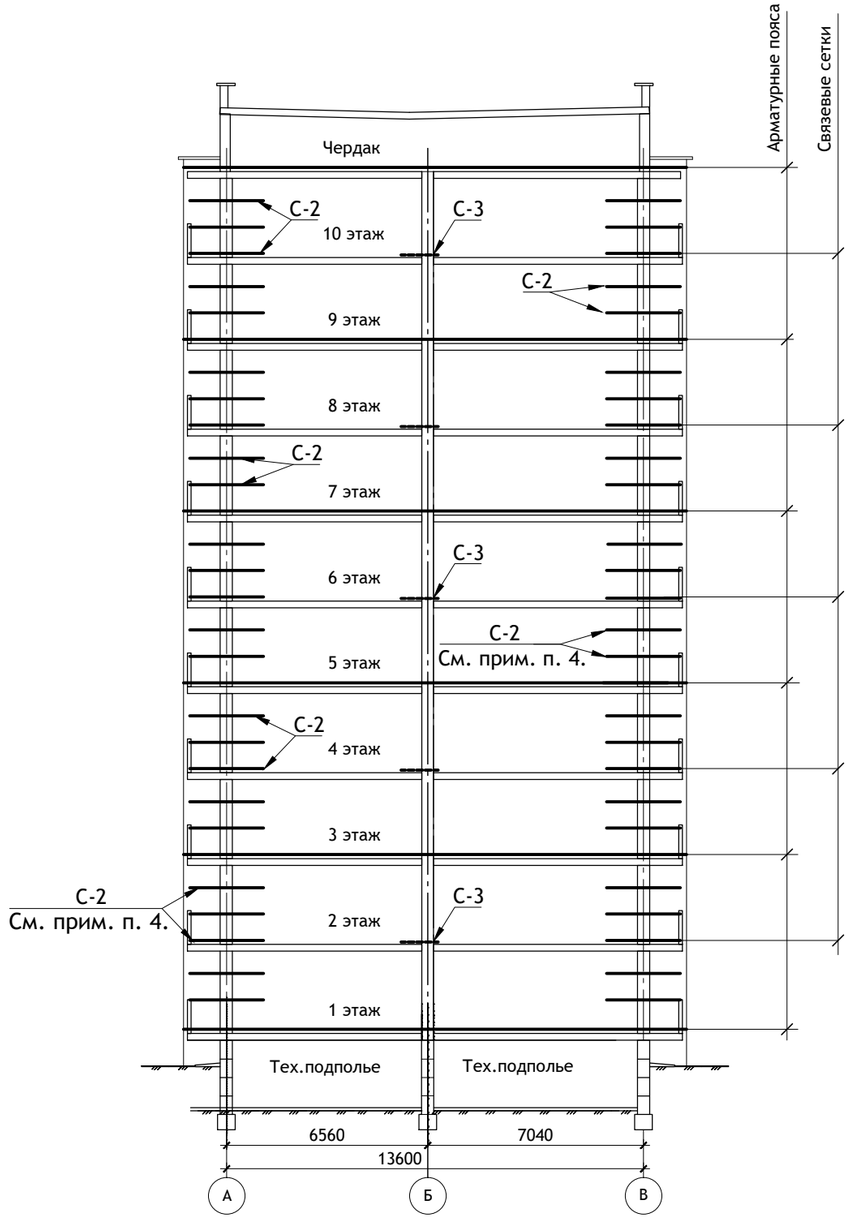

План связевых сеток.

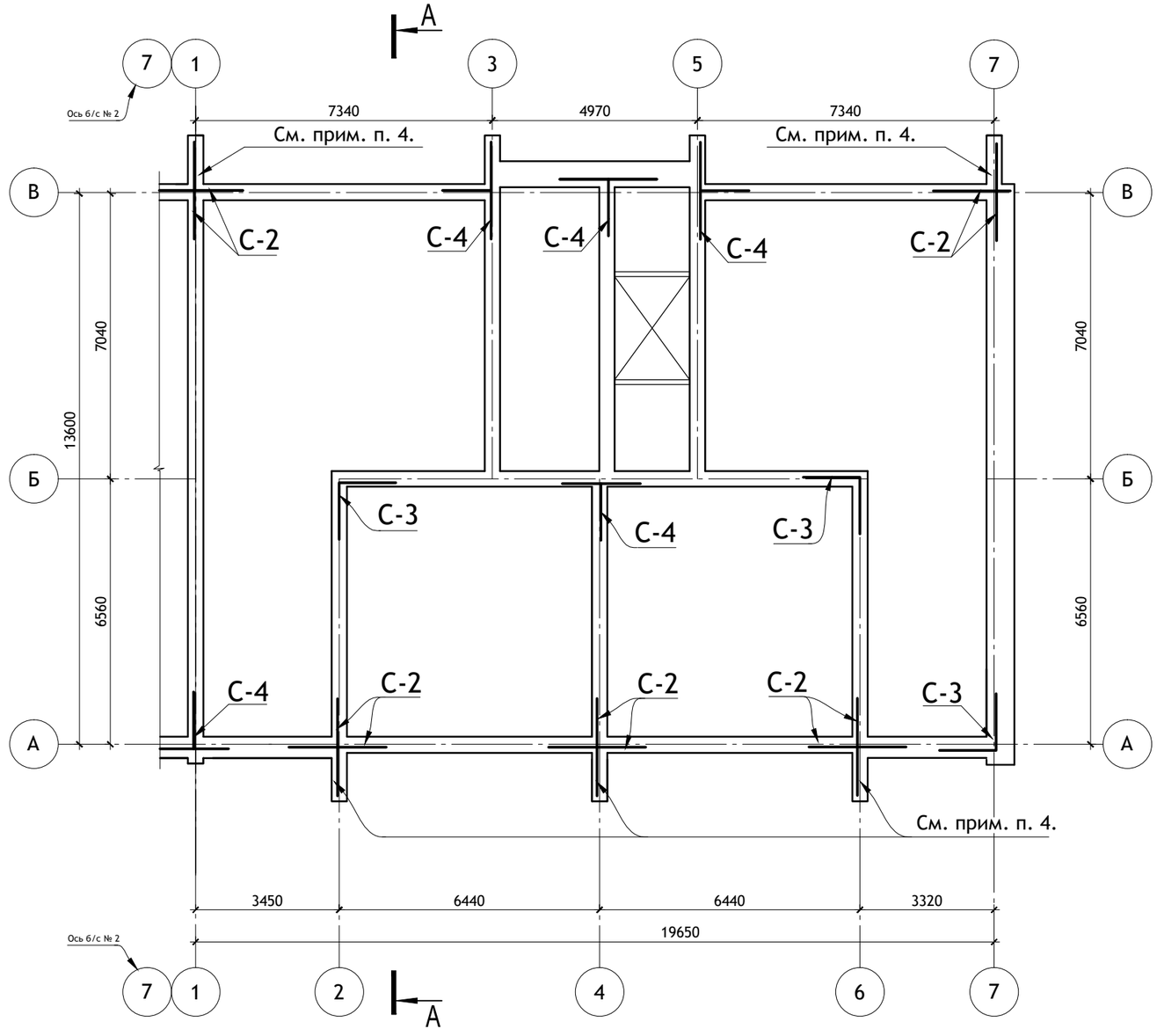

ПРИМЕЧАНИЯ :

1. Арматурные пояса из 4Ø 10 А III (продольная) и Ø3 Вр I (поперечная) укладываются по периметру наружных и внутренних стен над подвалом, 2, 4, 6, 8 и 10 этажами.
   До укладки арматура должна быть вытянута и очищена.
   Стыкование продольной арматуры осуществляется путем перепуска на 10-15 см со сваркой фланговым швом h=8 мм.
2. Арматуру укладывать в слое густого цементного раствора марки "100" в толщине шва.
3. Связевые сетки С-2, С-3, С-4 укладывать в уровне плит 1, 3, 5, 7, 9 этажей.
4. Дополнительно укладывать сетки С-2 в трех уровнях на этаже по схеме на сеч. А-А.
5. Данный лист читать совместно с листом АС-14.

ИЗМ.	КОЛ.УЧ	ЛИСТ	N ДОК.	ПОДПИСЬ	ДАТА
Директор		Керн В.Ф.			01.12.2020
ГИП		Беликов А.А.			01.12.2020
Разработал		Ставров Р.В.			01.12.2020

23/10/2020 - АС

10-ти этажный жилой дом №23 (по генплану) в микрорайоне Алтуховка Смоленского района.

Блок-секция № 1.

СТАДИЯ	ЛИСТ	ЛИСТОВ
П	15	

План связевых сеток.

ООО «Проект-сервис»

Р 1 (Р 1а).

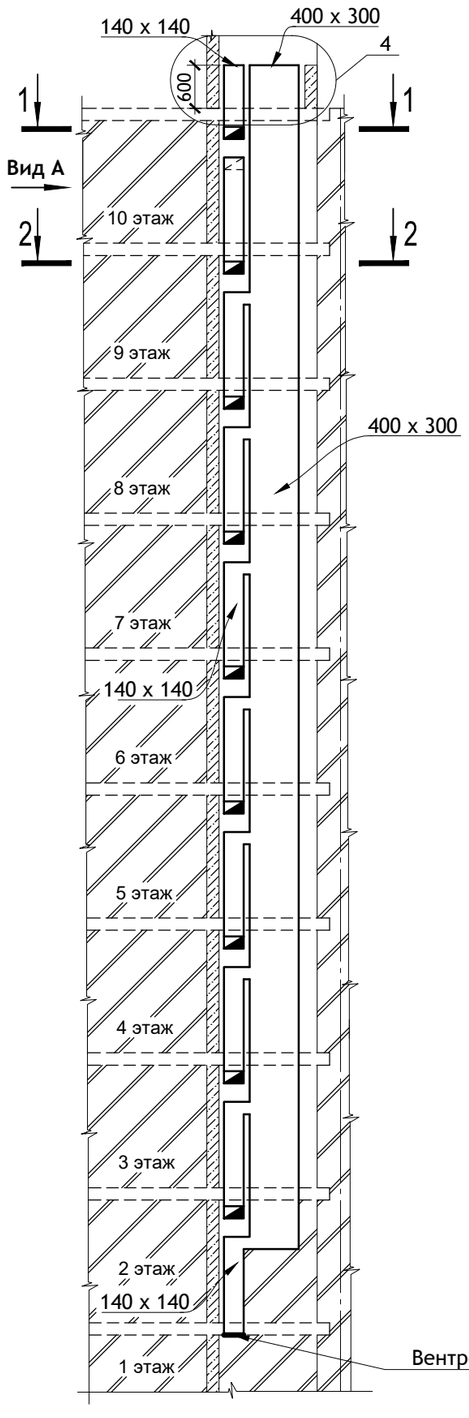

Вид А.

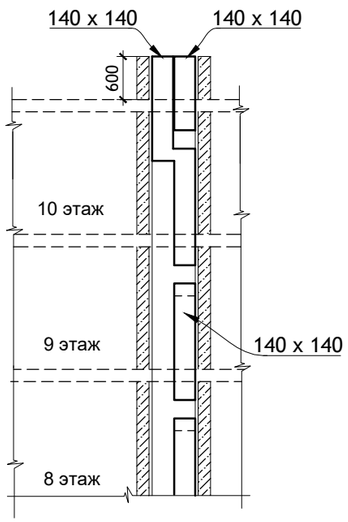

Р 2

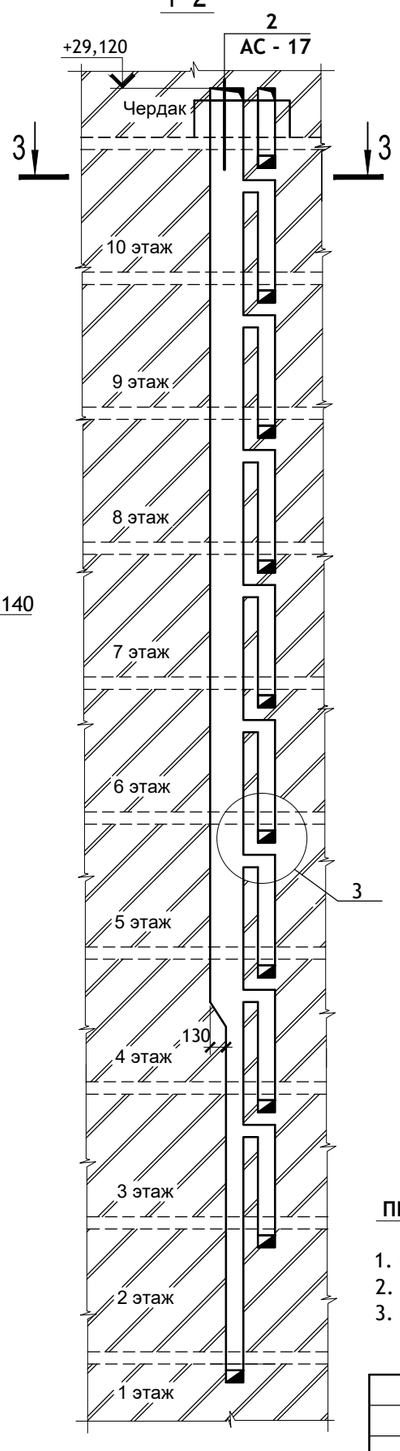

1-1

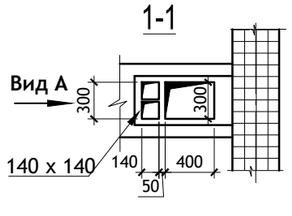

2-2

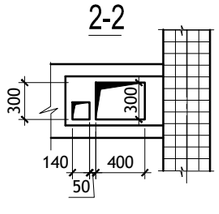

3-3

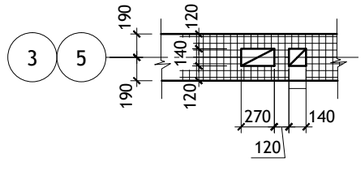

4

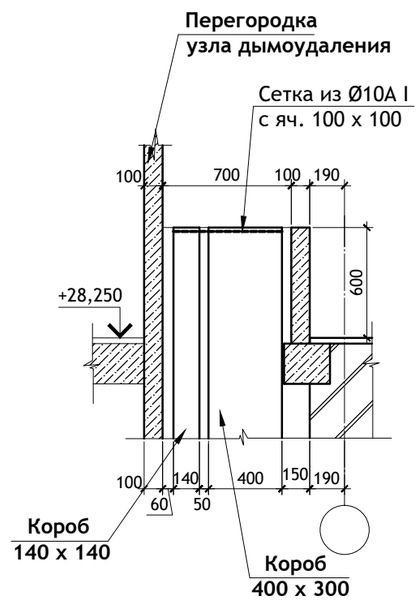

3

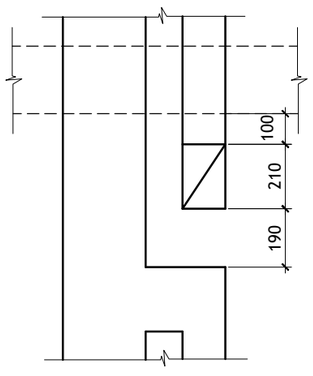

ПРИМЕЧАНИЯ :

1. Развертка вентканалов Р1а зеркальна Р1.
2. Венткороба в развертках Р1, Р1а выполнять из оцинкованной кровельной стали.
3. Монтаж венткоробов выполнять до кладки перегородок.

ИЗМ.	КОЛ.УЧ	ЛИСТ	N ДОК.	ПОДПИСЬ	ДАТА
Директор		Керн В.Ф.			01.12.2020
ГИП		Беликов А.А.			01.12.2020
Разработал		Ставров Р.В.			01.12.2020

23/10/2020 - АС

10-ти этажный жилой дом №23 (по генплану) в микрорайоне Алтуховка Смоленского района.

Блок-секция № 1.

СТАДИЯ	ЛИСТ	ЛИСТОВ
П	16	

Развертки стен с вентканалами (начало).

ООО «Проект-сервис»

Р 3

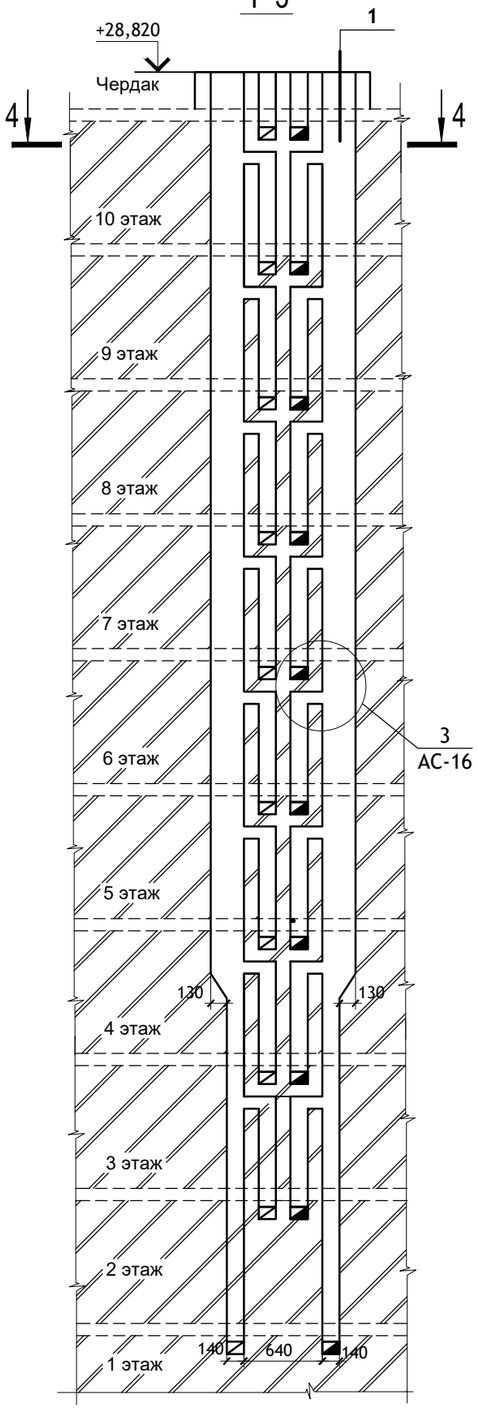

Р 4

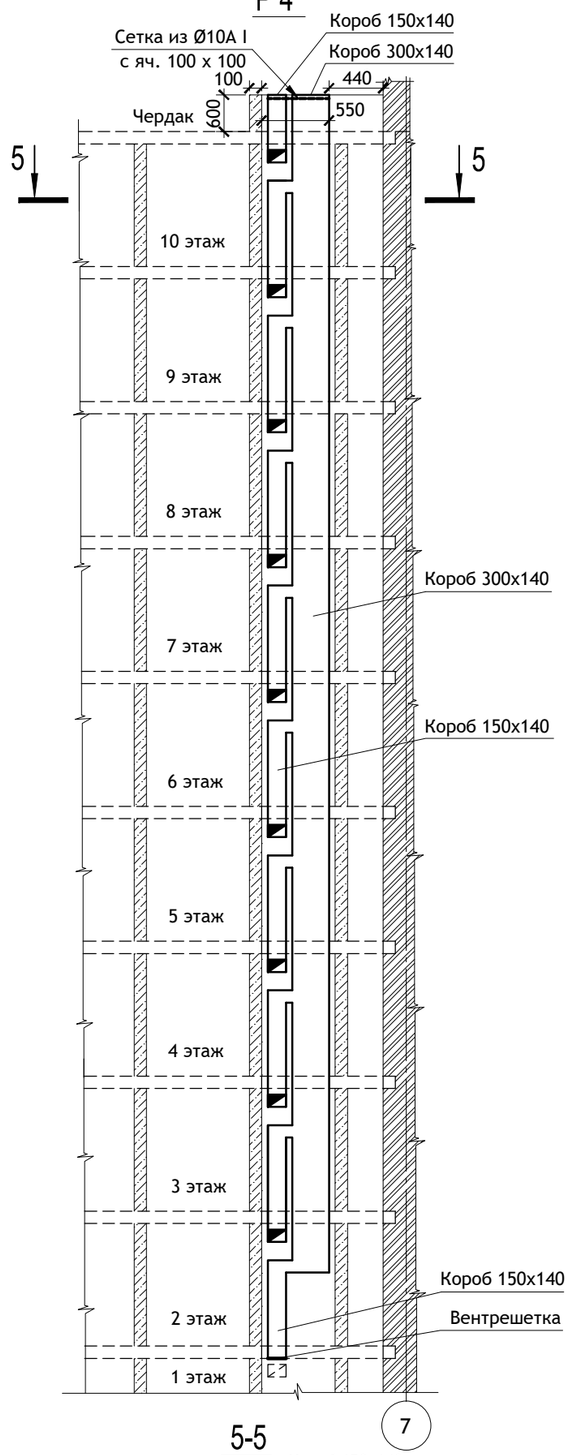

1

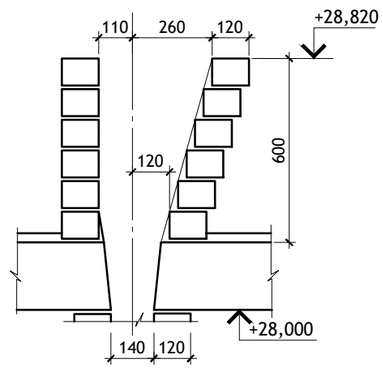

2

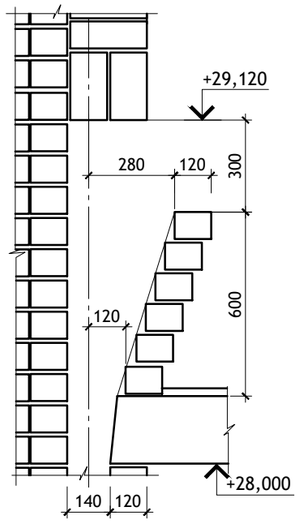

4-4

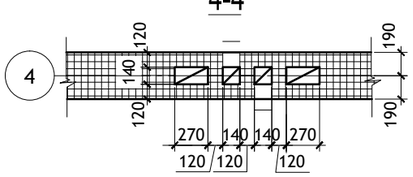

5-5

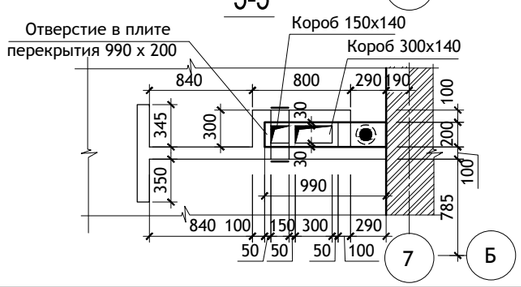

ПРИМЕЧАНИЯ :

1. Внутренние поверхности каналов необходимо швабровать глиняно-песчаным жидким раствором.
2. Околотые поверхности кирпича не допускается обращать внутрь канала.
3. Горизонтальные и вертикальные швы кладки следует тщательно заполнять раствором.

						23/10/2020	- АС
						10-ти этажный жилой дом №23 (по генплану) в микрорайоне Алтуховка Смоленского района.	
ИЗМ.	КОЛ.УЧ	ЛИСТ	N ДОК.	ПОДПИСЬ	ДАТА		
Директор		Керн В.Ф.			01.12.2020	Блок-секция № 1.	СТАДИЯ: П; ЛИСТ: 17; ЛИСТОВ:
ГИП		Беликов А.А.			01.12.2020		
Разработал		Ставров Р.В.			01.12.2020		
						Развертки стен с вентканалами (продолжение).	ООО «Проект-сервис»

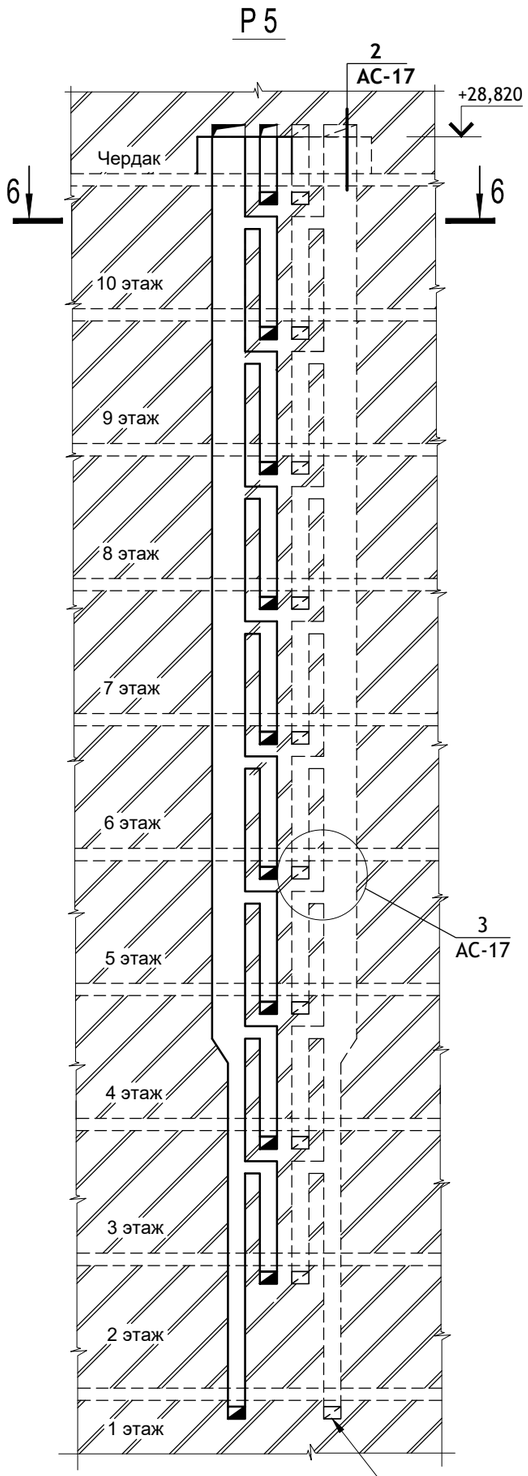

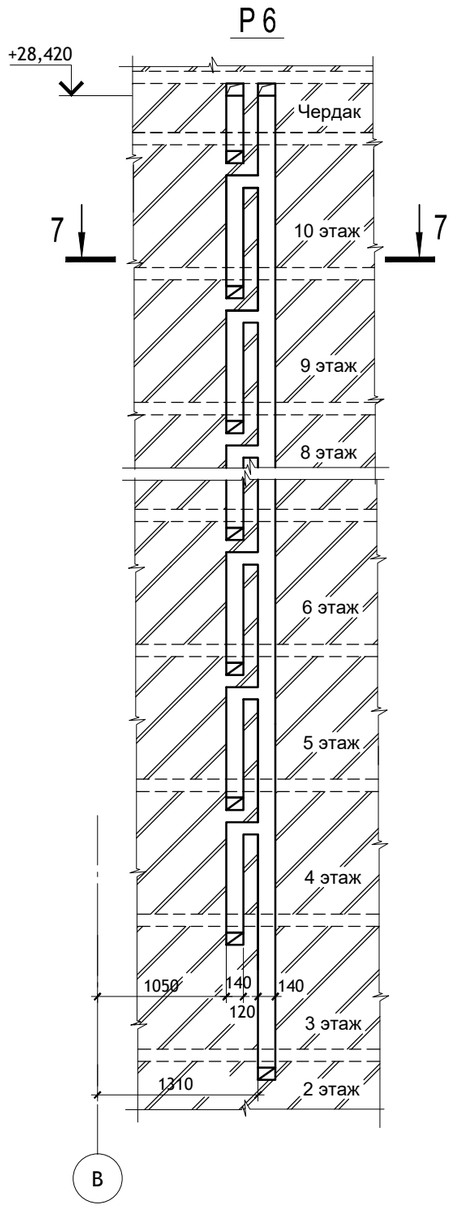

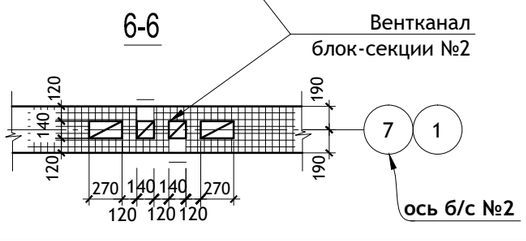

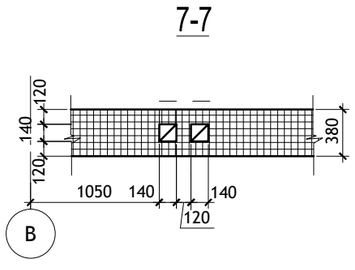

ПРИМЕЧАНИЯ :

1. Внутренние поверхности каналов необходимо швабровать глиняно-песчаным жидким раствором.
2. Околотые поверхности кирпича не допускается обращать внутрь канала.
3. Горизонтальные и вертикальные швы кладки следует тщательно заполнять раствором.

						23/10/2020		- АС
						10-ти этажный жилой дом №23 (по генплану) в микрорайоне Алтуховка Смоленского района.		
ИЗМ.	КОЛ.УЧ	ЛИСТ	N ДОК.	ПОДПИСЬ	ДАТА			
Директор		Керн В.Ф.			01.12.2020	Блок-секция № 1.	СТАДИЯ	ЛИСТ	ЛИСТОВ
ГИП		Беликов А.А.			01.12.2020		П	18	
Разработал		Ставров Р.В.			01.12.2020				
						Развертки стен с вентканалами (окончание).	ООО «Проект-сервис»		

ПЛАН МАШИННОГО ПОМЕЩЕНИЯ ЛИФТА.

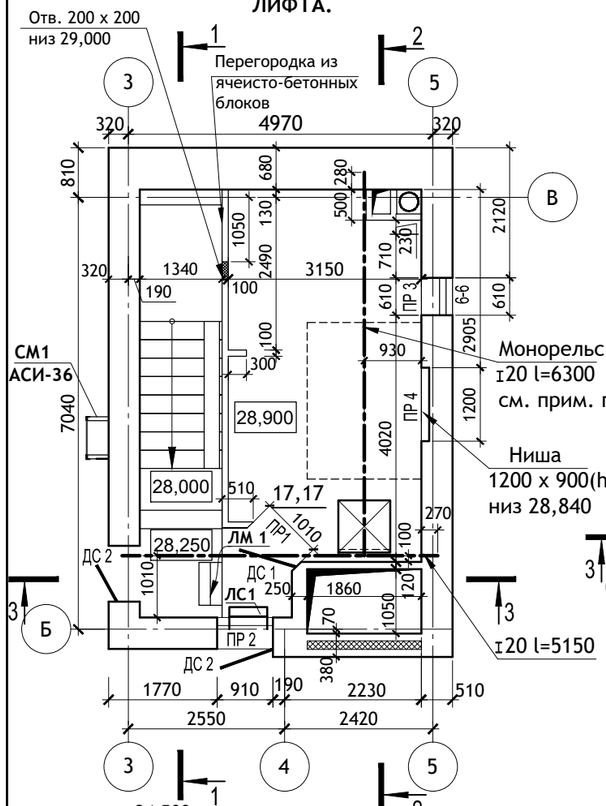

ПЛАН ПЕРЕКРЫТИЯ НА ОТМ.28,900.

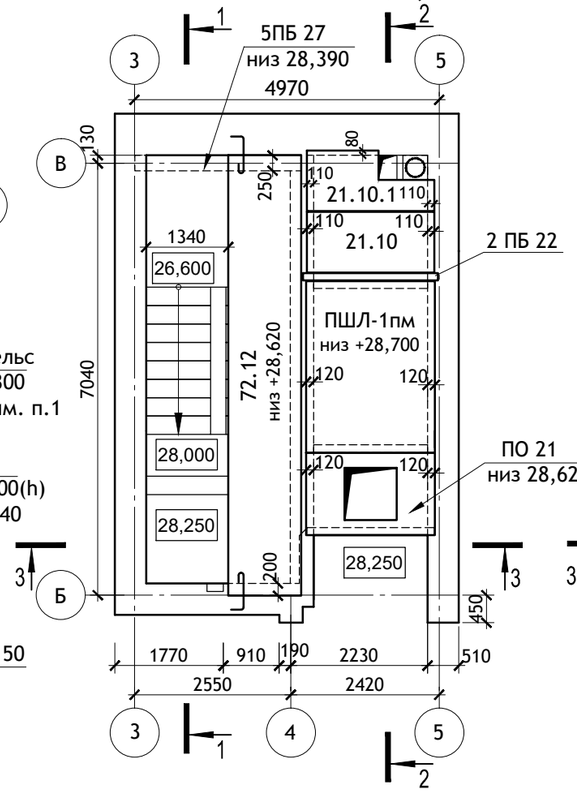

ПЛАН ПОКРЫТИЯ.

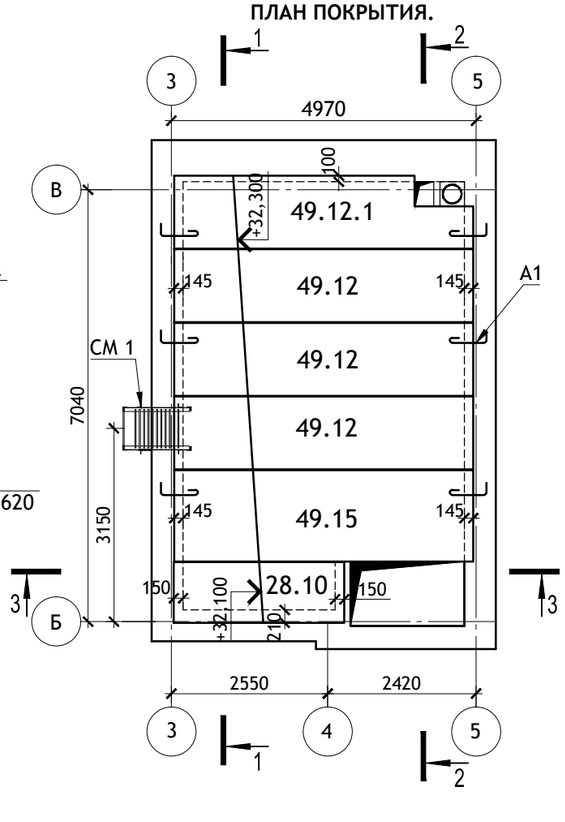

1-1

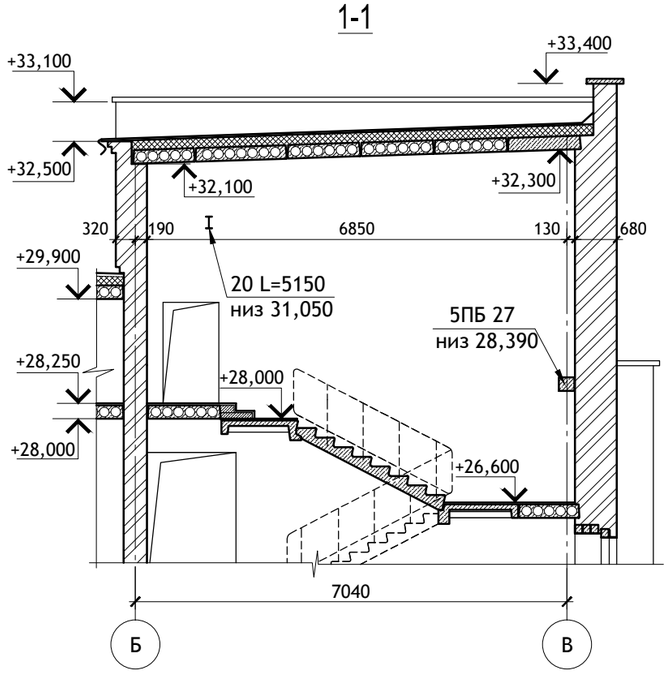

2-2

3-3

А-А

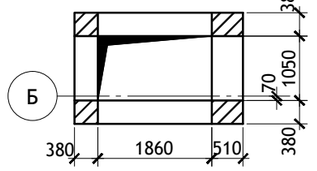

ПЛАН ПОКРЫТИЯ НАД ВЕНТШАХТОЙ.

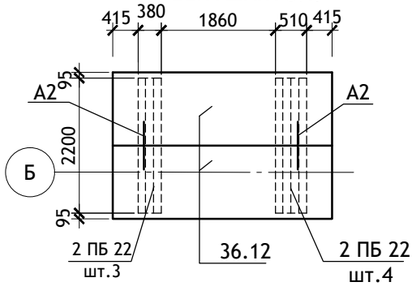

ПРИМЕЧАНИЯ :

1.Привязку монорельса уточнить с эксплуатирующей организацией.

Б-Б

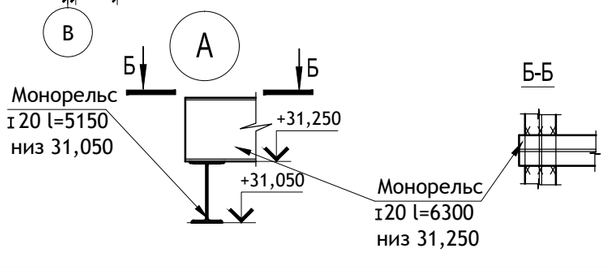

Тип, кол-во.	Схема сечения.
ПР 1 1 шт.	+2,070 от ур.пола, 120, 1ПБ13
ПР 2 1 шт.	510, 32,100, 1ПБ 13
ПР 3 1 шт.	510, (-), (+), 31,900, 3ПБ 13, 1ПБ 13
ПР 4 1 шт.	510, 29,740, 3ПБ 16, 130

ИЗМ.	КОЛ.УЧ	ЛИСТ	N ДОК.	ПОДПИСЬ	ДАТА
Директор		Керн В.Ф.			01.12.2020
ГИП		Беликов А.А.			01.12.2020
Разработал		Ставров Р.В.			01.12.2020

23/10/2020 - АС

10-ти этажный жилой дом №23 (по генплану) в микрорайоне Алтуховка Смоленского района.

Блок-секция № 1.

СТАДИЯ	ЛИСТ	ЛИСТОВ
П	19	

План машинного помещения лифта.

ООО «Проект-сервис»

ПЛАН МАШИННОГО ПОМЕЩЕНИЯ ЛИФТА
М 1:50.

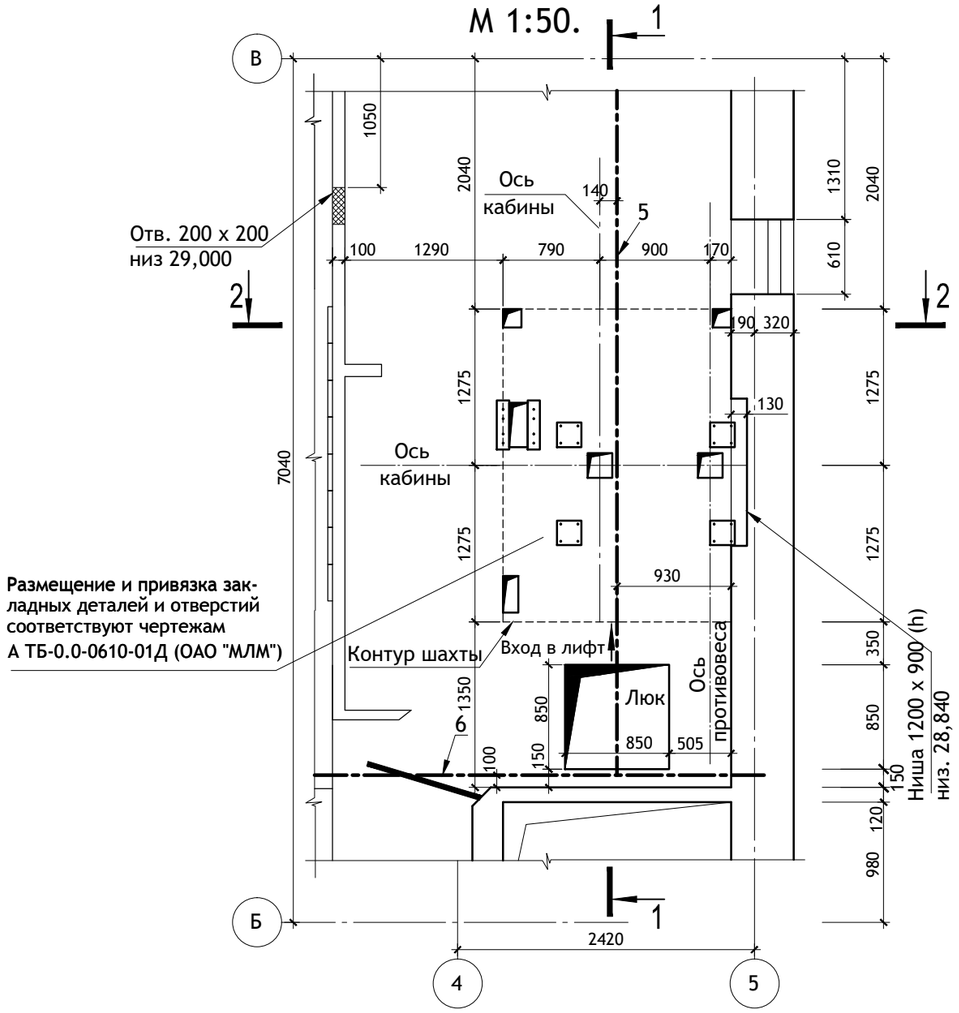

План шахты
М 1:50

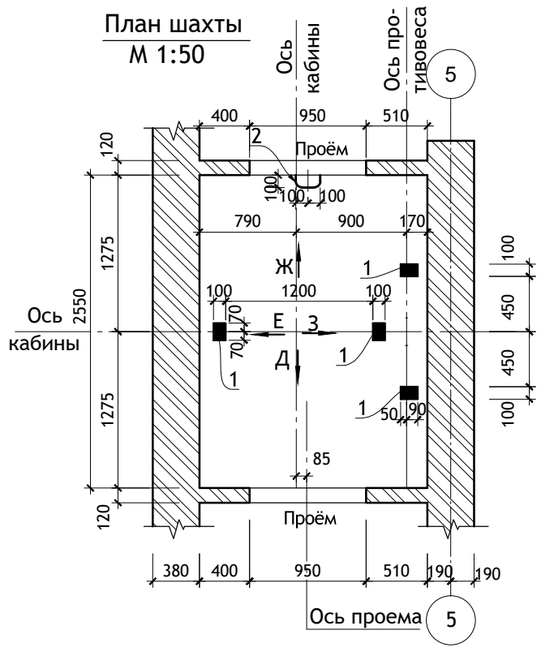

Спецификация закладных деталей.

Поз.	Марка.	Кол. шт.	Масса ед. кг.
1	ЗД1 (100х140)	4	1,25
2	ЗД2	2	1,26
3	L 125х 8 L=2150	22	33,24
4	ЗД4 (100х300)	39	3,90
5	Монорельс ГОСТ 26020-83 I 20 Б1 L=6300	1	141,12
6	ГОСТ 26020-83 I 20 Б1 L=5150	1	115,36

Данные для заказа лифта.

1	Наименование, адрес и телефон заказчика.	
2	Реквизиты грузополучателя	
3	Назначение здания, в котором устанавливается лифт	Жилой дом.
4	Назначение лифта	Пассажирский.
5	Грузоподъемность лифта и его скорость.	630 кг; 1м/сек
6	Высота подъема кабины.	26,600м
7	Размеры кабины, мм.	1080 х 2200(h) х 2100(глуб.)
8	Требуется ли выход из кабины в две стороны.	Требуется.
9	Количество дверей шахты	11 шт.
10	Число остановки кабины.	11
11	Отметки основных посадочных этажей.	-1,400; ±0,000
12	Напряжение сети.	220/380 В
13	Система управления.	Смешанная, собирательная при движении вниз.
14	Этаж, с которого предусматривается управление грузовым лифтом.	-
15	Управление.	Одиночное.
16	Число заказываемых лифтов одной характеристики.	1
17	Место расположения шахты лифта.	Лестничная клетка,шахта кирпичная.
18	Желаемый срок поставки лифта.	
19	Число включений в час.	120
20	Климатическое исполнение лифтов.	УХЛ 4
21	Толщина передней стенки шахты.	120 мм
22	Дополнительные сведения.	

1. Чертеж разработан в соответствии с заданием на проектирование строительной части лифтов А ТБ -0.0-0610-01Д (ОАО "МЛМ").
2. Устройство перекрытия над шахтой производить после транспортировки оборудования , размещаемого в шахте, а перекрытие над машинным помещением - после транспортировки оборудования , размещаемого в машинном помещении.
3. Заливку пола в машинном помещении и приямке производить после установки оборудования лифтов и прокладки труб электропроводки.
4. В полу машинного помещения вокруг отверстий выполнить бортики высотой не менее 75 мм.
5. Отверстия под монтажные настилы заделать бетоном кл . В 7,5 после монтажа оборудования.
6. Отклонения стен шахты от вертикали не должно превышать 30 мм. Допустимая разность диагоналей шахты в плане не более 25 мм
7. Для крепления электроразводки пристрелить полосу 70х70х 6 по периметру стен машинного помещения и приямка с шагом 600 мм на h=600 мм от пола.
8. Закладные детали поз. 1 устанавливаются в уровне пола приямка.
9. Обрамление дверного проема входит в поставку лифта .
10. Закладные детали см. лист АСИ-12.
11. Машинное помещение лифта см. лист АС-19.

ИЗМ.	КОЛ.УЧ	ЛИСТ	N ДОК.	ПОДПИСЬ	ДАТА
Директор		Керн В.Ф.			01.12.2020
ГИП		Беликов А.А.			01.12.2020
Разработал		Ставров Р.В.			01.12.2020

23/10/2020 - АС

10-ти этажный жилой дом №23 (по генплану) в микрорайоне Алтуховка Смоленского района.

Блок-секция № 1.

СТАДИЯ	ЛИСТ	ЛИСТОВ
П	20	

Чертеж для заказа лифта (начало).

ООО «Проект-сервис»

Развёртка стен шахты

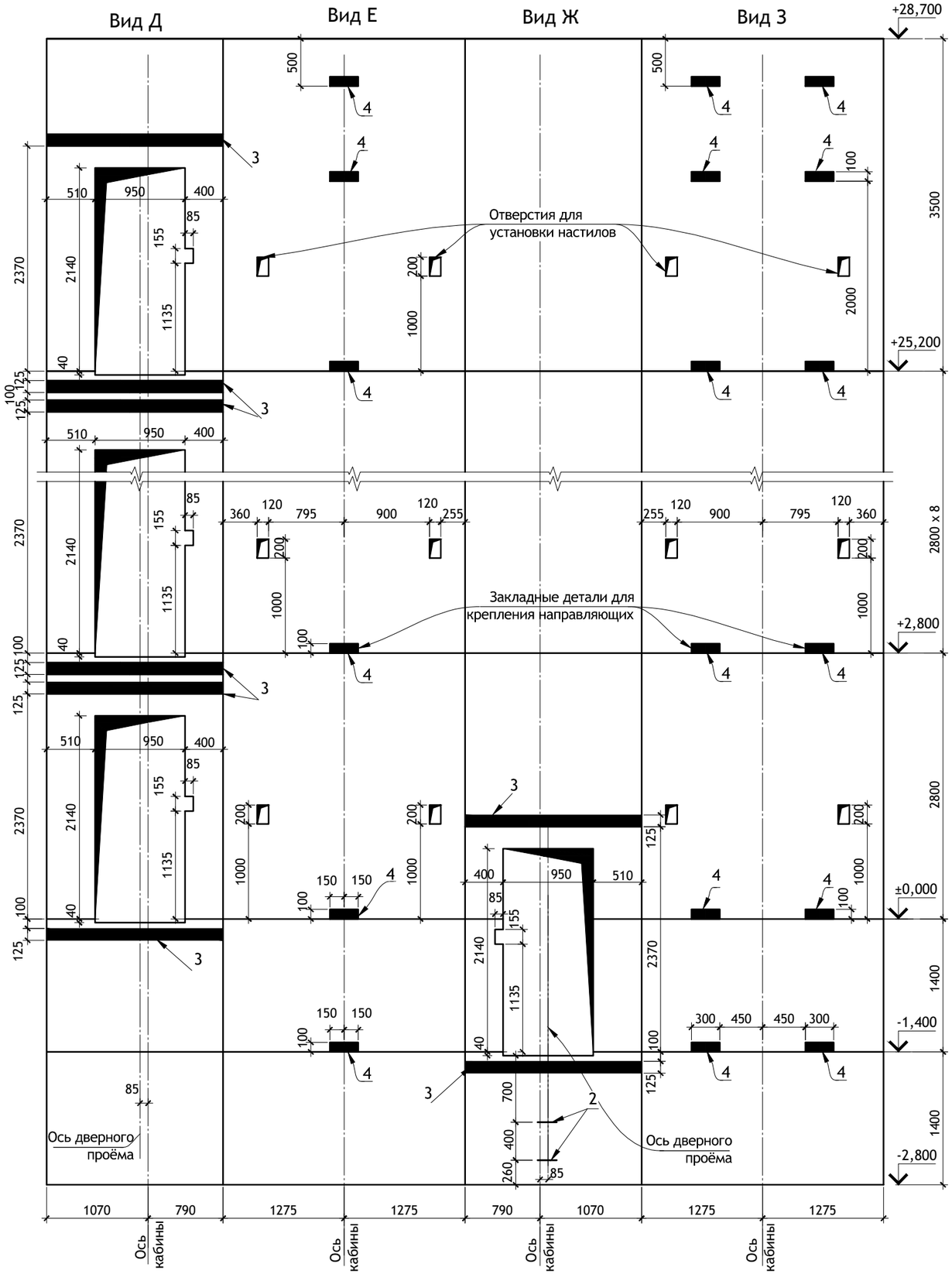

1-1

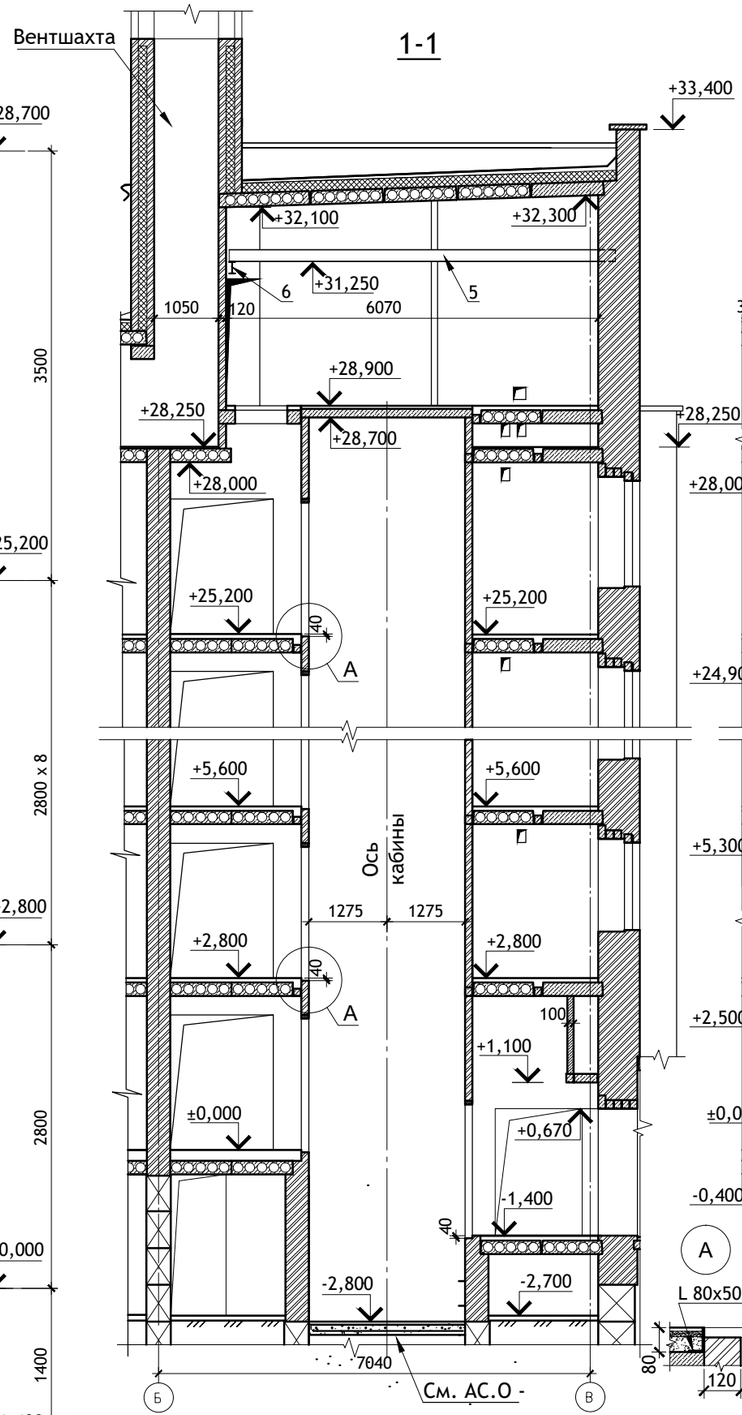

2-2

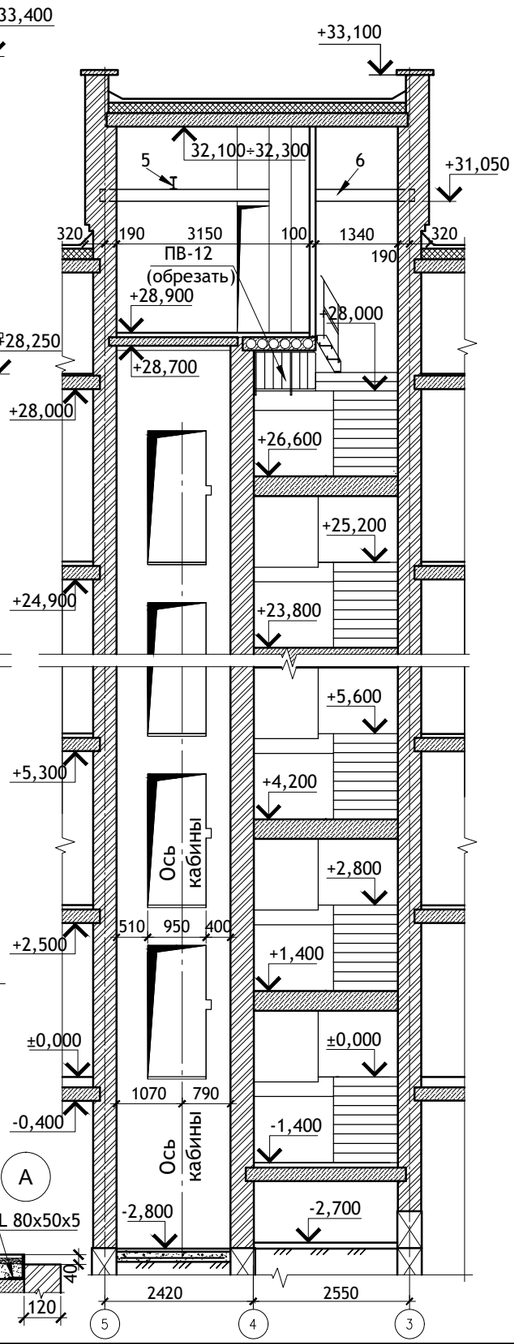

						23/10/2020	- АС
						10-ти этажный жилой дом №23 (по генплану) в микрорайоне Алтуховка Смоленского района.			
ИЗМ.	КОЛ.УЧ	ЛИСТ	N ДОК.	ПОДПИСЬ	ДАТА				
Директор		Керн В.Ф.			10.12.2020	Блок-секция № 1.	СТАДИЯ	ЛИСТ	ЛИСТОВ
ГИП		Беликов А.А.			10.12.2020		П	21	
Разработал		Ставров Р.В.			10.12.2020				
						Чертеж для заказа лифта (окончание).	ООО «Проект-сервис»		

ВЕДОМОСТЬ ОТДЕЛКИ ПОМЕЩЕНИЙ.

Наименование помещений.	Вид отделки элементов интерьеров.							Примечания.
	Потолок.	Площадь м²	Стены или перегородки.	Площадь м²	Низ стен или перегородок	Площадь м²	Высота м	
Жилые комнаты кладовые, прихожие, коридоры.	Улучшенная клеевая окраска.	1270,3	Оклейка обоями улучшенного качества на всю высоту.	3761,61	-	-	-	Выполняется инвестором.
Кухни.	Улучшенная клеевая окраска.	467,33	Водоэмульсионная окраска.	1195,27	Масляная окраска по периметру оборудования.	398,42	1,6м	Выполняется инвестором.
Санузлы, ванные.	Улучшенная клеевая окраска.	174,13	Водоэмульсионная окраска.	385,95	Масляная окраска по периметру стен.	664,00	1,6м	Выполняется инвестором.
Входные тамбуры, лестничные клетки, внеквартирные коридоры.	Улучшенная клеевая окраска.	283,47	Водоэмульсионная окраска.	820,71	Маслянная окраска.	52,07	0,15м	
Машинное помещение лифта.	Клеевая окраска.	17,90	Маслянная окраска на всю высоту.	62,34	-	-	-	
Электрощитовая	Клеевая окраска.	8,20	Водоэмульсионная окраска.	24,15	-	-	-	
Водомерный узел	Клеевая окраска.	9,60	Водоэмульсионная окраска.	26,25	-	-	-	
Кладовая уборочного инвентаря	Клеевая окраска.	5,10	Водоэмульсионная окраска.	19,10	-	-	-	

ПРИМЕЧАНИЯ :

1. Площади приведены без учета проемов .
2. Кирпичные стены и перегородки оштукатурить известковым раствором , перегородки из ячеисто-бетонных блоков - раствором на основе сухих смесей - 5 мм.
3. Металлические ограждения лестниц окрасить масляной краской за два раза в светло -серый цвет. Поручни поливинилхлоридные .
4. Внутренняя отделка наружных стен по оси А в осях 1-2, 6-7 из ячеистобетонных блоков с облицовкой кирпичом - штукатурка на основе сухих смесей - 20 мм, окраска масляной краской светлых тонов. Общая площадь отделки - 96,0 м².

ИЗМ.	КОЛ.УЧ	ЛИСТ	N ДОК.	ПОДПИСЬ	ДАТА
Директор		Керн В.Ф.			01.12.2020
ГИП		Беликов А.А.			01.12.2020
Разработал		Ставров Р.В.			01.12.2020

23/10/2020 - АС

10-ти этажный жилой дом №23 (по генплану) в микрорайоне Алтуховка Смоленского района.

Блок-секция № 1.

СТАДИЯ	ЛИСТ	ЛИСТОВ
П	22	

Ведомость отделки помещений.

ООО «Проект-сервис»

Наименование помещения.	Схема пола или тип пола по серии.	Элементы пола и их толщина.	Площадь м²
Внеквартирные коридоры 1-го этажа.	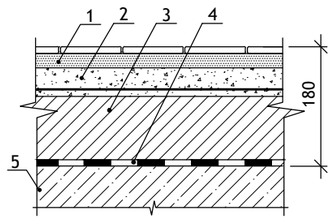	1. Плитка керамическая на цементно-песчаном растворе М 200 - 30мм 2. Стяжка из цементно-песчаного раствора М 200 армированная сеткой из Ø4 Вр-I с ячейкой 150х150 мм - 45мм 3. Плиты из ячеистого бетона 400кг/м³ - 100мм 4. 1 слой рубероида на битумной мастике - 5мм 5. Ж.б. плита перекрытия	13,78
Тамбур.	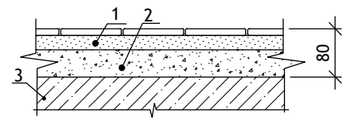	1. Плитка керамическая на цементно-песчаном растворе М 200 - 30мм 2. Стяжка цементно-песчаная М 150 - 50мм 3. Ж/б плита перекрытия	17,65
Жилые комнаты, коридоры, кухни 1-го этажа	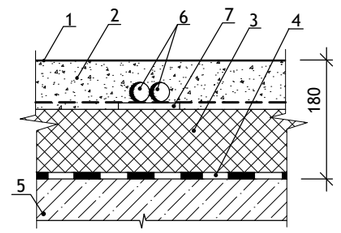	1. Линолеум вспененный на клеящей мастике - 5мм 2. Стяжка из цементо-песчаного раствора М 200, армированная сеткой из Ø4 Вр-I с ячейкой 150х150 мм - 70 мм 3. Пенополистирол ППС30 по ГОСТ 15588-2014 - 100мм 4. 1 слой рубероида на битумной мастике - 5мм 5. Ж.б. плита перекрытия 6. Трубы отопления в гофре Ø 32 мм 7. Подкладка шириной 20 см из гипсоволокнистого листа толщ - 12 мм	172,26
Сан. узлы, ванные 1-го этажа.	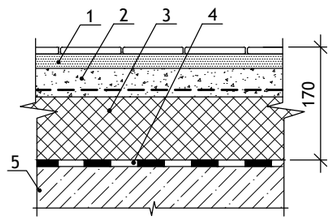	1. Плитка керамическая на цементно-песчаном растворе М 200 - 30мм 2. Стяжка из цементно-песчаного раствора М 200 армированная сеткой из Ø4 Вр-I с ячейкой 150х150 мм - 35мм 3. Пенополистирол ППС30 по ГОСТ 15588-2014 - 100мм 4. 1 слой рубероида на битумной мастике - 5мм 5. Ж.б. плита перекрытия	17,71
Жилые комнаты, коридоры, кухни 2-10-го этажей.	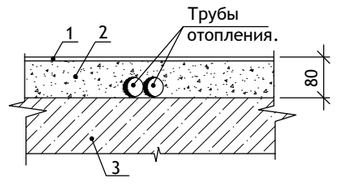	1. Линолеум вспененный на клеящей мастике - 5мм 2. Стяжка цементно-песчаная М 150 - 75мм 3. Ж/б плита перекрытия 4. Трубы отопления в гофре Ø 32 мм	1565,37
Сан. узлы, ванные, 2-10 этажей.	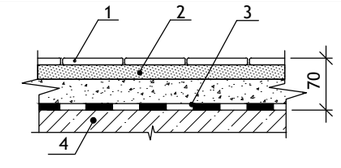	1. Плитка керамическая на цементно-песчаном растворе М 200 - 30мм 2. Стяжка цементно-песчаная М 150 - 40мм 3. Пленка полиэтиленовая толщ 150 мк, 2 слоя 4. Ж/б плита перекрытия	156,42

ПРИМЕЧАНИЯ :

1. Синтетические покрытия пола должны иметь гигиенический сертификат .
2. При производстве работ руководствоваться СП 29.13330.2011 (СНиП 2.03.13-88), СП 71.13330.2017 (СНиП 3.04.01-87) и серией 2.144-1/88.
3. Отделочный слой в конструкции полов квартир , рекомендуемый проектом, выполняется инвестором.

Наименование помещения.	Схема пола или тип пола по серии.	Элементы пола и их толщина.	Площадь м²
Внеквартирные коридоры 2-10 этажей.	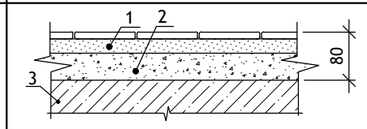	1. Плитка керамическая на цементно-песчаном растворе М 200 - 30мм 2. Стяжка цементно-песчаная М 150 - 50мм 3. Ж/б плита перекрытия.	124,02
Лестничные площадки.	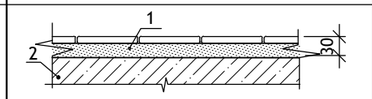	1. Плитка керамическая на цементно-песчаном растворе М 200 - 30мм 2. Лестничная площадка (перемычки)	81,54
Машинное помещение лифта.	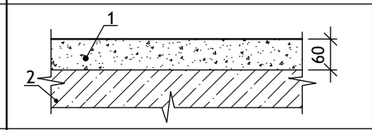	1. Цементно-песчаный раствор М200 с железнением - 60мм 2. Ж/б плита перекрытия	17,17
Лоджии без остекления.	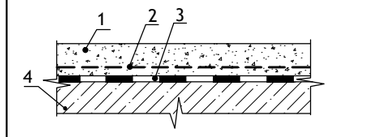	1. Цементно-песчаный раствор М200 с железнением (по уклону) -30-50мм 2. Металлическая сетка Ø4 Вр-I с яч. 150х150мм 3. 1 слой стекломатса. 4. Ж/б плита лоджии	243,60
Чердак.	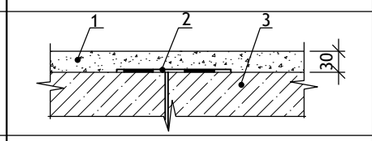	1. Цементная стяжка раствором М50 - 30мм 2. Стыки панелей проклеить рубероидом шириной 300мм 3. Ж/б плита перекрытия	209,13
Техподполье.	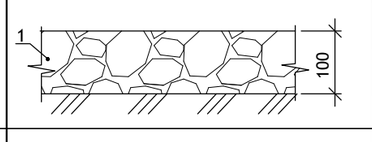	1. Грунт основания с втрамбованным щебнем - 100мм	199,40
Электрощитовая	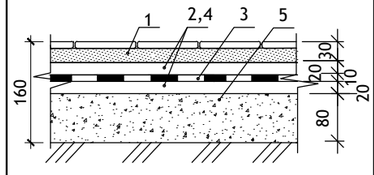	1. Плитка керамическая на цементно-песчаном растворе М 150 -30мм 2. Стяжка из цем.песчан. р-ра М150 -20 мм 3. Гидроизоляционный слой - 2 слоя стекломаста -10мм 4. Стяжка из цем.-песчан. р-ра М150 -20 мм 5. Подстилающий слой из бетона марки В7,5 -80 мм 6. Грунт основания с втрамбованным щебнем	8,20
Водомерный узел, Кладовая уборочного инвентаря.	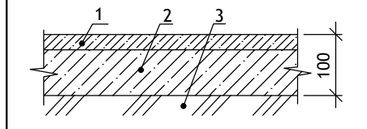	1. Покрытие из бетона кл. В 15 - 20мм 2. Подстилающий слой из бетона кл. В 7,5 - 80мм 3. Грунт основания (уплотненный)	13,20

ИЗМ.	КОЛ.УЧ	ЛИСТ	N ДОК.	ПОДПИСЬ	ДАТА
Директор		Керн В.Ф.			01.12.2020
ГИП		Беликов А.А.			01.12.2020
Разработал		Ставров Р.В.			01.12.2020

23/10/2020 - АС

10-ти этажный жилой дом №23 (по генплану) в микрорайоне Алтуховка Смоленского района.

Блок-секция № 1.

СТАДИЯ	ЛИСТ	ЛИСТОВ
П	23	

Экспликация полов.

ООО «Проект-сервис»

Марка, поз.	Обозначение	Наименование	Кол-во шт. на 1 б/с					Масса ед., кг	Примечание
			1 эт.	2-9	10 эт.	черд.	всего		
Перемычки железобетонные									
1ПБ 13		1ПБ 13-1	14	112	14	2	142	25	в том числе электро-, водопроводные ниши
2ПБ 10	1.038.1-1 вып. 1	2ПБ 10-1-п	-	24	3	-	27	43	
2ПБ 16		2ПБ 16-2-п	-	-	-	8	8	65	
2ПБ 17		2ПБ 17-2-п	19	96	12	-	127	71	
2ПБ 19		2ПБ 19-3-п	-	32	4	-	36	81	
2ПБ 22		2ПБ 22-3-п	16	120	14	-	150	92	в т.ч. перекрытие
2ПБ 25		2ПБ 25-3-п	6	48	6	-	60	103	
3ПБ 13	1.038.1-1 вып. 1	3ПБ 13-37-п	-	24	3	6	33	85	
3ПБ 18		3ПБ 18-37-п	1	-	-	-	1	119	
2ПП 21	1.038.1-1 вып. 2	2ПП 21-6	1	-	-	-	1	327	
3ПП 16	1.038.1-1 вып. 2	3ПП 16-71	-	-	-	5	5	325	
3ПП 18		3ПП 18-71	1	-	-	2	3	378	
3ПП 21		3ПП 21-71	3	24	3	4	34	433	
3ПП 27		3ПП 27-71	-	-	-	1	1	568	
Перемычки - уголки									
	ГОСТ 8509-93	L 125х8 L=1000	2	8	1	-	11	16,39	
		L 125х8 L=1300	-	-	-	2	2	20,10	
		L 125х8 L=1700	4	8	1	-	13	26,28	
		L 125х8 L=2000	2	16	2	-	20	30,92	
		L 125х8 L=2200	2	-	-	-	2	34,01	
Лестничные площадки и лестничные марши									
ЛПи	1.152.1-8 вып. 1	2 ЛП 23.12.4-к	2	16	2	-	20	1100	индивид.
МВ 24.14	1.100.2-5 вып. 1	МВ 24.14-24.9Р-5	2	16	2	-	20	24,00	
МОЛ	ГОСТ 103-2006	-5 х 25 L=230	4	32	4	-	40	0,23	
ЛМ	1.151.1-6 вып. 1	1 ЛМ 27.11.14-4	2	16	2	-	20	1330	
Панели перекрытий									
72.12	1.241-1 вып. 27	П 72.12-8 АтVT-1	4	32	4	4	44	2580	
72.15		П 72.15-8 АтVT-1	3	24	3	5	35	3400	
63.12	1.141-1 вып. 63	ПК 63.12-8 АтVT-а	4	32	4	4	44	2250	
63.15		ПК 63.15-8 АтVT-а	2	16	2	2	22	2975	
33.15	1.141-1 вып. 60	ПК 33.15-8Та	2	16	2	2	22	1600	см. прим. п.7
33.12		ПК 33.12-8Та	3	24	3	3	33	1210	см. прим. п.8
32.15		ПК 32.15-8Та	2	16	2	2	22	1550	см. прим. п.2
32.12		ПК 32.12-8Та	3	24	3	3	33	1170	см. прим. п.3
26.12		ПК 26.12-8Та	1	8	1	-	10	975	см. прим. п.6
26.10		ПК 26.10-8Та	1	8	1	-	10	800	см. прим. п.6
21.10		ПК 21.10-8Та	3	24	2	-	29	660	см. прим. п.4
21.10.1	АСИ - 27	Плита 21.10.1	1	8	1	-	10	915	
36.12	1.141-1 вып. 60	ПК 36.12-8Та (F100)	-	-	-	-	2	1320	см. прим. п.1 вентшахта АС-19
ПО 1	АСИ - 25	ПО 1	1	8	1	1	11	4100	
ПО 1.1	АСИ - 24	ПО 1.1	1	8	1	-	10	3260	
ПО 2	АСИ - 26	ПО 2	2	16	2	2	22	2200	
ПО 3	АСИ - 26	ПО 3	2	16	2	2	22	2200	
ПО 4.1	АСИ - 26а	ПО 4.1	1	8	1	-	10	4000	
49.10	1.141-1 вып. 63	ПК 49.10-8 АтVT-а (F100)	1	-	-	-	1	1465	см. прим. п.1, 5
49.12		ПК 49.12-8 АтVT-а (F100)	1	-	-	-	1	1755	см. прим. п.1, 5
Панели лоджий									
ПЛ 72	1.241-1 вып. 27	П 72.12-8 АтVT-1 (F100)	2	16	2	-	20	2580	см. прим. п.1
ПЛ 63	1.141-1 вып. 63	ПК 63.12-8 АтVT-а (F100)	2	16	2	-	20	2250	см. прим. п.1
Арматурный пояс									
	ГОСТ 34028-2016 АС-13	Ø10 А-III п.м	-	2140	535	-	2675	0,617	АС - 14
	ГОСТ 6727-80* АС-13	Ø3 Вр-I п.м	-	528	132	-	660	0,052	
Соединительные металлические изделия									
А 1	ГОСТ 34028-2016	Анкер А 1	15	120	15	12	162	0,59	L=960
А 2		Анкер А 2	70	528	66	30	694	0,47	L=760
Сетки связевые									
С-2	АСИ - 31	С-2	20	200	30	-	250	2,06	АС - 15
С-3		С-3	-	12	3	-	15	2,36	
С-4		С-4	-	20	5	-	25	3,24	
Плиты парапетов									
ПП15	ГОСТ 6786-80*	ПП 15.6-Т	-	-	-	-	65	180	
Балки									
Б 33	АСИ - 29	Балка Б 33	1	8	1	-	10	460	
Б 34		Балка Б 34	1	8	1	-	10	500	
Б 64		Балка Б 64	-	-	-	2	2	900	
Б 73	АСИ - 30	Балка Б 73	-	-	-	2	2	1323	
Сетки (сетчатое армирование наружных и внутренних стен)									
СК 65-155	АСИ - 32	СК 65-155	46	368	46	23	483	1,88	
С 38-155		С 38-155	580	3500	390	330	4800	2,23	
С 35-205		С 35-205	100	590	65	15	770	2,64	
СЛ		Сетка лоджий СЛ	95	760	95	-	950	0,36	

ПРИМЕЧАНИЯ :

1. ПЛИТЫ ЛОДЖИЙ ОТЛИЧАЮТСЯ ОТ СООТВЕТСТВУЮЩИХ МАРОК МНОГОПУСТОТНЫХ ПЛИТ ПОВЫШЕННОЙ МОРОЗОСТОЙКОСТЬЮ БЕТОНА - НЕ МЕНЕЕ F 100.
   ПЛИТЫ П 72.12-8 АтVT-1, ПК 63.12-8 АтVT-а, ПК 49.12-8 АтVT-а, ПК 49.10-8 АтVT-а, ПК 36.12-8 Та ВЫПОЛНИТЬ ИЗ БЕТОНА ПОВЫШЕННОЙ МОРОЗОСТОЙКОСТИ НЕ МЕНЕЕ F 100.
2. ПЛИТУ ПК 32.15-8 Та ВЫПОЛНЯТЬ В ОПАЛУБКЕ ПЛИТЫ ПК 36.15-8 Та С УКОРОЧЕНИЕМ НА 400 ММ (L=3180 мм).
3. ПЛИТУ ПК 32.12-8 Та ВЫПОЛНЯТЬ В ОПАЛУБКЕ ПЛИТЫ ПК 36.12-8 Та С УКОРОЧЕНИЕМ НА 400 ММ (L=3180 мм).
4. ПЛИТУ ПК 21.10-8 Та ВЫПОЛНЯТЬ В ОПАЛУБКЕ ПЛИТЫ ПК 24.10-8 Та С УКОРОЧЕНИЕМ НА 300 ММ (L=2080 мм).
5. ПЛИТЫ ПК 49.12-8 АтVT-а И ПК 49.10-8 АтVT-а ВЫПОЛНЯТЬ В ОПАЛУБКЕ ПЛИТ СООТВЕТСТВЕННО ПК 51.12-8 АтVT-а И ПК 51.10-8 АтVT-а С УКОРОЧЕНИЕМ НА 200 ММ (L=4880 мм).
6. ПЛИТЫ ПК 26.12-8 Та И ПК 26.10-8 Та ВЫПОЛНЯТЬ В ОПАЛУБКЕ ПЛИТ СООТВЕТСТВЕННО ПК 27.12-8 Та И ПК 27.10-8 Та С УКОРОЧЕНИЕМ НА 100 ММ (L=2580 мм).
7. ПЛИТУ ПК 33.15-8 Та ВЫПОЛНЯТЬ В ОПАЛУБКЕ ПЛИТЫ ПК 36.15-8 Та С УКОРОЧЕНИЕМ НА 300 ММ (L=3280 мм).
8. ПЛИТУ ПК 33.12-8 Та ВЫПОЛНЯТЬ В ОПАЛУБКЕ ПЛИТЫ ПК 36.12-8 Та С УКОРОЧЕНИЕМ НА 300 ММ (L=3280 мм).

ИЗМ.	КОЛ.УЧ	ЛИСТ	N ДОК.	ПОДПИСЬ	ДАТА
Директор		Керн В.Ф.			10.12.2020
ГИП		Беликов А.А.			10.12.2020
Разработал		Ставров Р.В.			10.12.2020

23/10/2020 - АС

10-ти этажный жилой дом №23 (по генплану) в микрорайоне Алтуховка Смоленского района.

Блок-секция № 1.

СТАДИЯ	ЛИСТ	ЛИСТОВ
П	24	

Спецификация изделий выше отм. ± 0,000 (начало).

ООО «Проект-сервис»

Марка, поз.	Обозначение	Наименование	Кол-во шт. на 1 б/с					Масса ед., кг	Примечание
			1 эт.	2-9	10 эт.	черд.	всего		
Машинное помещение лифта									
72.12	1.241-1 вып. 27	П 72.12-8 АтVT-1	-	-	-	-	1	2580	
49.12	1.141-1 вып. 63	ПК 49.12-8 АтVT-а	-	-	-	-	3	1750	см. прим. п.2
49.15		ПК 49.15-8 АтVT-а	-	-	-	-	1	2350	см. прим. п.2
28.10	1.141-1 вып. 60	ПК 28.10-8Та	-	-	-	-	1	840	см. прим. п.3
21.10		ПК 21.10-8Та	-	-	-	-	1	660	см. прим. п.4 АС-24
ПШЛ-1пм	АСИ - 13	Плита ПШЛ-1пм	-	-	-	-	1	2060	
ПО 21	АСИ - 14	Плита ПО 21	-	-	-	-	1	1150	
21.10.1	АСИ - 27	Плита 21.10.1	-	-	-	-	1	915	
49.12.1	АСИ - 28	Плита 49.12.1	-	-	-	-	1	3050	
1ПБ 13	1.038.1-1 вып. 1	1ПБ 13-1	-	-	-	-	6	25	
2ПБ 22		2ПБ 22-3-п	-	-	-	-	8	92	
3ПБ 13		3ПБ 13-27-п	-	-	-	-	1	85	
3ПБ 16		3ПБ 16-37-п	-	-	-	-	1	102	
5ПБ 27		5ПБ 27-37-п	-	-	-	-	1	375	
5	ГОСТ 26020-83	Монорельс I 20 Б1 L=6300	-	-	-	-	1	141,12	учтено АС-20
6		Монорельс I 20 Б1 L=5150	-	-	-	-	1	115,36	
А 1	ГОСТ 34028-2016 АС-19	Анкер А 1	-	-	-	-	8	0,59	L=960
А 2		Анкер А 2	-	-	-	-	4	0,47	L=760
	АС - 7,19	Поддон	-	-	-	-	1	98,00	
ГРСС	86.разд.10.9-6 л.38	Гильза радиостойки ГРСС-2	-	-	-	-	1	24,70	
ТТС	86.разд.10.9-6 л.36	Трубостойка антенны	-	-	-	-	1	32,70	
ДЛ	АСИ - 33	Люк ДЛ	-	-	-	-	1	55,27	
ЛМ1	АСИ - 35	Лестница металлическая ЛМ 1	-	-	-	-	1	47,13	с ограждением
ЛС 1	АСИ - 34	Лестница металлическая ЛС 1	-	-	-	-	1	15,20	
СМ 1	АСИ - 36	Стремянка металлическая СМ 1	-	-	-	-	1	112,62	с ограждением
Закладная деталь									
3	ГОСТ 8509-93	L 125х8 L=2150	4	16	2	-	22	33,24	шахта лифта учтено АС-20
4	АСИ - 12	Закладная деталь ЗД 4	6	24	9	-	39	3,90	
ПВ	1.100.2-5 вып. 1	Ограждение ПВ 12.9 Р-6	-	-	-	-	1	10,23	укоротить по месту
Подоконные доски									
ПД 22-3	Пластмассовые	ПД 22-3	2	16	2	-	20		
ПД 20-4		ПД 20-4	2	16	2	-	20		
ПД 20-3		ПД 20-3	2	16	2	-	20		
ПД 8-4		ПД 8-4	-	8	1	-	9		
ПД 6-3		ПД 6-3	4	32	4	-	40		

Марка, поз.	Обозначение	Наименование	Кол-во шт. на 1 б/с					Масса ед., кг	Примечание
			1 эт.	2-9	10 эт.	черд.	всего		
Окна и балконные двери									
15-5	ГОСТ 30674-99	ОП ОСП 15-5 ПО	2	16	-	-	18		см. прим. п.1
15-5н		ОП ОСП 15-5 ПОЛ	2	16	-	-	18		
9-15		ОП ОСП 9-15 ПО	-	8	1	-	9		
15-7		ОП ОСП 15-7 ПО	-	8	-	-	8		
15-18		ОП ОСП 15-18 ПО	2	16	-	-	18		
15-18*		ОП ОСП 15-18 ПО*	2	16	-	-	18		см. прим. п.1, см. схему заполнения проемов АС-3
15-21		ОП ОСП 15-21 ПО	2	16	-	-	18		см. прим. п.1
22-9		БП ОСП 22-9	2	16	-	-	18		
22-9л		БП ОСП 22-9 Л	2	16	-	-	18		
9-6		ОП ОСП 9-6	1	-	-	-	1		
6-6		ОП ОСП 6-6	-	-	-	1	1		
Двери									
ДН М	Индивидуальная металлическая	Дверной блок ДНМ 21.13	1	-	-	-	1		на заказ
ДН 1	ГОСТ 30970-2014	Дверь ДПН Г П Дв 21.13	1	-	-	-	1		
ДН 1л		Дверь ДПН Г П Дв 21.13 Л	1	-	-	-	1		
Д 3	ГОСТ 475-2016	ДВ 1Рп 21.10 Г Пр	2	16	2	-	20		
Д 3л		ДВ 1Рл 21.10 Г Пр	2	16	2	-	20		
ДС 1	1.136.5-19	ДС 21-10 Г Т	-	-	-	1	1		огнестойкость 0,5 часа
ДС 2		ДС 16-9 ГУТ	-	-	-	2	2		
Наличники для дверей и откосы для окон									
	ГОСТ 8242-88	Н - 1 п.м	-	-	-	16	16		
	Пластмассовая отделка типа"Сэндвич"	п.м	49,8	428,0	53,5	-	531,3		
Плиты воздухозаборой шахты									
ПТ 12.5	1.243.1-4	ПТ 12.5-8.6	-	-	-	-	4		АСИ-19,20,21

ПРИМЕЧАНИЯ :

1. ОКНА И БАЛКОННЫЕ ДВЕРИ ДОЛЖНЫ БЫТЬ КЛАССА НЕ НИЖЕ "В2" ПО ПОКАЗАТЕЛЮ СОПРОТИВЛЕНИЯ ТЕПЛОПЕРЕДАЧЕ В СООТВЕТСТВИИ С ГОСТ 23166-99.
2. ПЛИТЫ ПК 49.12-8 АтVT-а И ПК 49.15-8 АтVT-а ВЫПОЛНЯТЬ В ОПАЛУБКЕ ПЛИТ СООТВЕТСТВЕННО ПК 51.12-8 АтVT-а и ПК 51.15-8 АтVT-а С УКОРОЧЕНИЕМ НА 200 ММ (L=4880 мм).
3. ПЛИТУ ПК 28.10-8 Та ВЫПОЛНЯТЬ В ОПАЛУБКЕ ПЛИТЫ ПК 30.10-8 Та С УКОРОЧЕНИЕМ НА 200 ММ (L=2780 мм).

ИЗМ.	КОЛ.УЧ	ЛИСТ	N ДОК.	ПОДПИСЬ	ДАТА
Директор		Керн В.Ф.			01.12.2020
ГИП		Беликов А.А.			01.12.2020
Разработал		Ставров Р.В.			01.12.2020

23/10/2020 - АС

10-ти этажный жилой дом №23 (по генплану) в микрорайоне Алтуховка Смоленского района.

Блок-секция № 1.

СТАДИЯ	ЛИСТ	ЛИСТОВ
П	25	

Спецификация изделий выше отм. ± 0,000 (продолжение).

ООО «Проект-сервис»

Марка, поз.	Обозначение	Наименование	Кол-во шт. на 1 б/с					Масса ед., кг	Примечание
			1 эт.	2-9	10 эт.	черд.	всего		
Окна и балконные двери									
18-5	ГОСТ 30674-99	ОП ОСП 18-5 ПО	-	-	2	-	2		см. прим. п.1
18-5н		ОП ОСП 18-5 ПОЛ	-	-	2	-	2		
18-7		ОП ОСП 18-7 ПО	-	-	1	-	1		
18-18		ОП ОСП 18-18 ПО	-	-	2	-	2		
18-18*		ОП ОСП 18-18 ПО*	-	-	2	-	2		см. прим. п.1, см. схему заполнения проемов АС -3а
18-21		ОП ОСП 18-21 ПО	-	-	2	-	2		см. прим. п.1
25-9		БП ОСП 25-9	-	-	2	-	2		
25-9л		БП ОСП 25-9 Л	-	-	2	-	2		

ПРИМЕЧАНИЯ :

1. ОКНА И БАЛКОННЫЕ ДВЕРИ ДОЛЖНЫ БЫТЬ КЛАССА НЕ НИЖЕ "В2" ПО ПОКАЗАТЕЛЮ СОПРОТИВЛЕНИЯ ТЕПЛОПЕРЕДАЧЕ В СООТВЕТСТВИИ С ГОСТ 23166-99.

Изм.	Кол.	Лист	№ док	Подпись	Дата			
						23/10/2020		- АС
						10-ти этажный жилой дом №23 (по генплану) в микрорайоне Алтуховка Смоленского района		
Директор		Керн			01.12.2020	Блок-секция №1.	Стадия	Лист	Листов
ГИП		Беликов			01.12.2020		П	26	
Разработал		Ставров			01.12.2020				
						Спецификация изделий выше отм. ±0,000 (окончание).	ООО «Проект-сервис»		

Ведомость рабочих чертежей раздела АС

Лист	Наименование	Примечание
1	Общие данные.	
2	План 1-го этажа.	
3	План типового этажа.	
3а	План 10-го этажа.	
4	Кладочный план 1-го этажа.	
5	Кладочный план типового этажа.	
6	Разрез 1-1.	
7	План чердака.	
8	Ведомость перемычек чердака.	
9	План кровли.	
10	Устройство кровли над входом.	
11	План перекрытия над 1-10 этажами.	
12	План покрытия.	
13	Ведомость перемычек.	
14	План арматурного пояса.	
15	План связевых сеток.	
16	Развертки стен с вентканалами (начало).	
17	Развертки стен с вентканалами (продолжение).	
18	Развертки стен с вентканалами (окончание).	
19	План машинного помещения лифта.	
20	Чертеж для заказа лифта (начало).	
21	Чертеж для заказа лифта (окончание).	
22	Ведомость отделки помещений.	
23	Экспликация полов.	
24	Спецификация изделий выше отм. ±0,000 (начало).	
25	Спецификация изделий выше отм. ±0,000 (продолжение).	
26	Спецификация изделий выше отм. ±0,000 (окончание).	

Настоящий раздел проекта разработан в соответствии с нормами и правилами, инструкциям и государственными стандартами.

Главный инженер проекта Беликов А.А.

Ведомость ссылочных и прилагаемых документов

Обозначение	Наименование	Примечание
СП 54.13330.2016	Здания жилые многоквартирные.	
СП 20.13330.2016	Нагрузки и воздействия.	
СП 70.13330.2012	Несущие и ограждающие конструкции.	
СП 15.13330.2012	Каменные и армокаменные конструкции.	
СП 63.13330.2012	Бетонные и железобетонные конструкции.	
СП 131.13330.2012	Строительная климотология.	
СП 17.13330.2017	Кровли.	
СП 71.13330.2017	Изоляционные и отделочные покрытия.	
Серия 2.140-1 вып. 1	Детали перекрытий жилых зданий.	
Серия 2.130-1 вып. 28	Детали стен и перегородок жилых зданий.	
Серия 2.260-1 вып. 5	Детали крыш зданий.	
Серия 1.038.1-1 вып. 1,2	Перемычки железобетонные	
Серия 1.141-1 вып. 60,63	Панели перекрытий железобетонные многопустотные.	
Серия 1.241-1 вып. 27,36	Панели перекрытий железобетонные многопустотные.	
Серия 1.152.1-8 вып. 1	Площадки лестничные.	
Серия 1.151.1-6 вып. 1	Марши лестничные.	
Серия 1.100.2-5 вып. 1	Металлические изделия.	
ГОСТ 379-2015	Кирпич и камни силикатные.	
ГОСТ 530-2012	Кирпич и камни керамические.	
ГОСТ 21520-89	Блоки из ячеистых бетонов.	
ГОСТ 15588-2014	Плиты пенополистирольные.	
ГОСТ 8509-93	Уголки стальные равнополочные.	
ГОСТ 8240-97	Швеллеры стальные горячекатаные.	
ГОСТ 26020-83	Двутавры стальные горячекатаные.	
ГОСТ 30674-99	Окна и балконные двери из ПВХ профилей.	
ГОСТ 475-2016	Блоки дверные деревянные и комбинированные.	
ГОСТ 6786-80*	Плиты парапетов.	
ТУ 5767-001-56925804-2003	Плиты "Пеноплэкс" тип 31.	

Схема блок-секций

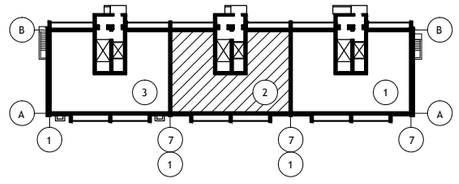

ИЗМ.	КОЛ.УЧ	ЛИСТ	N ДОК.	ПОДПИСЬ	ДАТА
Директор		Керн В.Ф.			01.12.2020
ГИП		Беликов А.А.			01.12.2020
Разработал		Ставров Р.В.			01.12.2020

23/10/2020 - АС

10-ти этажный жилой дом №23 (по генплану) в микрорайоне Алтуховка Смоленского района.

Блок-секция № 2.

СТАДИЯ	ЛИСТ	ЛИСТОВ
П	1	26

Общие данные.

ООО «Проект-сервис»

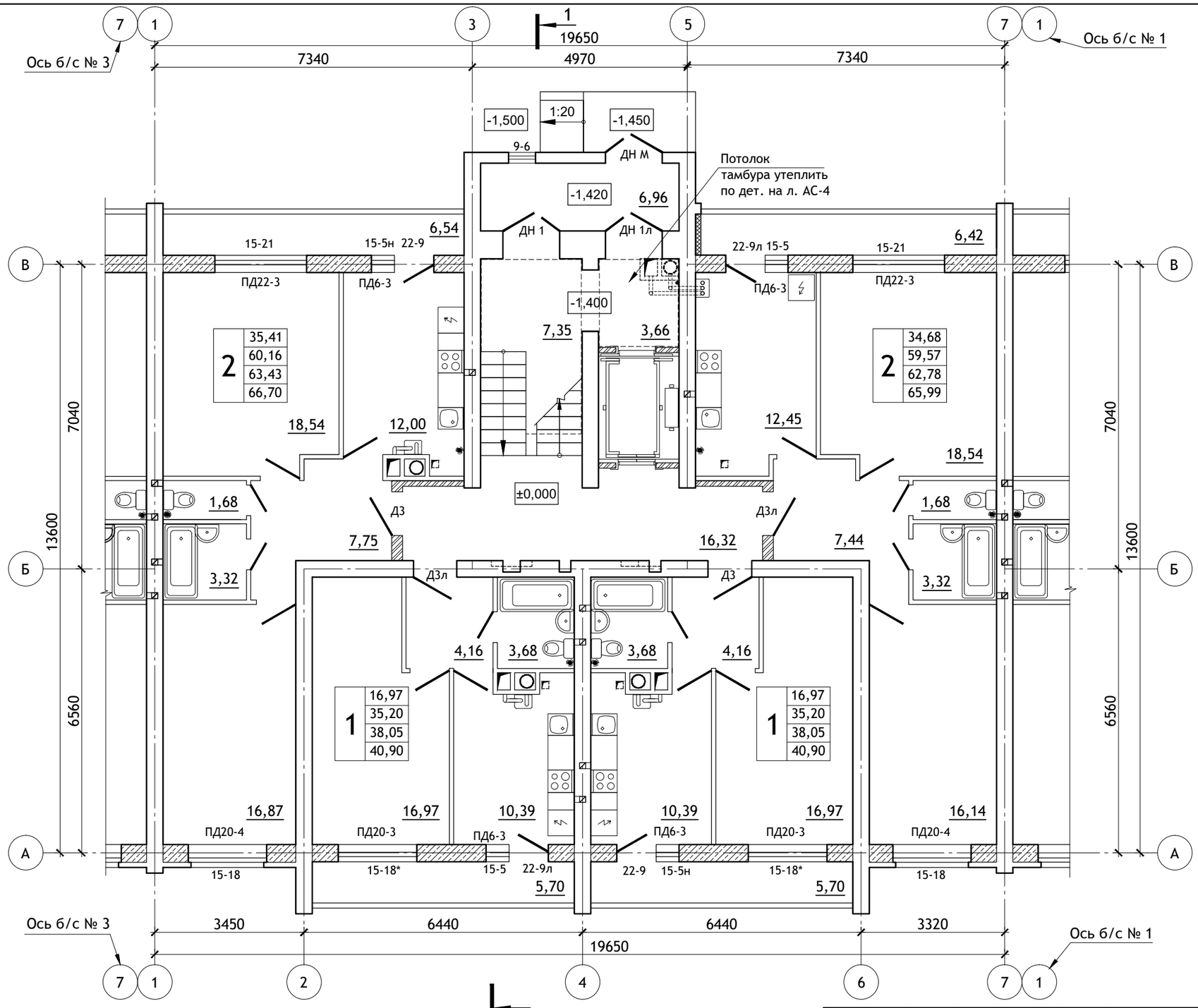

Схема блок-секций

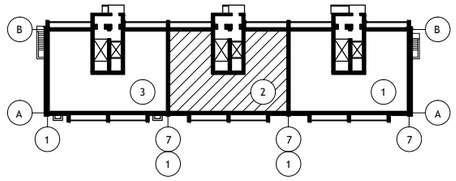

Примечания:

1. Условные обозначения см. лист АС-3.
2. Ведомость отделки, экспликацию полов см. листы АС-22, 23.
3. Спецификацию см. листы АС-24, 25.
4. Потолки тамбуров утеплить по детали на листе АС- 4.

Схема заполнения оконных проемов (по способам открывания створок).

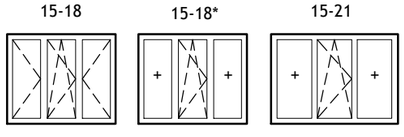

ИЗМ.	КОЛ.УЧ	ЛИСТ	N ДОК.	ПОДПИСЬ	ДАТА
Директор		Керн В.Ф.			01.12.2020
ГИП		Беликов А.А.			01.12.2020
Разработал		Ставров Р.В.			01.12.2020

23/10/2020 - АС

10-ти этажный жилой дом №23 (по генплану) в микрорайоне Алтуховка Смоленского района.

Блок-секция № 2.

СТАДИЯ	ЛИСТ	ЛИСТОВ
П	2	

План 1-ого этажа.

ООО «Проект-сервис»

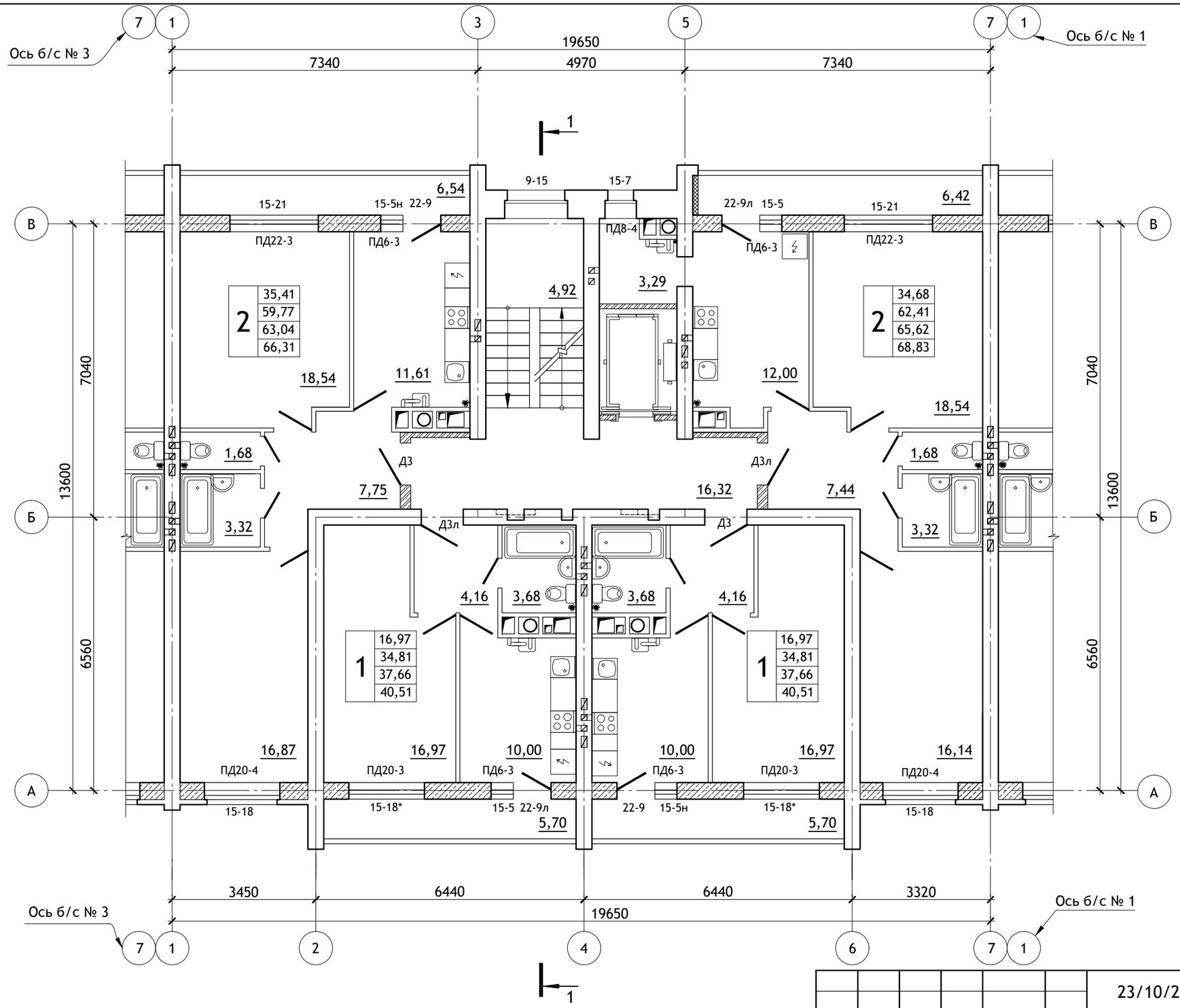

Схема блок-секций

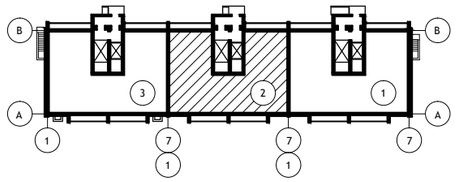

Условные обозначения

Схема заполнения оконных проемов (по способам открывания створок).

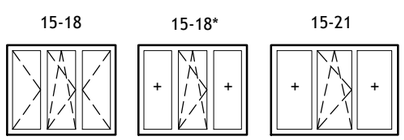

ИЗМ.	КОЛ.УЧ	ЛИСТ	N ДОК.	ПОДПИСЬ	ДАТА
Директор		Керн В.Ф.			01.12.2020
ГИП		Беликов А.А.			01.12.2020
Разработал		Ставров Р.В.			01.12.2020

23/10/2020 - АС

10-ти этажный жилой дом №23 (по генплану) в микрорайоне Алтуховка Смоленского района.

Блок-секция № 2.

СТАДИЯ	ЛИСТ	ЛИСТОВ
П	3	

План типового этажа.

ООО «Проект-сервис»

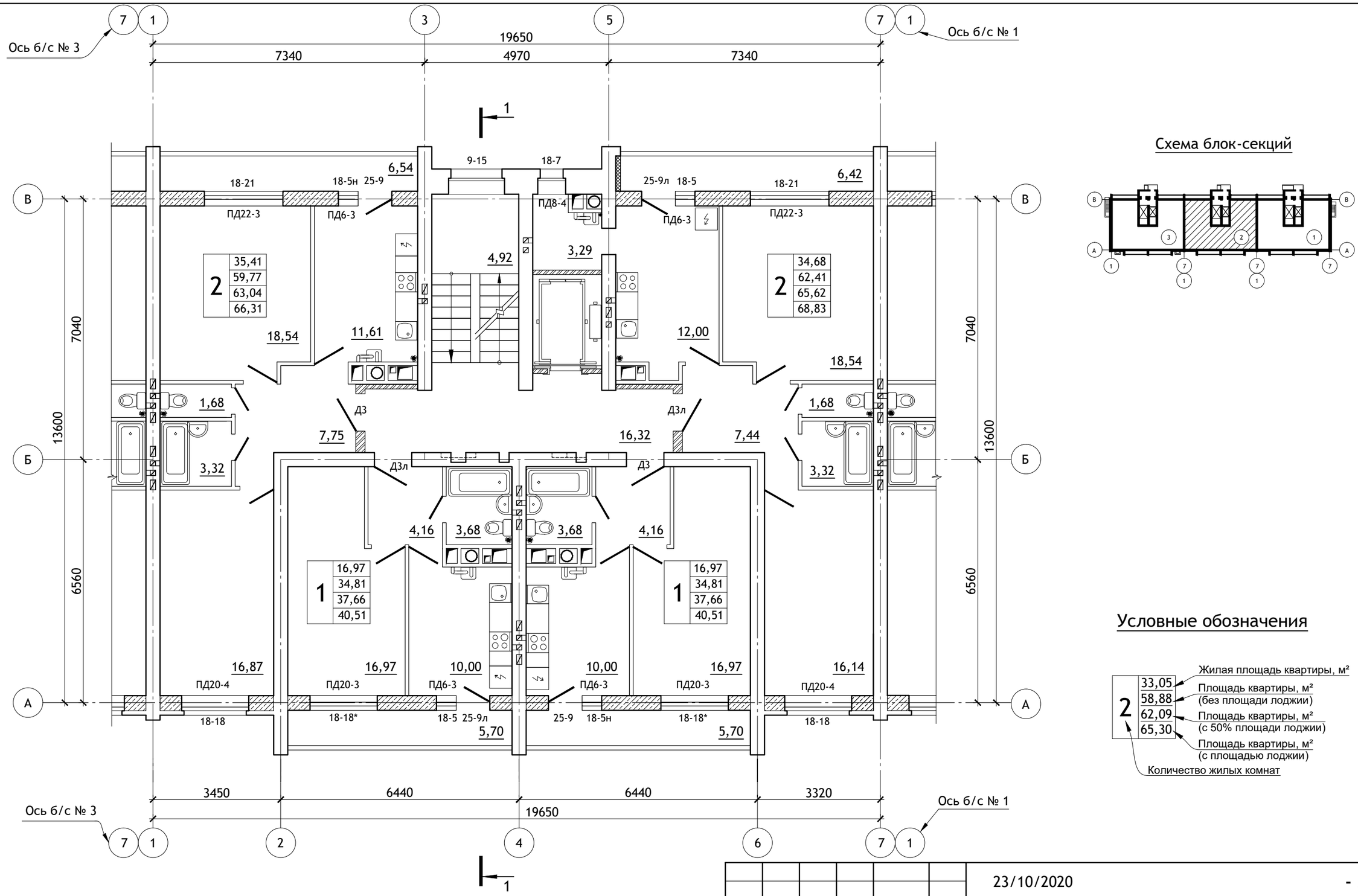

Схема блок-секций

Условные обозначения

2 — количество жилых комнат

- 33,05 — Жилая площадь квартиры, м²
- 58,88 — Площадь квартиры, м² (без площади лоджии)
- 62,09 — Площадь квартиры, м² (с 50% площади лоджии)
- 65,30 — Площадь квартиры, м² (с площадью лоджии)

Схема заполнения оконных проемов (по способам открывания створок).

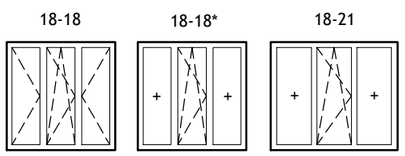

ИЗМ.	КОЛ.УЧ	ЛИСТ	N ДОК.	ПОДПИСЬ	ДАТА
Директор		Керн В.Ф.			01.12.2020
ГИП		Беликов А.А.			01.12.2020
Разработал		Ставров Р.В.			01.12.2020

23/10/2020 - АС

10-ти этажный жилой дом №23 (по генплану) в микрорайоне Алтуховка Смоленского района.

Блок-секция № 2.

СТАДИЯ	ЛИСТ	ЛИСТОВ
П	3а	

План 10-го этажа.

ООО «Проект-сервис»

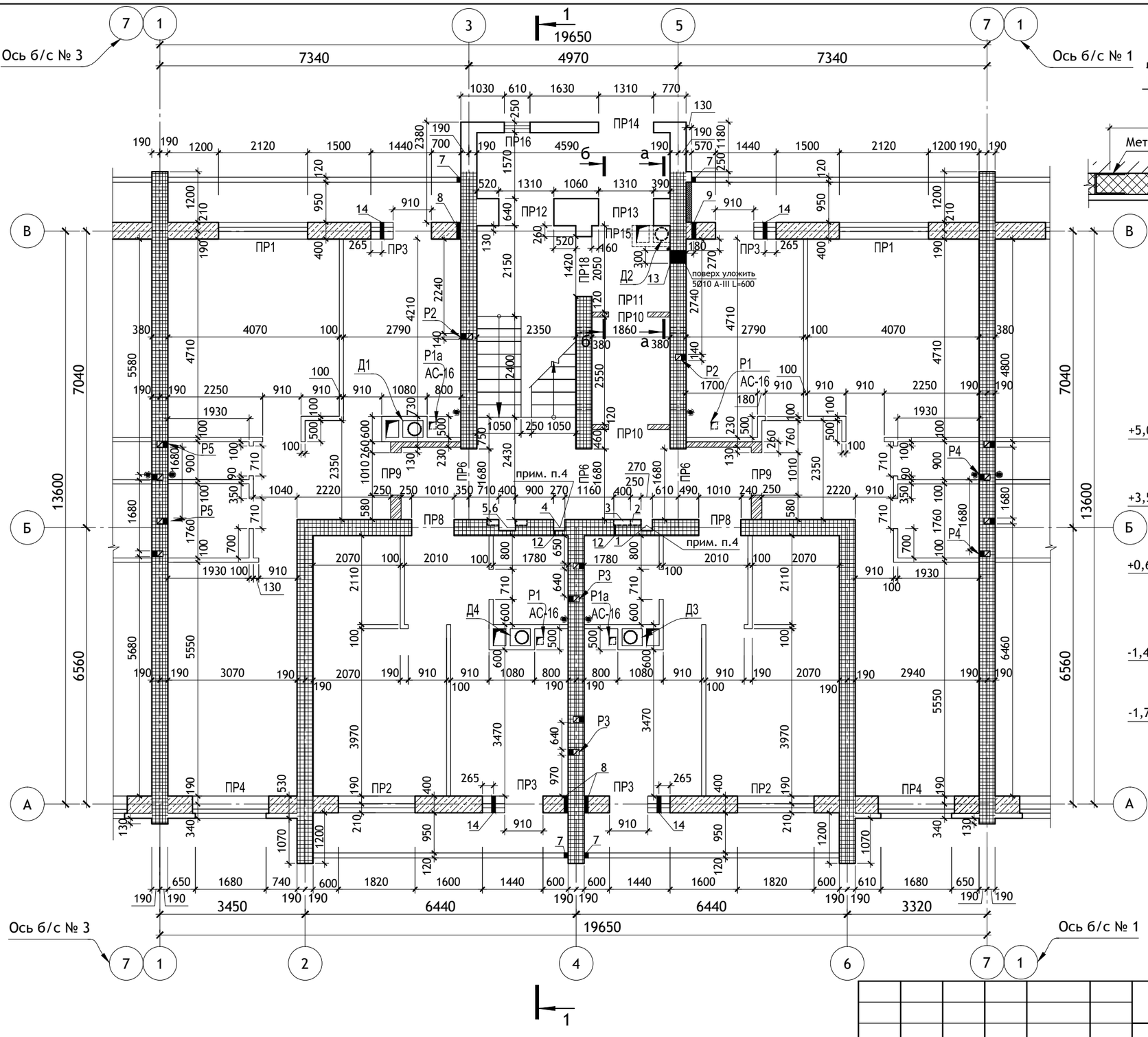

Деталь утепления потолка тамбуров.

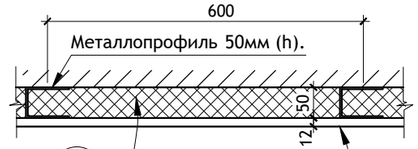

Деталь утепления стен.

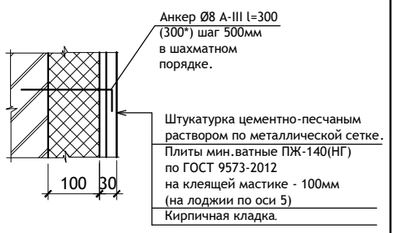

б-б

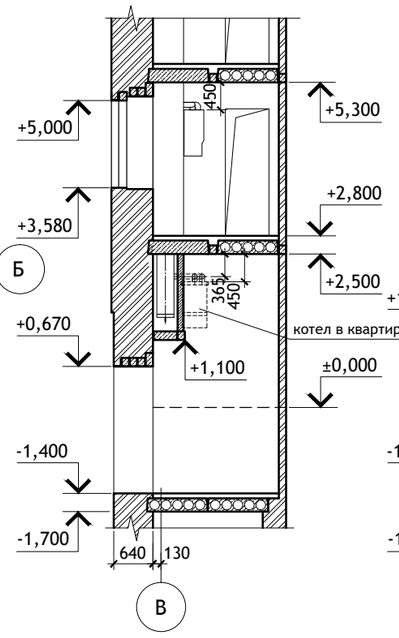

а-а

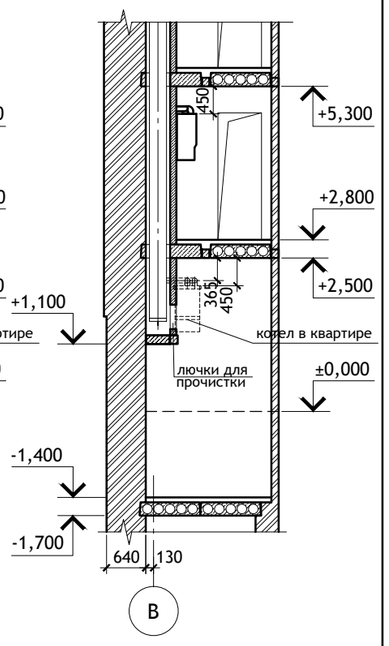

Примечания:

1. Ведомость отверстий см. лист АС-5.
2. Разрез 1-1 см. лист АС-6.
3. Указания по кладке стен см. лист АСИ-2.
4. Штрабы водостока и водопровода закрыть асбестоцементным листом на шурупах с последующей оштукатуркой.

Условные обозначения

- Армированные участки стен
- Участки стен с вентканалами
- Стены из ячеистого бетона
- Кирпичные перегородки
- Перегородки из ячеистого бетона

ИЗМ.	КОЛ.УЧ	ЛИСТ	N ДОК.	ПОДПИСЬ	ДАТА
Директор		Керн В.Ф.			01.12.2020
ГИП		Беликов А.А.			01.12.2020
Разработал		Ставров Р.В.			01.12.2020

23/10/2020 - АС

10-ти этажный жилой дом №23 (по генплану) в микрорайоне Алтуховка Смоленского района.

Блок-секция № 2.

СТАДИЯ	ЛИСТ	ЛИСТОВ
П	4	

Кладочный план 1-ого этажа.

ООО «Проект-сервис»

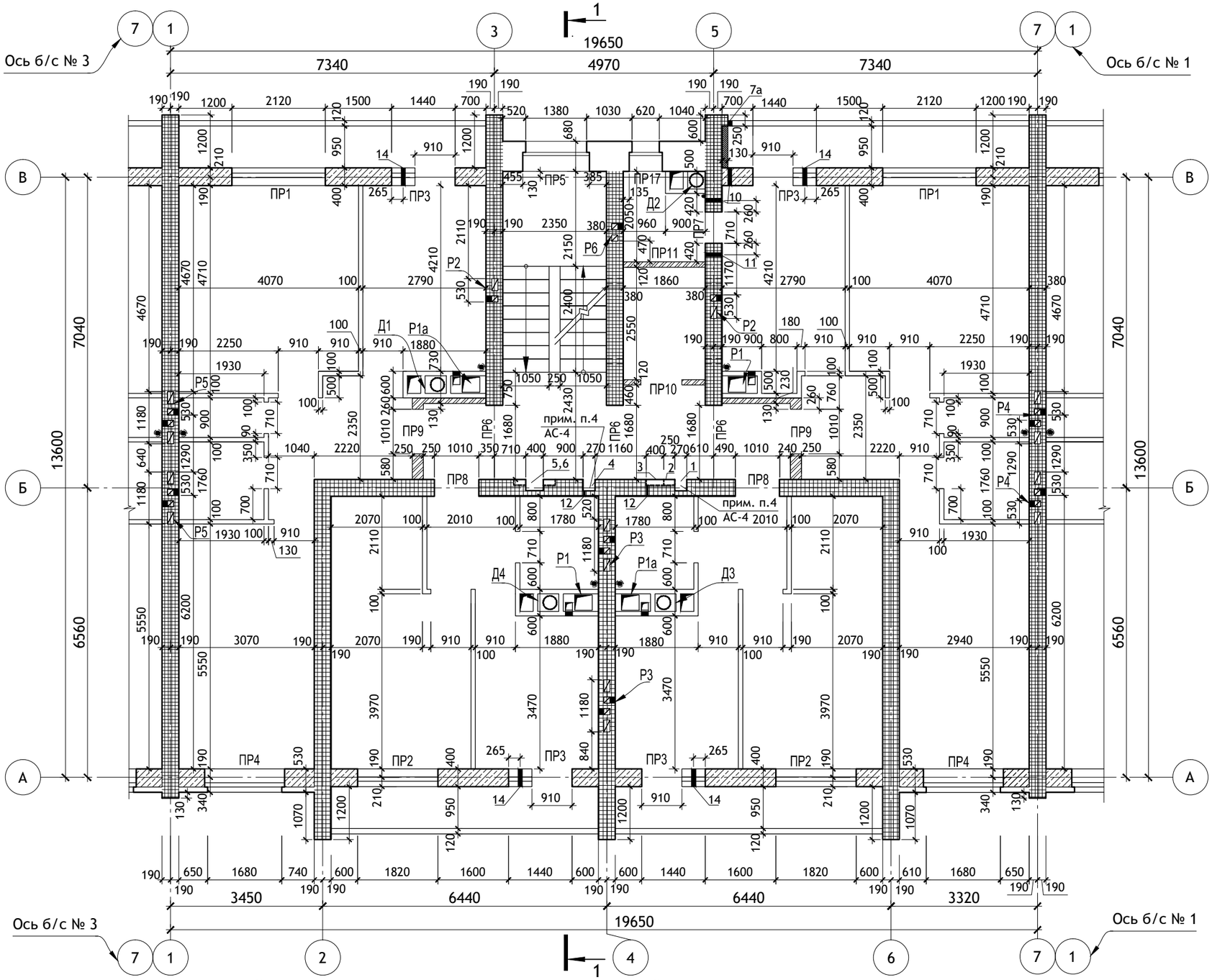

Ведомость отверстий (начало)

N°N° отв.	Размеры b x h, мм.	Отм. низа, м.	Назначение.
1	Штраба 270 х 260	-1,020	Водопров.
2	Ниша 920 х 990	+ 0,800 от ур. пола	Водопров.
3	Штраба 400 х 130	-0,080 от ур.пола	Водопров.
4	Штраба 270 х 260	-1,020	Водосток
5	Штраба 400 х 260	-1,020	Электро
6	Ниша 920 х 990	+ 0,800 от ур. пола	Электро
7а / 7	Гильза (см. ГСВ-)	+ 3,000 / + 0,150	Газ

Ведомость отверстий (конец)

N°N° отв.	Размеры b x h, мм.	Отм. низа, м.	Назначение.
8	Гильза (см. ГСВ-)	+ 2,050	Газ
9	Гильза (см. ГСВ-)	+ 2,350	Газ
10	Гильза (см. ГСВ-)	+ 5,100	Газ
11	Отверстие 100х100	+ 0,700 от ур. пола	Газ каждый этаж
12	Отверстие 50х50	- 0,080 от ур. пола	ВК каждый этаж
13	Отверстие 300х200(h)	+ 2,035	Газ
14	Отв. Ø 70	+ 0,650 от ур. пола	ОВ (АСИ-8а)

Схема блок-секций

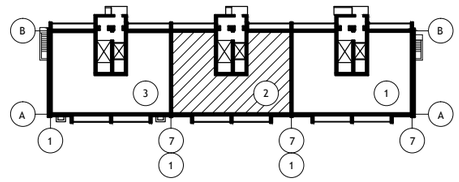

Условные обозначения

- Армированные участки стен
- Участки стен с вентканалами
- Стены из ячеистого бетона
- Кирпичные перегородки
- Перегородки из ячеистого бетона

ИЗМ.	КОЛ.УЧ	ЛИСТ	N ДОК.	ПОДПИСЬ	ДАТА
Директор		Керн В.Ф.			01.12.2020
ГИП		Беликов А.А.			01.12.2020
Разработал		Ставров Р.В.			01.12.2020

23/10/2020 - АС

10-ти этажный жилой дом №23 (по генплану) в микрорайоне Алтуховка Смоленского района.

Блок-секция № 2.

СТАДИЯ	ЛИСТ	ЛИСТОВ
П	5	

Кладочный план типового этажа.

ООО «Проект-сервис»

Унифлекс - ХКП - 1 слой ТУ 5774-001-17925162-99
Унифлекс- ХПП - 1 слой ТУ 5774-001-17925162-99
Огрунтовка праймером.
Стяжка из цементно-песчаного раствора М100 армированная сеткой из Ф3ВрI с яч. 200х200 - 50 мм
Керамзитовый гравий γ=600 кг/м³ (для создания уклона) - 20-180мм
Утеплитель "Техноплэкс" -100 мм.
Пароизоляция - 1 слой пергамина по ГОСТ 2697-83*
Ж/б плита покрытия -220 мм

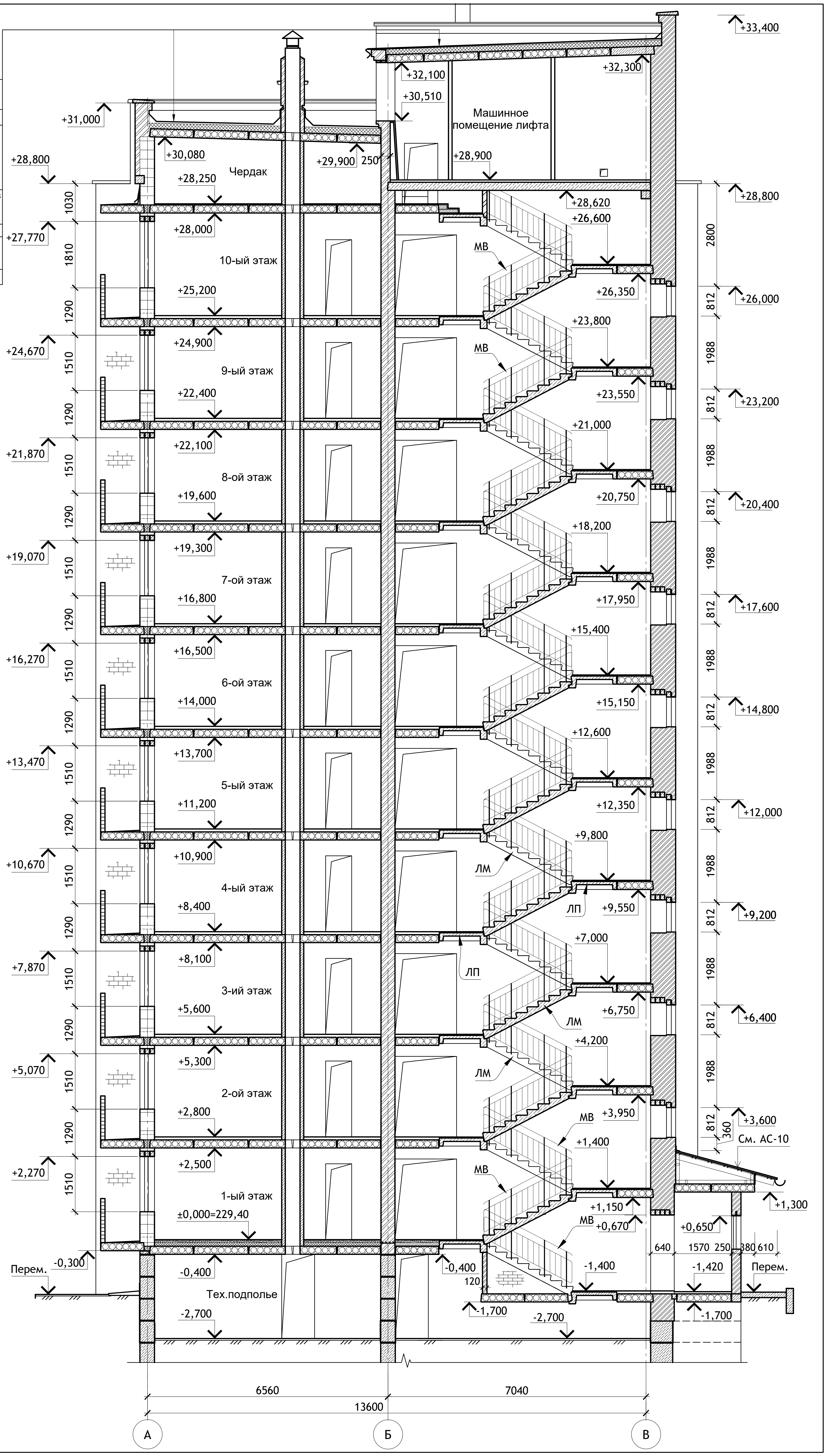

Схема блок-секций

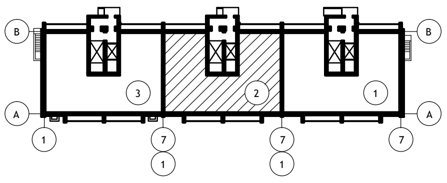

Изм.	Кол.уч	Лист	N док.	Подпись	Дата
Директор		Керн В.Ф.			01.12.2020
ГИП		Беликов А.А.			01.12.2020
Разработал		Ставров Р.В.			01.12.2020

23/10/2020 - АС

10-ти этажный жилой дом №23 (по генплану) в микрорайоне Алтуховка Смоленского района.

Блок-секция № 2.

Стадия	Лист	Листов
П	6	

Разрез 1-1.

ООО «Проект-сервис»

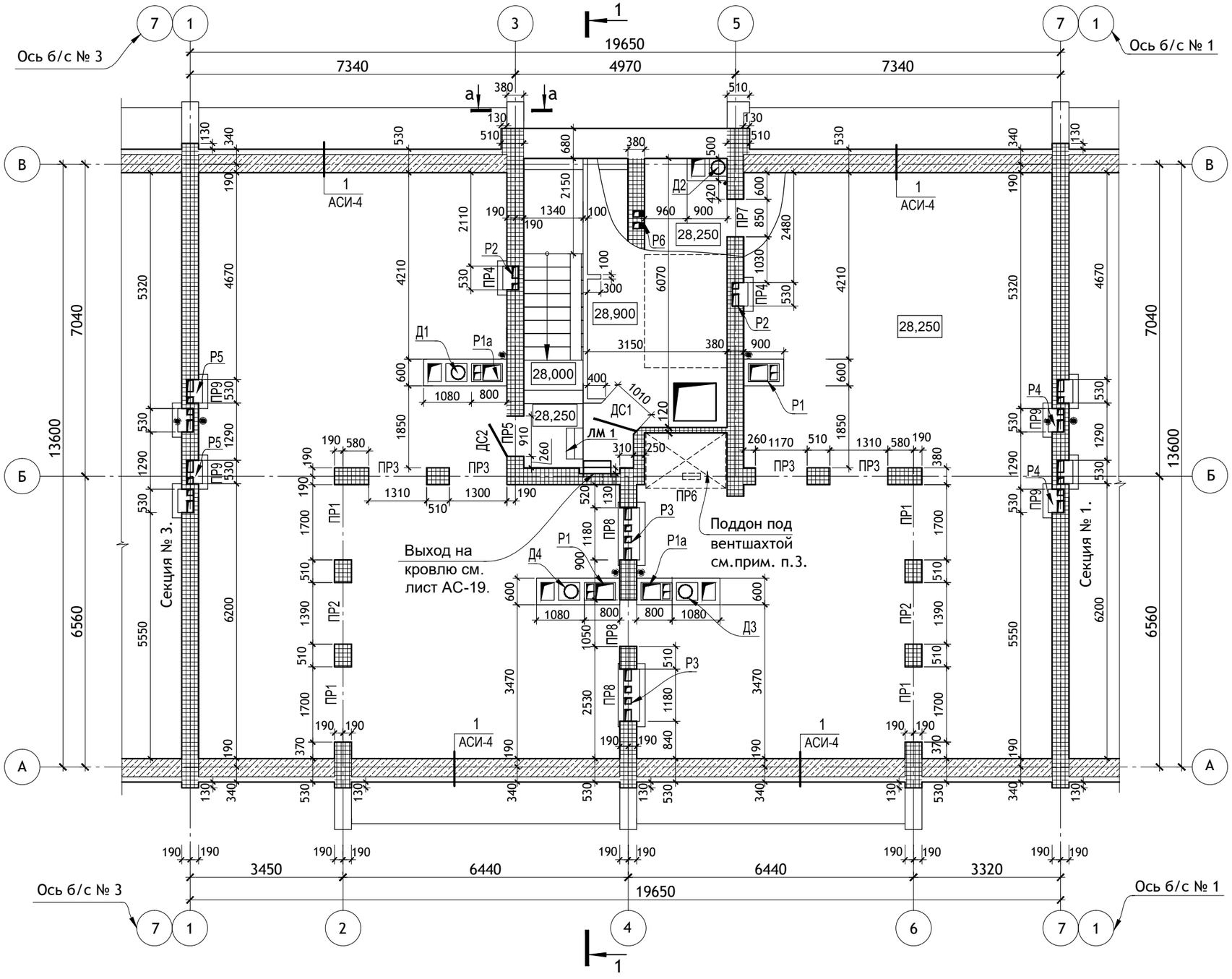

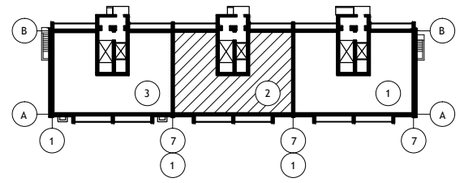

Схема блок-секций

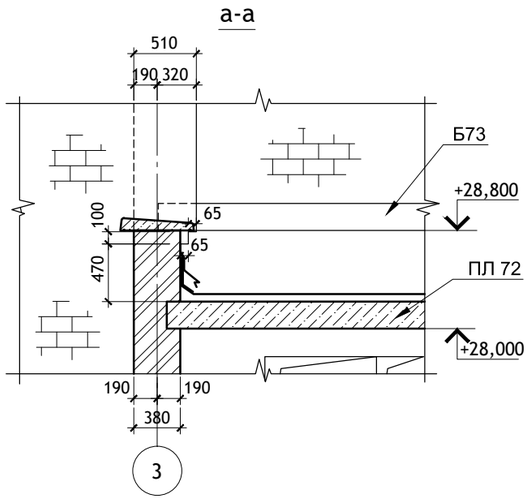

Условные обозначения

- Армированные участки стен
- Стены из ячеистого бетона
- Перегородки из ячеистого бетона

ПРИМЕЧАНИЯ :

1. Указания по кладке стен см. лист АСИ-2.
2. Перегородки узлов дымоудаления на чердаке выполнить из ячеисто - бетонных блоков с штукатуркой.
3. Поддон под вентшахтой сварить по месту из листовой стали δ=4 мм с размерами 1850 х 1250 х 200 (h).
   Окрасить атмосфероустойчивой эмалью за 2 раза по 1 слою грунтовки и установить на пол чердака на кирпичные столбики.
4. Ведомость перемычек см. лист АС-8.

ИЗМ.	КОЛ.УЧ	ЛИСТ	N ДОК.	ПОДПИСЬ	ДАТА
Директор		Керн В.Ф.			01.12.2020
ГИП		Беликов А.А.			01.12.2020
Разработал		Ставров Р.В.			01.12.2020

23/10/2020 - АС

10-ти этажный жилой дом №23 (по генплану) в микрорайоне Алтуховка Смоленского района.

Блок-секция № 2.

СТАДИЯ	ЛИСТ	ЛИСТОВ
П	7	

План чердака.

ООО «Проект-сервис»

Тип, кол-во.	Схема сечения.
ПР 1 4 шт.	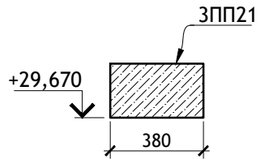
ПР 2 2 шт.	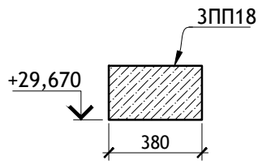
ПР 3 4 шт.	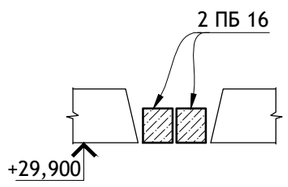
ПР 4 2 шт.	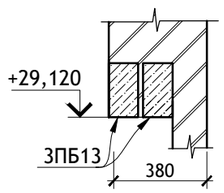
ПР 5 1 шт.	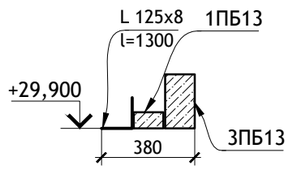

Тип, кол-во.	Схема сечения.
ПР 6 1 шт.	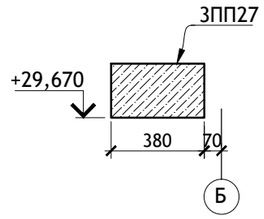
ПР 7 1 шт.	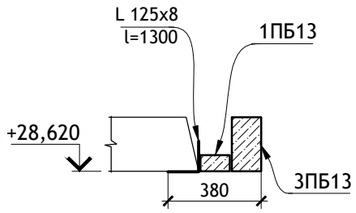
ПР 8 3 шт.	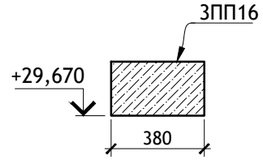
ПР 9 4 шт.	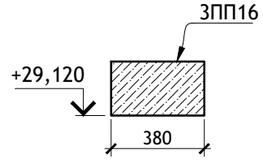

(2 шт. учтены в б/с №1)

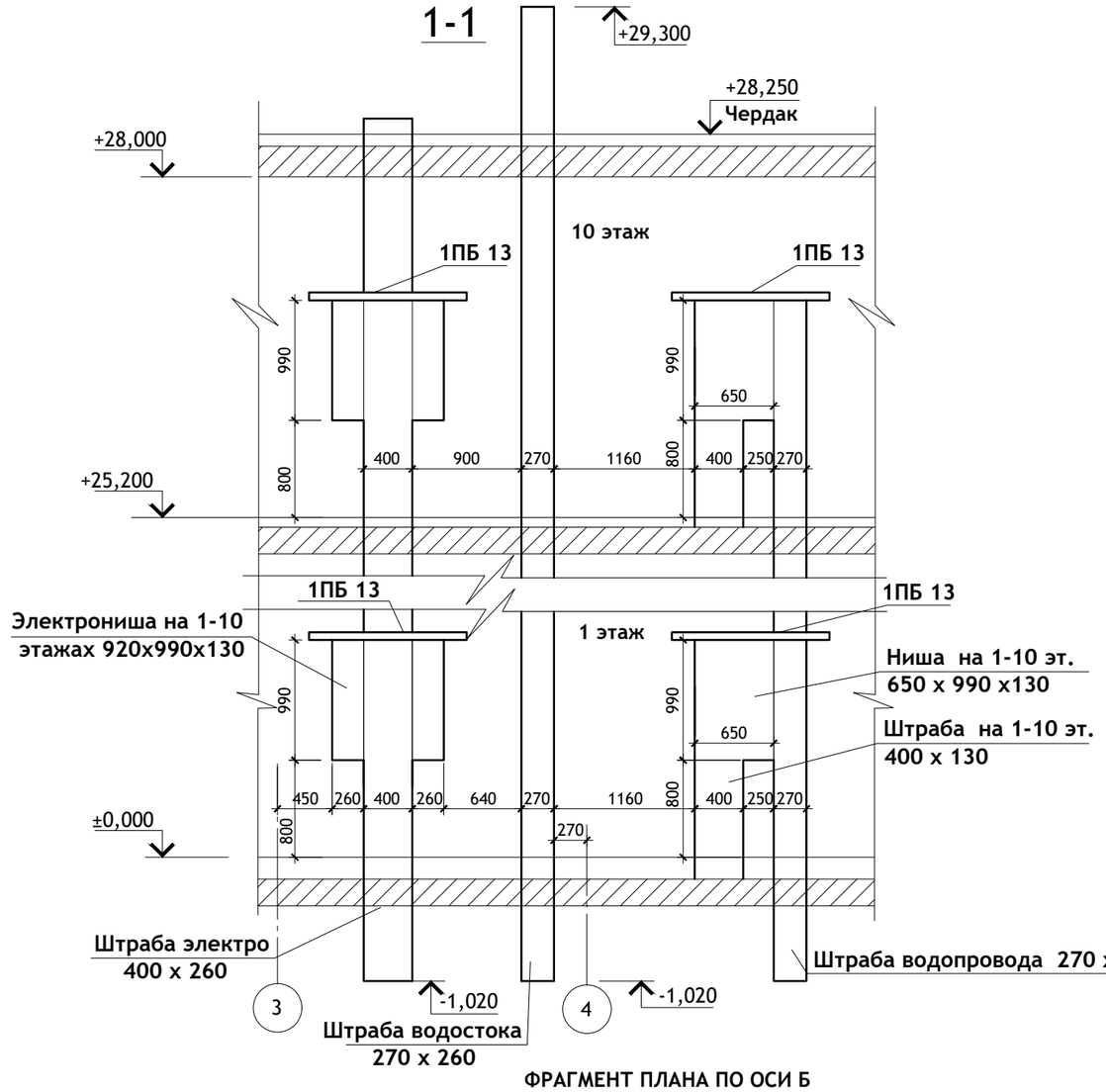

ФРАГМЕНТ ПЛАНА ПО ОСИ Б
С ЭЛЕКТРОНИШЕЙ, ВОДОСТОКОМ И ВОДОПРОВОДОМ.

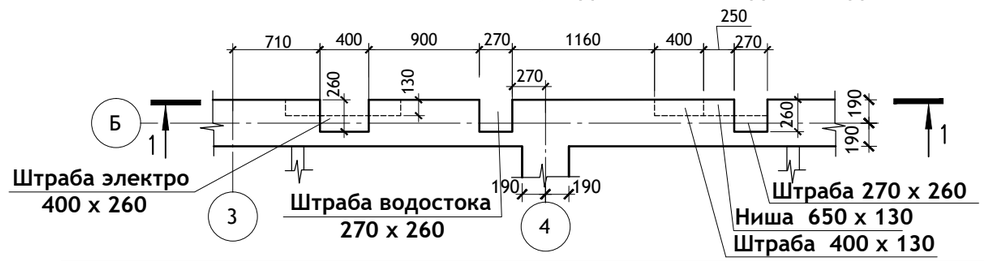

ИЗМ.	КОЛ.УЧ	ЛИСТ	N ДОК.	ПОДПИСЬ	ДАТА
Директор		Керн В.Ф.			01.12.2020
ГИП		Беликов А.А.			01.12.2020
Разработал		Ставров Р.В.			01.12.2020

23/10/2020 - АС

10-ти этажный жилой дом №23 (по генплану) в микрорайоне Алтуховка Смоленского района.

Блок-секция № 2.

СТАДИЯ	ЛИСТ	ЛИСТОВ
П	8	

Ведомость перемычек чердака, детали стен.

ООО «Проект-сервис»

Ось б/с № 3

Ось б/с № 1

19650

7340 | 4970 | 7340

Выпилить по месту

ПП15

Радиостойка
см. АСИ-10

Вентшахта
см. АС-19

СМ 1
АСИ-36

СМ 2
АСИ-37

Секция № 3.

Секция № 1.

13600

7040

6560

i=0,038

i=0,039

i=0,025

i=0,030

+28,800

+31,000

+30,480

+33,400

+32,700

+33,100

+32,500

+30,300

3450 | 6440 | 6440 | 3320

19650

Схема блок-секций

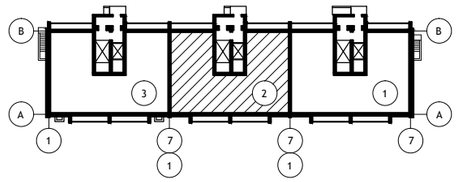

Условные обозначения:

Доборные участки
(резать по месту из целых плит)

ПРИМЕЧАНИЯ :

1. Узлы кровли разработаны в соответствии с требованиями СП 17.13330.2017.
2. Работы по устройству кровли выполнять только летом в сухую погоду.
3. Использование увлажненного теплоизоляционного материала не допускается.
4. Узлы кровли см. АСИ-9, 10, 11, 11а.
5. Отметки парапета уточнить по чертежам фасадов.
6. Плиты воздухозаборной шахты ПТ12.5-8.6 по серии 1.243.1-4 - 4 шт.

ИЗМ.	КОЛ.УЧ	ЛИСТ	N ДОК.	ПОДПИСЬ	ДАТА
Директор		Керн В.Ф.			01.12.2020
ГИП		Беликов А.А.			01.12.2020
Разработал		Ставров Р.В.			01.12.2020

23/10/2020 - АС

10-ти этажный жилой дом №23 (по генплану) в микрорайоне Алтуховка Смоленского района.

Блок-секция № 2.

СТАДИЯ	ЛИСТ	ЛИСТОВ
П	9	

План кровли.

ООО «Проект-сервис»

План кровли

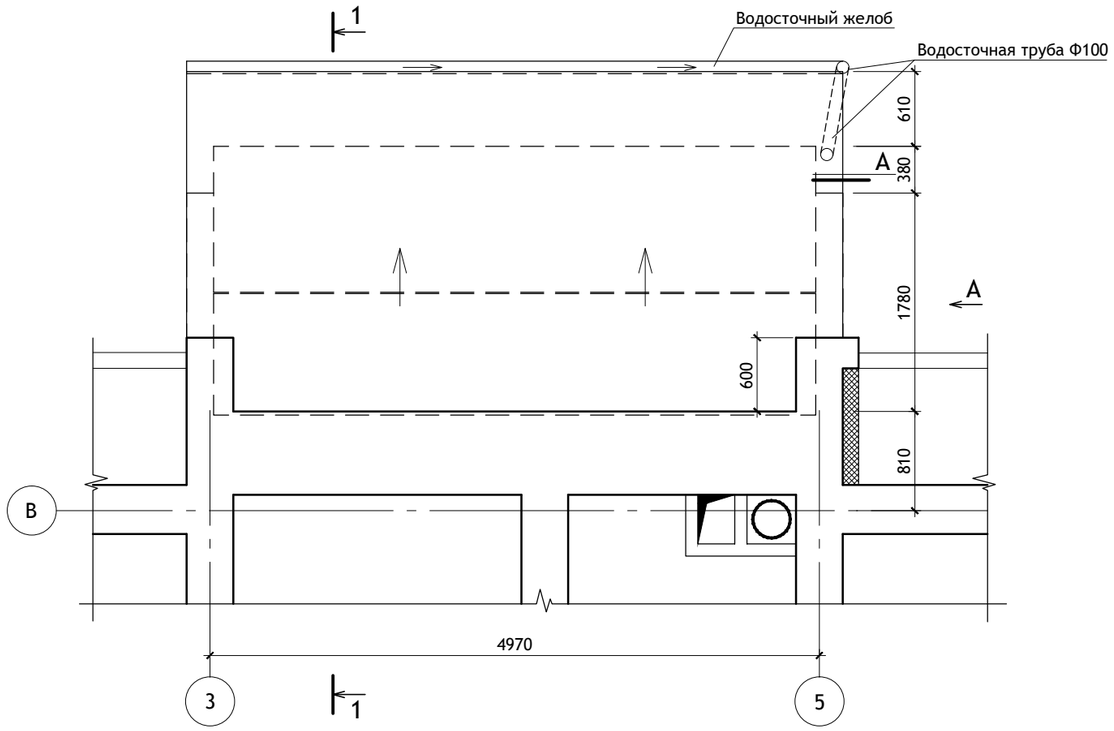

1 - 1

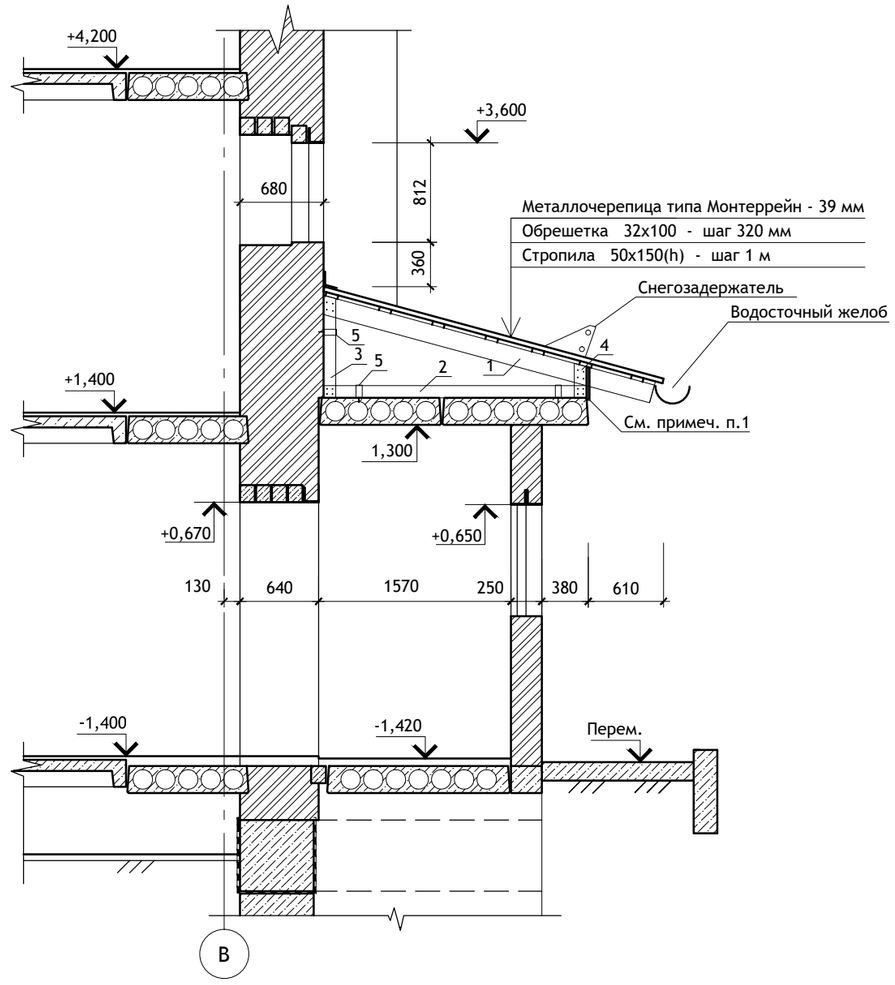

A

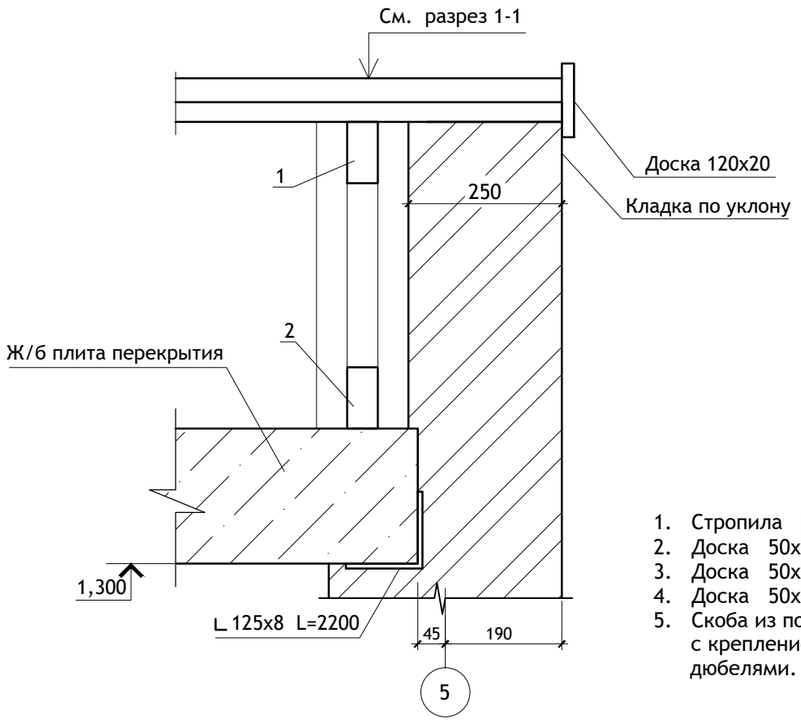

Вид А.

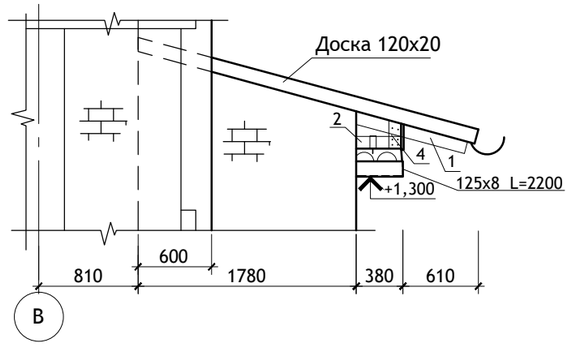

1. Стропила 50x150(h) L=2800 мм
2. Доска 50x150(h) L=2150 мм
3. Доска 50x150(h) L=830 мм
4. Доска 50x150(h) L=280 мм
5. Скоба из полосовой стали — 40x4 L=350 мм с креплением к плитам перекрытия и стенам дюбелями.

Примечания:

1. Все деревянные элементы должны быть защищены от возгорания путем глубокой пропитки антипиренами и антисептированы.

						23/10/2020	- АС
						10-ти этажный жилой дом №23 (по генплану) в микрорайоне Алтуховка Смоленского района.	
ИЗМ.	КОЛ.УЧ	ЛИСТ	N ДОК.	ПОДПИСЬ	ДАТА	Блок-секция № 2.	СТАДИЯ: П; ЛИСТ: 10; ЛИСТОВ:
Директор		Керн В.Ф.			01.12.2020		
ГИП		Беликов А.А.			01.12.2020		
Разработал		Ставров Р.В.			01.12.2020		
						Устройство кровли над входом.	ООО «Проект-сервис»

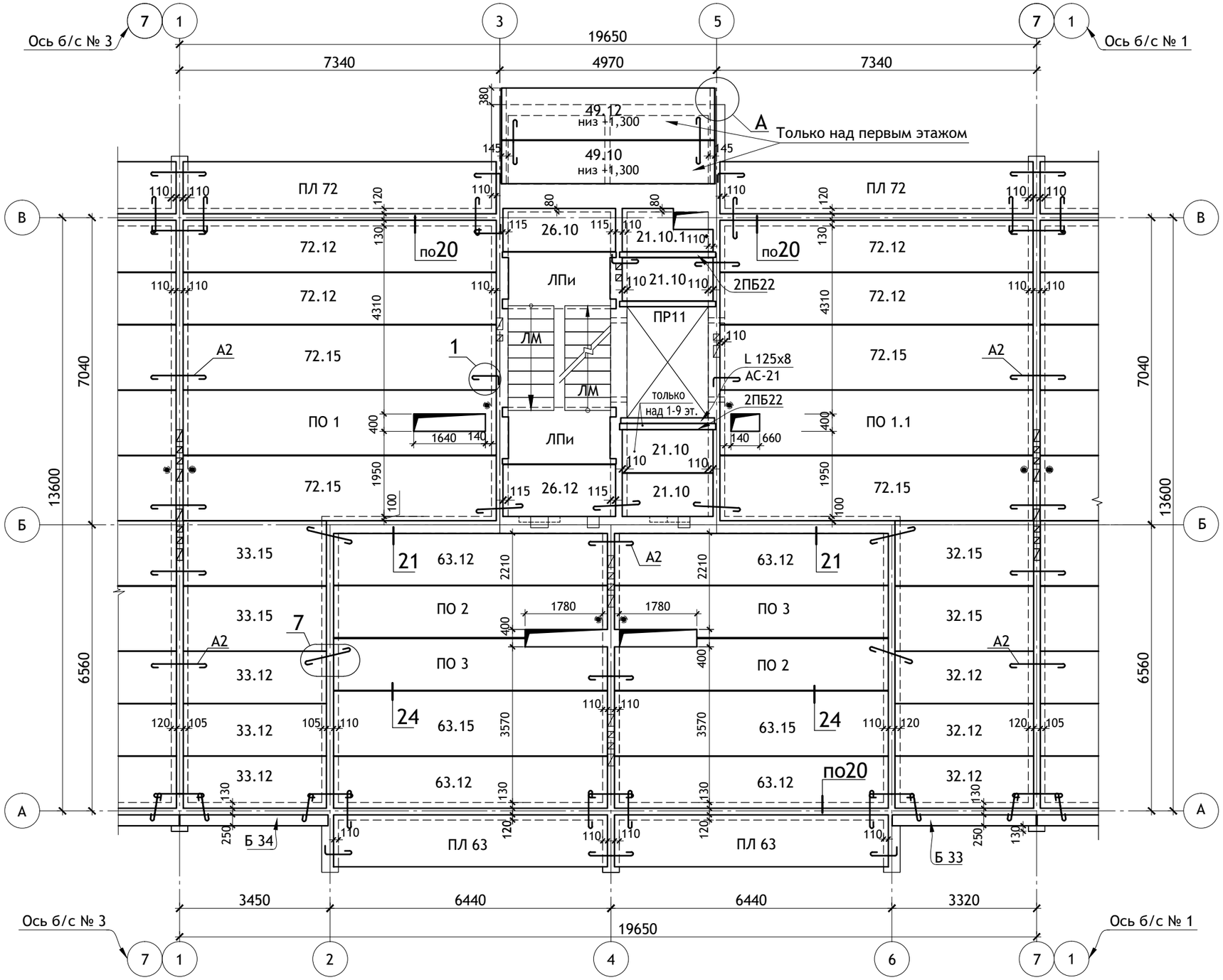

Схема блок-секций

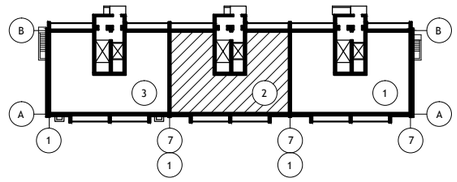

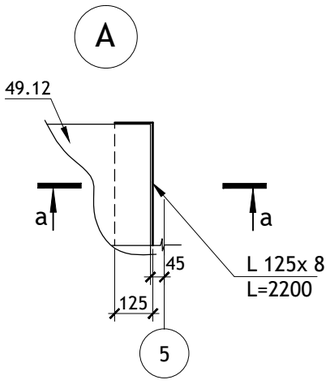

а-а

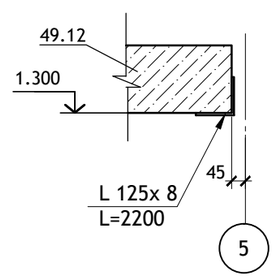

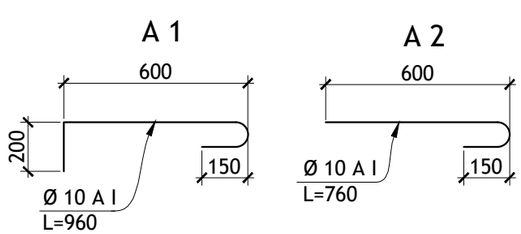

ПРИМЕЧАНИЯ :

1.Общие примечания см. лист АС.О-2.
2. Узлы 1, 7, 20, 21, 24 см. серию 2.140-1 вып. 1.

ИЗМ.	КОЛ.УЧ	ЛИСТ	N ДОК.	ПОДПИСЬ	ДАТА
Директор		Керн В.Ф.			01.12.2020
ГИП		Беликов А.А.			01.12.2020
Разработал		Ставров Р.В.			01.12.2020

23/10/2020 - АС

10-ти этажный жилой дом №23 (по генплану) в микрорайоне Алтуховка Смоленского района.

Блок-секция № 2.

СТАДИЯ	ЛИСТ	ЛИСТОВ
П	11	

План перекрытия над 1÷10 этажами.

ООО «Проект-сервис»

Ось б/с № 3

Ось б/с № 1

19650

7340 4970 7340

Машинное помещение лифта
и вентшахта см. лист АС-19.

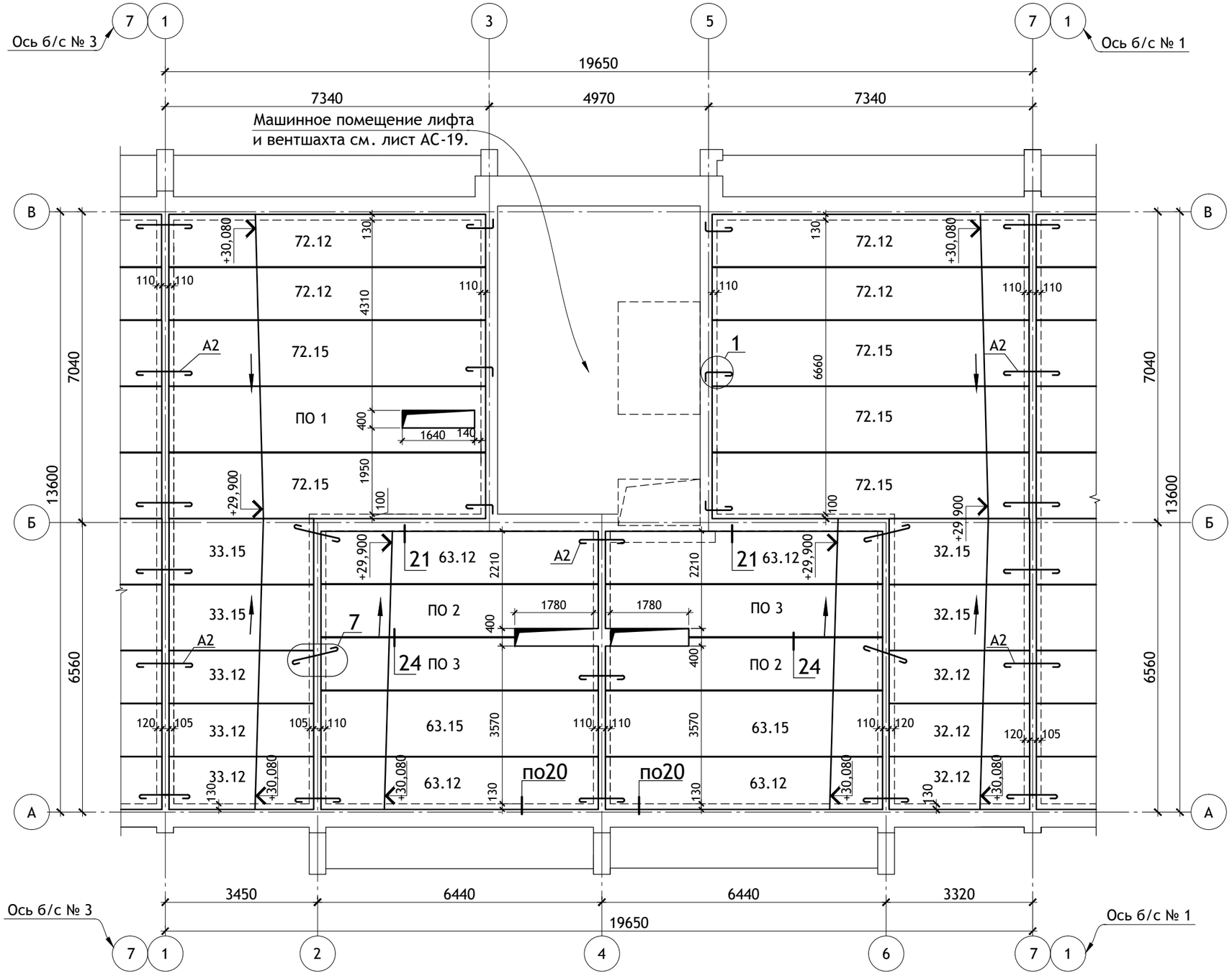

Схема блок-секций

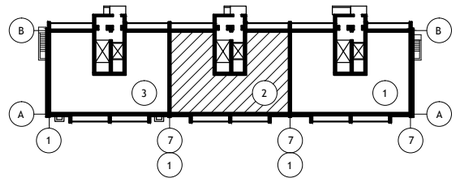

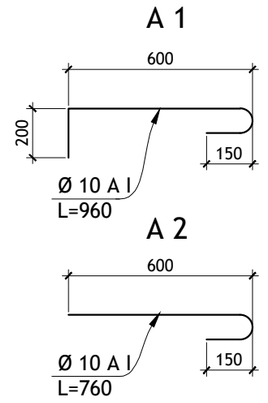

ПРИМЕЧАНИЯ :

1.Общие примечания см. лист АС.О-2.
2. Узлы 1, 7, 20, 21, 24 см. серию 2.140-1 вып. 1.

ИЗМ.	КОЛ.УЧ	ЛИСТ	N ДОК.	ПОДПИСЬ	ДАТА
Директор		Керн В.Ф.			01.12.2020
ГИП		Беликов А.А.			01.12.2020
Разработал		Ставров Р.В.			01.12.2020

23/10/2020 - АС

10-ти этажный жилой дом №23 (по генплану) в микрорайоне Алтуховка Смоленского района.

Блок-секция № 2.

СТАДИЯ	ЛИСТ	ЛИСТОВ
П	12	

План покрытия.

ООО «Проект-сервис»

Тип, кол-во.	Схема сечения.
ПР 1 2 шт. (2) шт.	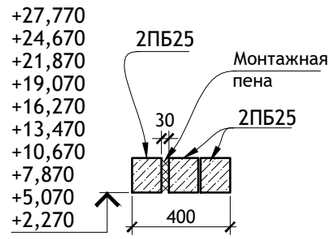
ПР 2 2 шт. (2) шт.	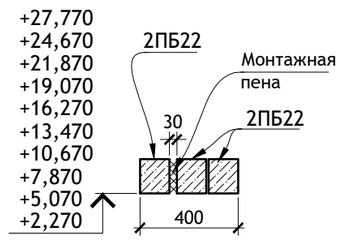
ПР 3 4 шт. (4) шт.	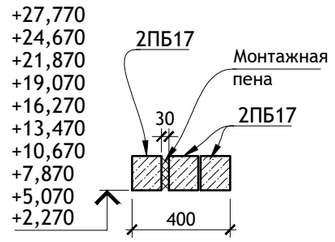
ПР 4 2 шт. (2) шт.	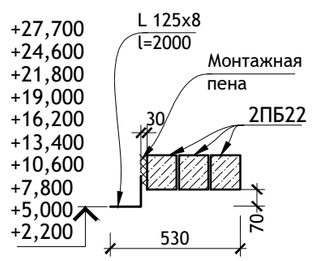

Тип, кол-во.	Схема сечения.
ПР 5 0 шт. (1) шт.	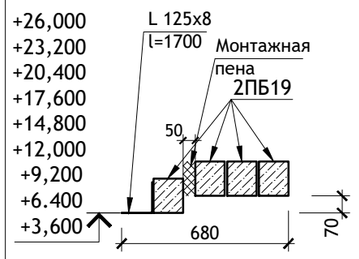
ПР 6 3 шт. (3) шт.	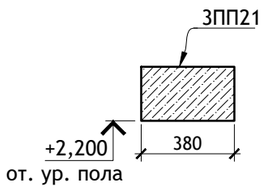
ПР 7 0 шт. (1) шт.	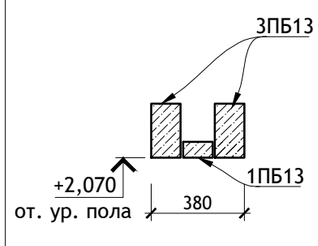
ПР 8 2 шт. (2) шт.	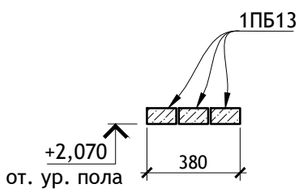

Тип, кол-во.	Схема сечения.
ПР 9 2 шт. (2) шт.	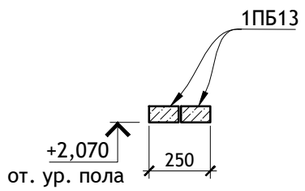
ПР 10 2 шт. (1) шт.	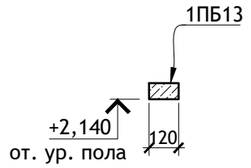
ПР 11 1 шт. (1) шт.	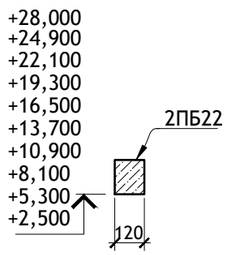
ПР 12 1 шт. (0) шт.	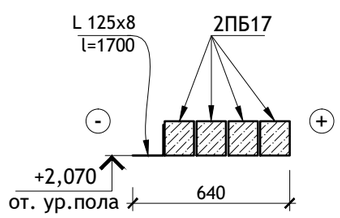

Тип, кол-во.	Схема сечения.
ПР 13 1 шт. (0) шт.	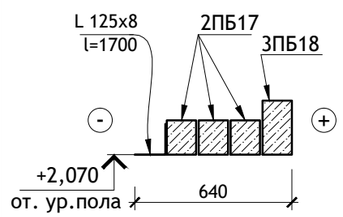
ПР 14 1 шт. (0) шт.	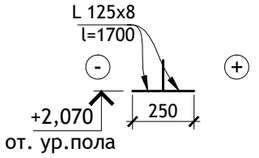
ПР 15 1 шт. (0) шт.	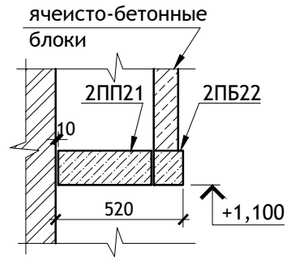
ПР 16 1 шт. (0) шт.	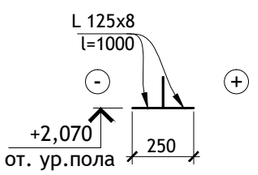

Тип, кол-во.	Схема сечения.
ПР 17 0 шт. (1) шт.	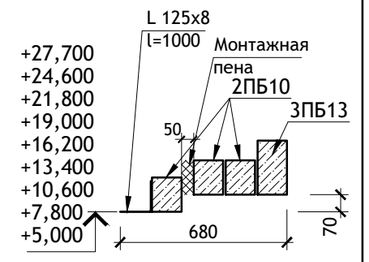
ПР 18 1 шт. (0) шт.	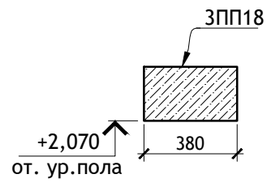

2 шт. - количество на 1 эт.
(2) шт. - колич. на тип. эт.

Над проемами в перегородках из ячеистых блоков.

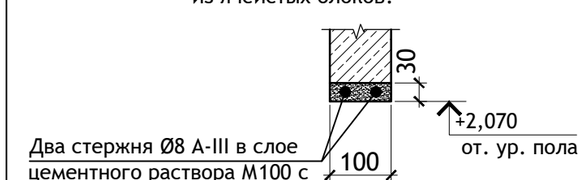

Общий расход арматуры - 415 м.п.

ИЗМ.	КОЛ.УЧ	ЛИСТ	N ДОК.	ПОДПИСЬ	ДАТА
Директор		Керн В.Ф.			01.12.2020
ГИП		Беликов А.А.			01.12.2020
Разработал		Ставров Р.В.			01.12.2020

23/10/2020 - АС

10-ти этажный жилой дом №23 (по генплану) в микрорайоне Алтуховка Смоленского района.

Блок-секция № 2.

СТАДИЯ	ЛИСТ	ЛИСТОВ
П	13	

Ведомость перемычек.

ООО «Проект-сервис»

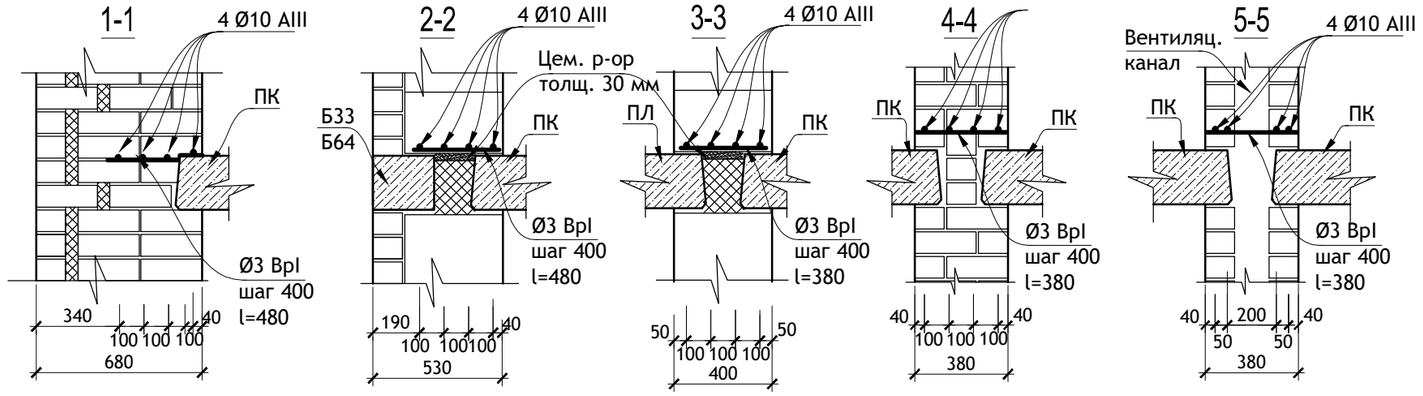

План арматурного пояса.

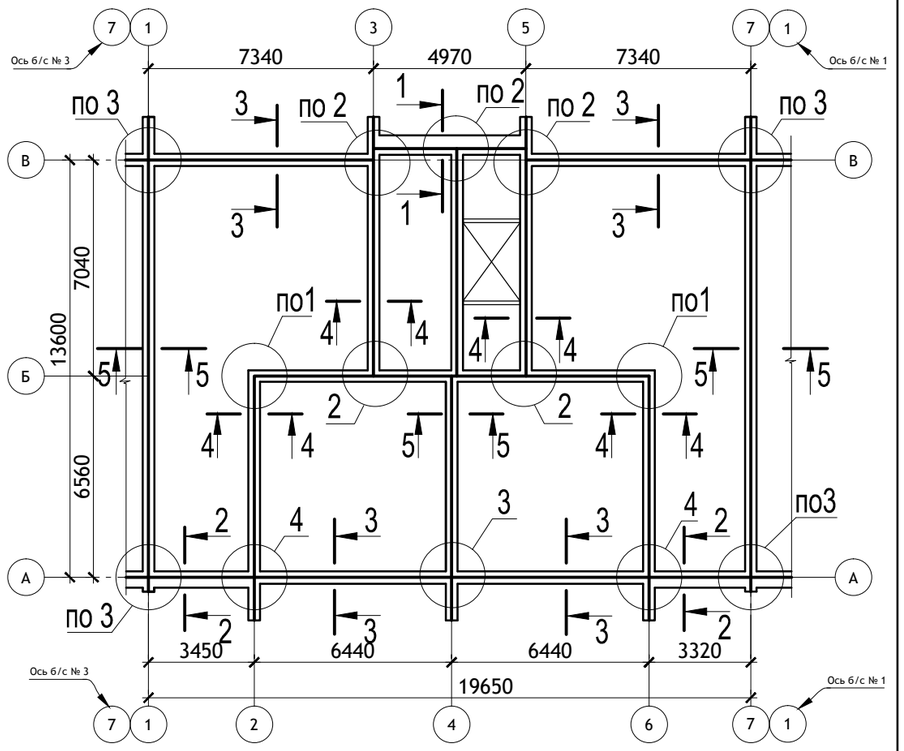

1

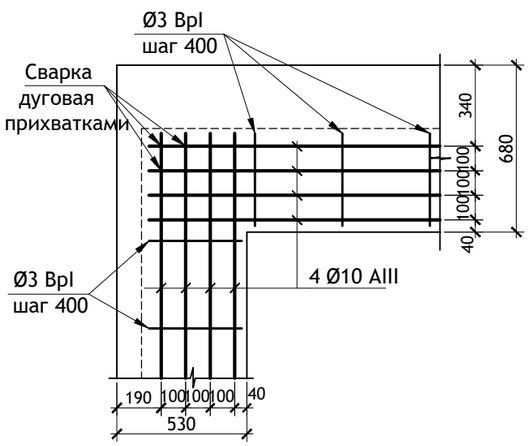

2

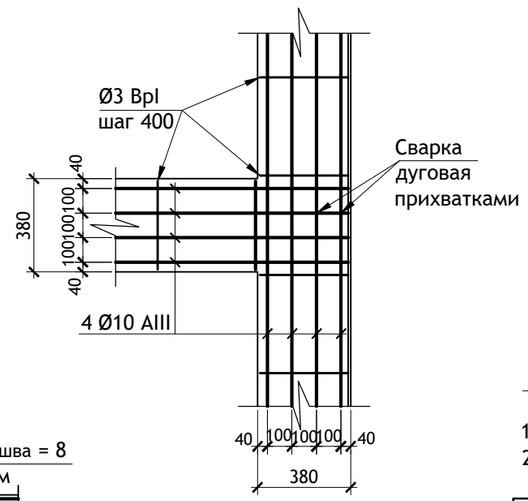

Деталь стыка.

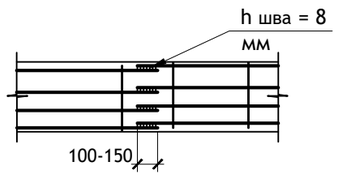

3

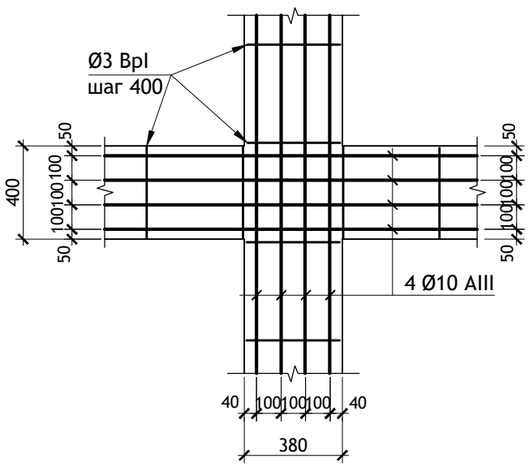

4

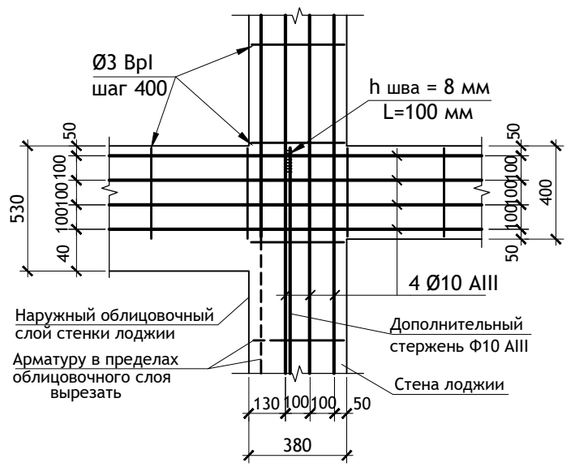

ПРИМЕЧАНИЯ :

1. Данный лист читать совместно с листом АС-15.
2. Арматурный пояс в уровне 1 этажа учтен в разделе АСО.

Поз.	Обозначение.	Наименование.	Кол. ед.		Масса ед., кг.	Примеч.
			на1эт.	всего		
		Арматурные пояса				
	ГОСТ 34027-2016	Ø 10 A III, пог. м	470	2350	0,617	см.п.2 примечания
	ГОСТ 6727-80*	Ø 3 Bp I, пог. м	117	585	0,052	см.п.2 примечания

ИЗМ.	КОЛ.УЧ	ЛИСТ	N ДОК.	ПОДПИСЬ	ДАТА			
Директор		Керн В.Ф.			01.12.2020	23/10/2020		- АС
ГИП		Беликов А.А.			01.12.2020	10-ти этажный жилой дом №23 (по генплану) в микрорайоне Алтуховка Смоленского района.		
Разработал		Ставров Р.В.			01.12.2020	Блок-секция № 2.	СТАДИЯ	ЛИСТ	ЛИСТОВ
							П	14	
						План арматурного пояса.	ООО «Проект-сервис»		

А-А

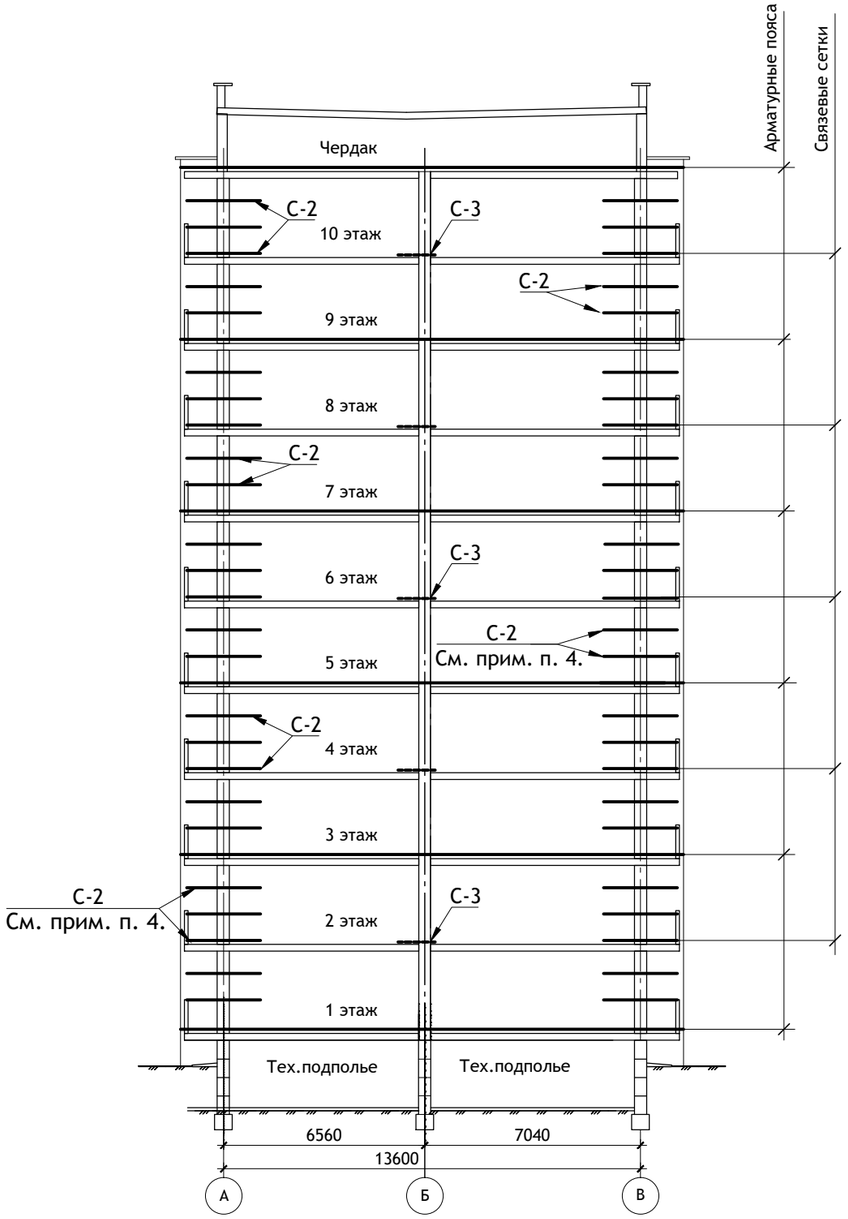

План связевых сеток.

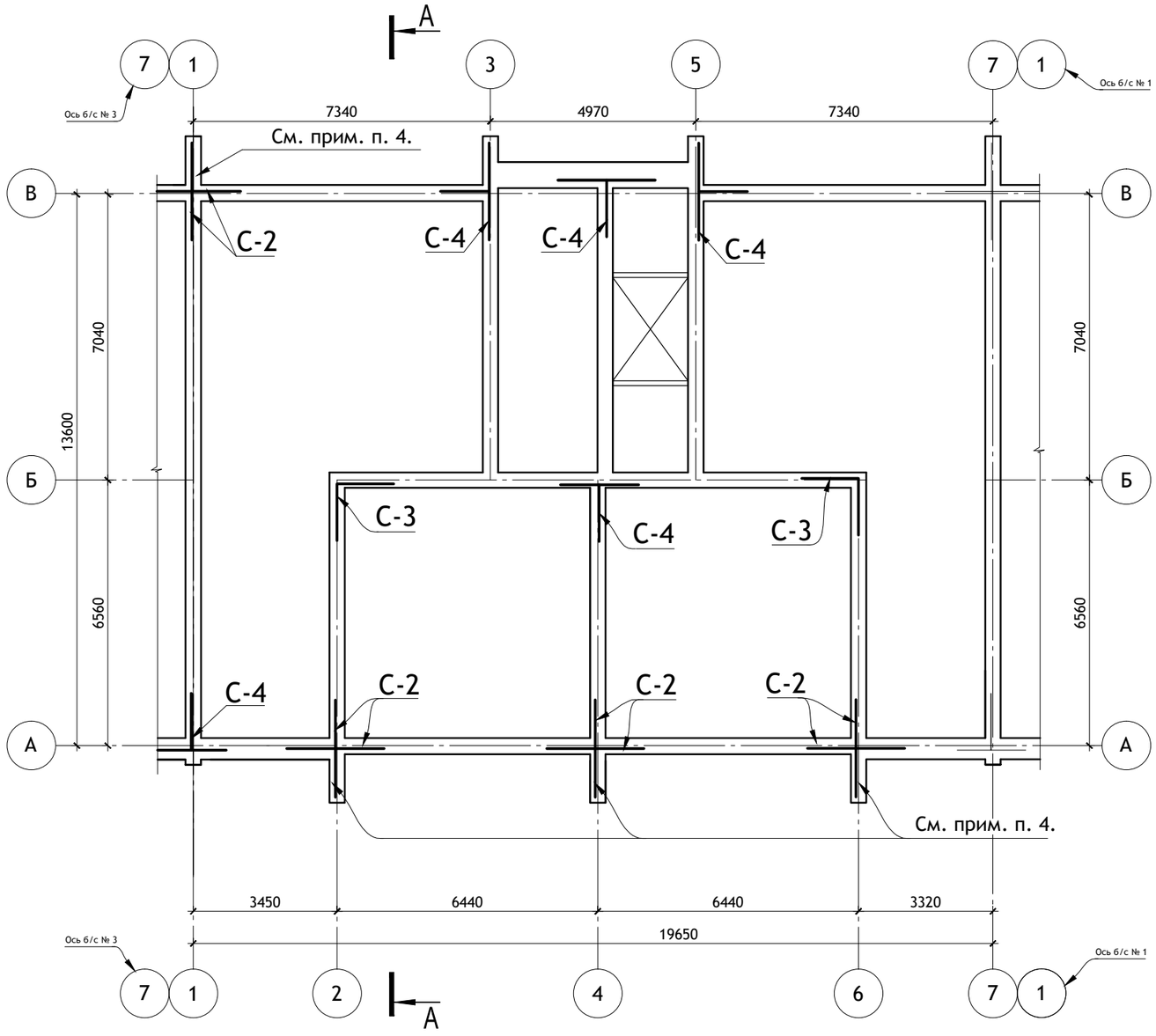

ПРИМЕЧАНИЯ :

1. Арматурные пояса из 4Ø 10 А III (продольная) и Ø3 Вр I (поперечная) укладываются по периметру наружных и внутренних стен над подвалом, 2, 4, 6, 8 и 10 этажами.
   До укладки арматура должна быть вытянута и очищена.
   Стыкование продольной арматуры осуществляется путем перепуска на 10-15 см со сваркой фланговым швом h=8 мм.
2. Арматуру укладывать в слое густого цементного раствора марки "100" в толщине шва.
3. Связевые сетки С-2, С-3, С-4 укладывать в уровне плит 1, 3, 5, 7, 9 этажей.
4. Дополнительно укладывать сетки С-2 в трех уровнях на этаже по схеме на сеч. А-А.
5. Данный лист читать совместно с листом АС-14.

ИЗМ.	КОЛ.УЧ	ЛИСТ	N ДОК.	ПОДПИСЬ	ДАТА
Директор		Керн В.Ф.			01.12.2020
ГИП		Беликов А.А.			01.12.2020
Разработал		Ставров Р.В.			01.12.2020

23/10/2020 - АС

10-ти этажный жилой дом №23 (по генплану) в микрорайоне Алтуховка Смоленского района.

Блок-секция № 2.

СТАДИЯ	ЛИСТ	ЛИСТОВ
П	15	

План связевых сеток.

ООО «Проект-сервис»

Р 1 (Р 1а)

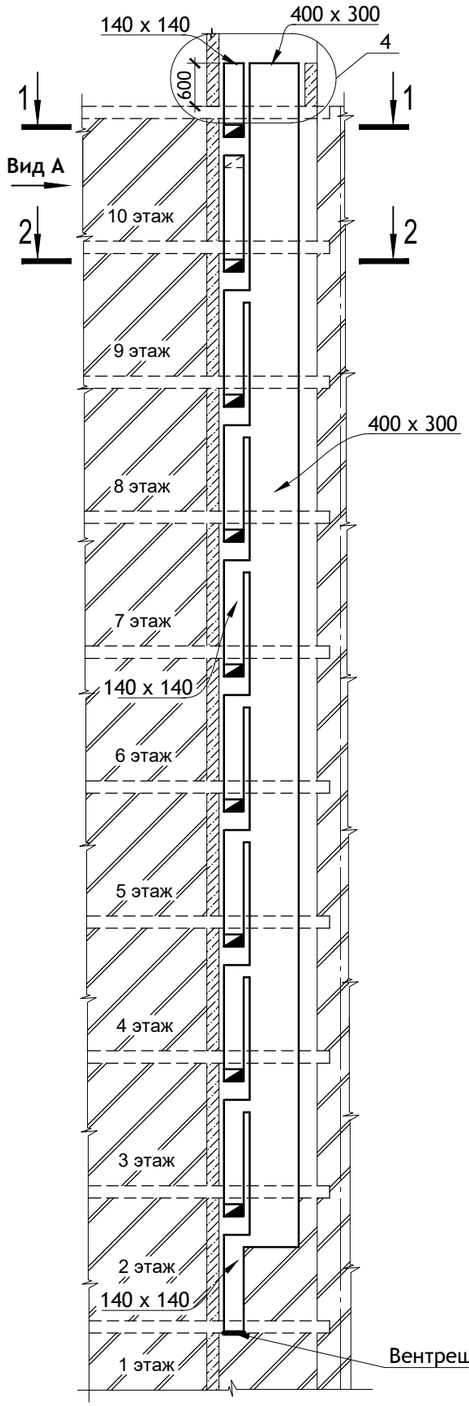

Вид А.

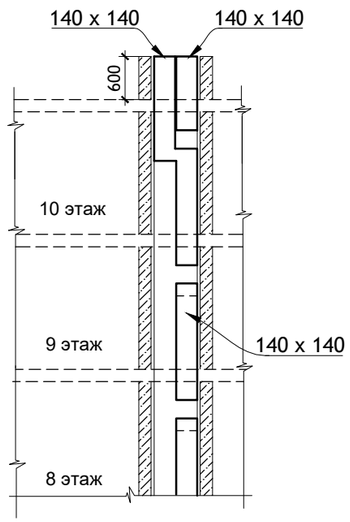

Р 2

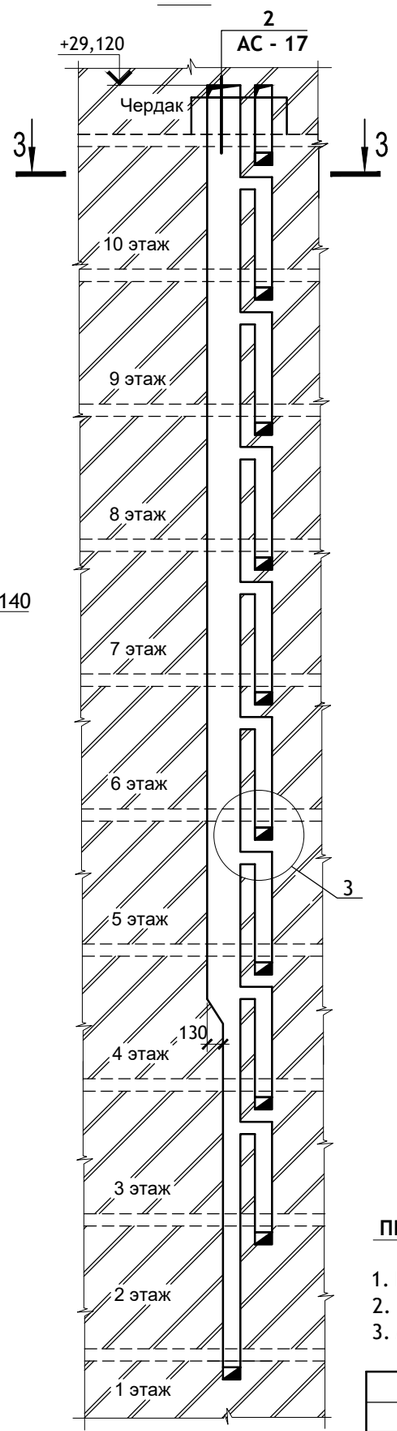

1-1

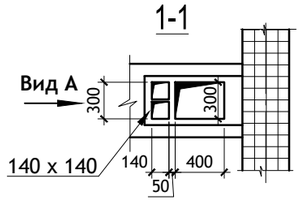

2-2

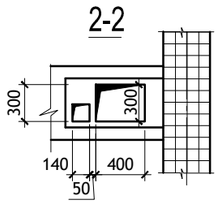

3-3

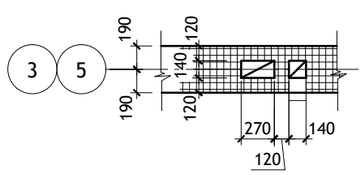

4

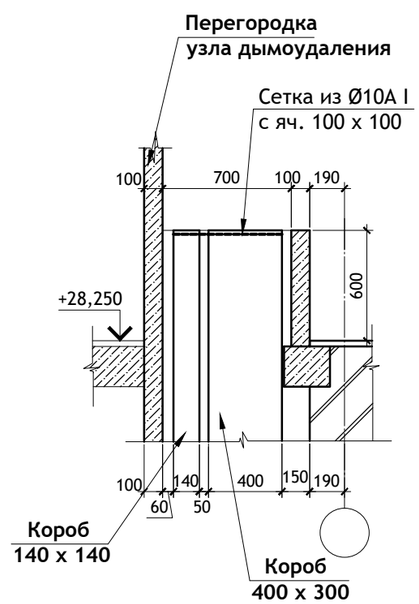

3

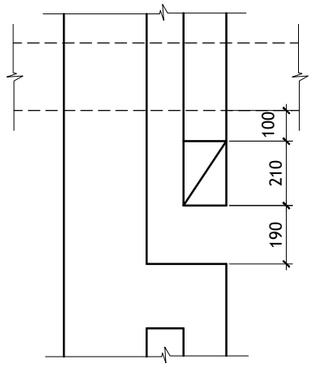

ПРИМЕЧАНИЯ :

1. Развертка вентканалов Р1а зеркальна Р1.
2. Венткороба в развертках Р1, Р1*, Р1а выполнять из оцинкованной кровельной стали.
3. Монтаж венткоробов выполнять до кладки перегородок.

						23/10/2020	- АС
						10-ти этажный жилой дом №23 (по генплану) в микрорайоне Алтуховка Смоленского района.	
ИЗМ.	КОЛ.УЧ	ЛИСТ	N ДОК.	ПОДПИСЬ	ДАТА		
Директор		Керн В.Ф.			01.12.2020	Блок-секция № 2.	СТАДИЯ: П; ЛИСТ: 16; ЛИСТОВ:
ГИП		Беликов А.А.			01.12.2020		
Разработал		Ставров Р.В.			01.12.2020		
						Развертки стен с вентканалами (начало).	ООО «Проект-сервис»

Р 3

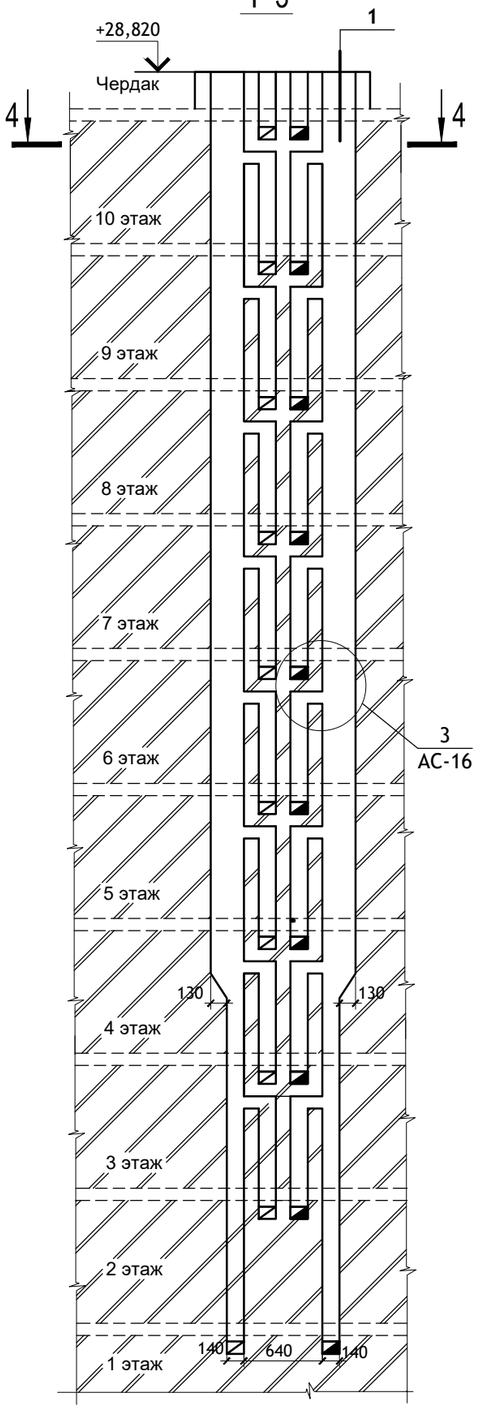

Р 4

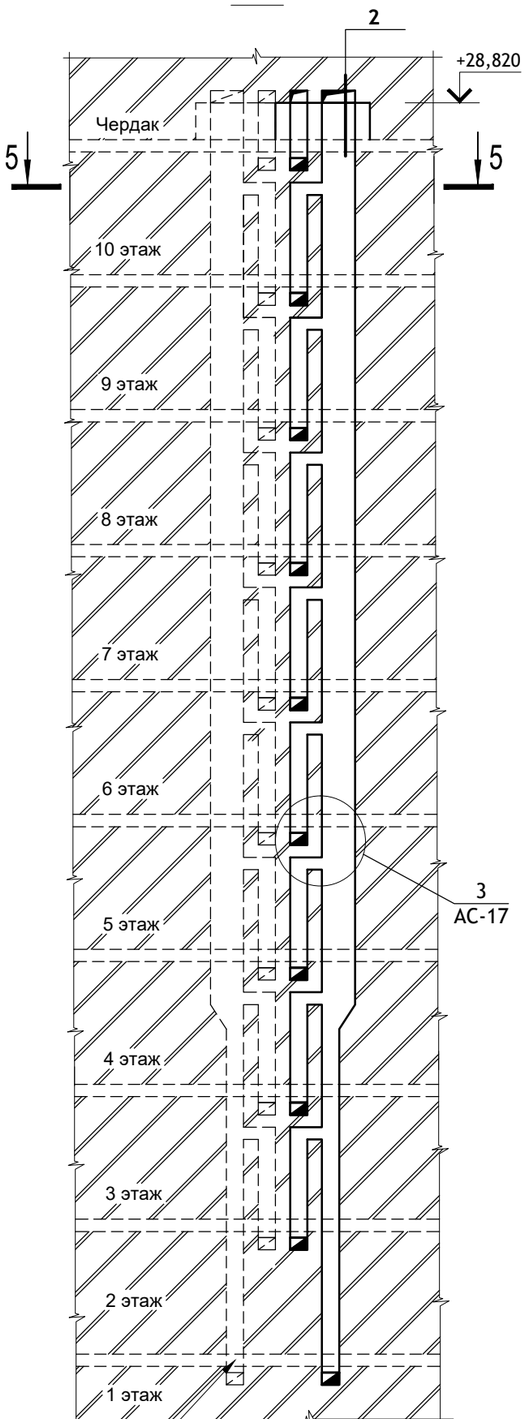

1

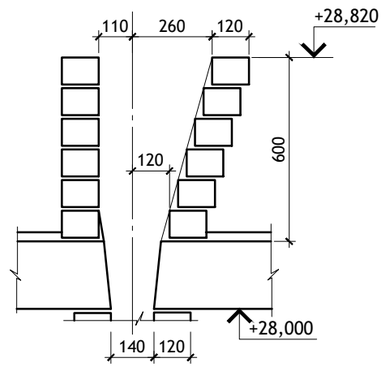

2

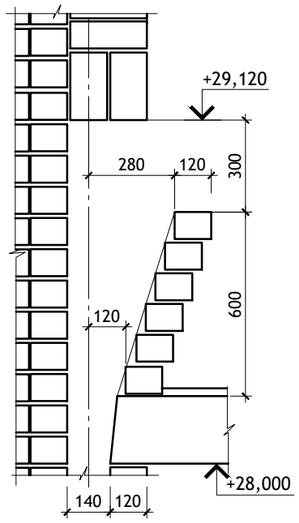

4-4

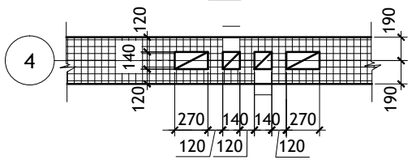

5-5

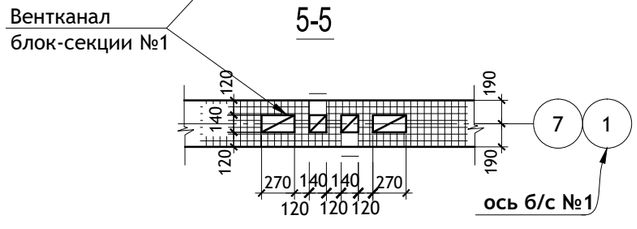

ПРИМЕЧАНИЯ :

1. Внутренние поверхности каналов необходимо швабровать глиняно-песчаным жидким раствором.
2. Околотые поверхности кирпича не допускается обращать внутрь канала.
3. Горизонтальные и вертикальные швы кладки следует тщательно заполнять раствором.

						23/10/2020	- АС
						10-ти этажный жилой дом №23 (по генплану) в микрорайоне Алтуховка Смоленского района.	
ИЗМ.	КОЛ.УЧ	ЛИСТ	N ДОК.	ПОДПИСЬ	ДАТА		
Директор		Керн В.Ф.			01.12.2020	Блок-секция № 2.	СТАДИЯ: П; ЛИСТ: 17; ЛИСТОВ:
ГИП		Беликов А.А.			01.12.2020		
Разработал		Ставров Р.В.			01.12.2020		
						Развертки стен с вентканалами (продолжение).	ООО «Проект-сервис»

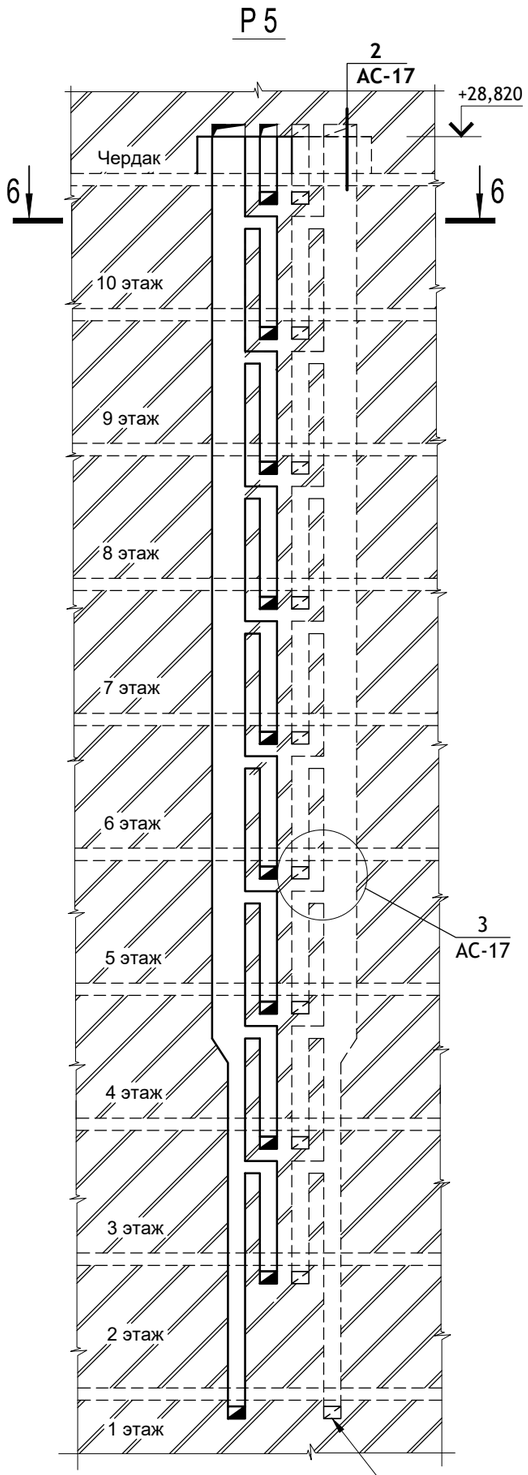

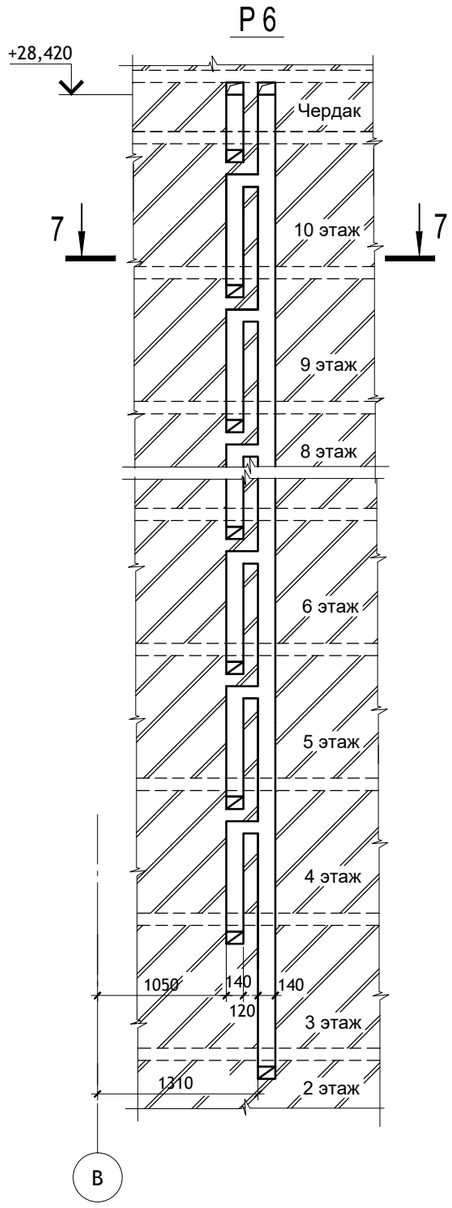

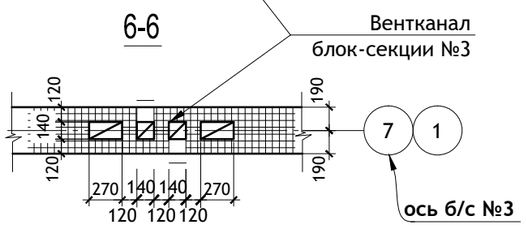

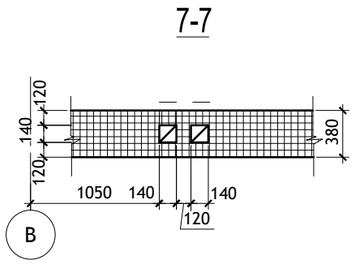

ПРИМЕЧАНИЯ :

1. Внутренние поверхности каналов необходимо швабровать глиняно-песчаным жидким раствором.
2. Околотые поверхности кирпича не допускается обращать внутрь канала.
3. Горизонтальные и вертикальные швы кладки следует тщательно заполнять раствором.

						23/10/2020		- АС
						10-ти этажный жилой дом №23 (по генплану) в микрорайоне Алтуховка Смоленского района.		
ИЗМ.	КОЛ.УЧ	ЛИСТ	N ДОК.	ПОДПИСЬ	ДАТА			
Директор		Керн В.Ф.			01.12.2020	Блок-секция № 2.	СТАДИЯ	ЛИСТ	ЛИСТОВ
ГИП		Беликов А.А.			01.12.2020		П	18	
Разработал		Ставров Р.В.			01.12.2020				
						Развертки стен с вентканалами (окончание).	ООО «Проект-сервис»		

ПЛАН МАШИННОГО ПОМЕЩЕНИЯ ЛИФТА.

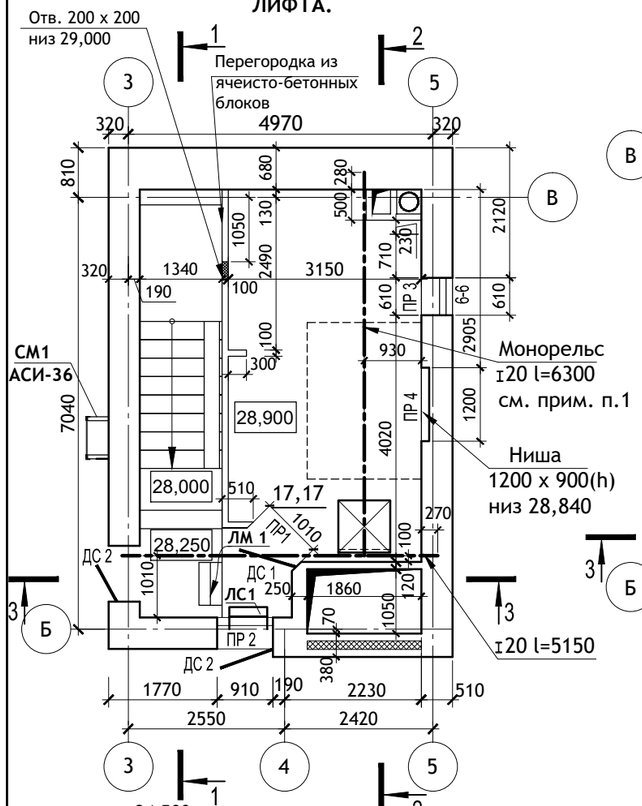

ПЛАН ПЕРЕКРЫТИЯ НА ОТМ.28,900.

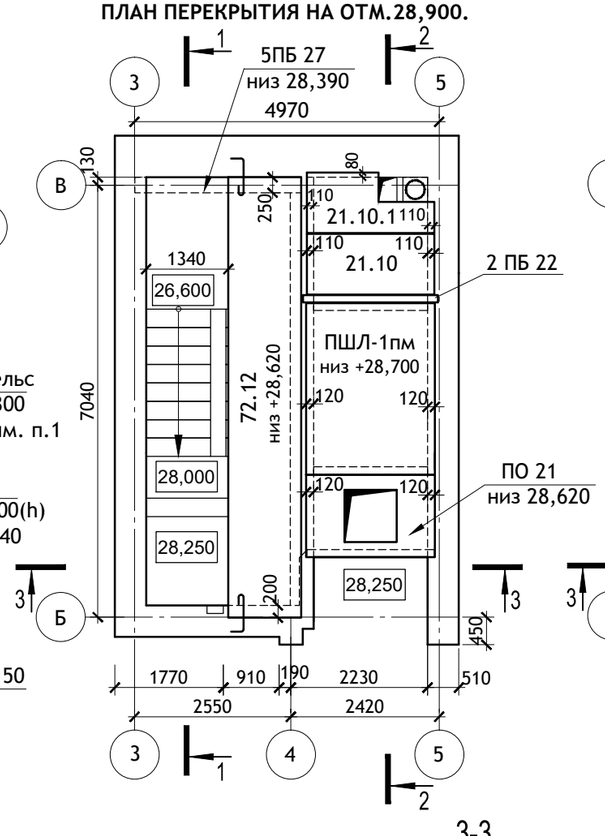

ПЛАН ПОКРЫТИЯ.

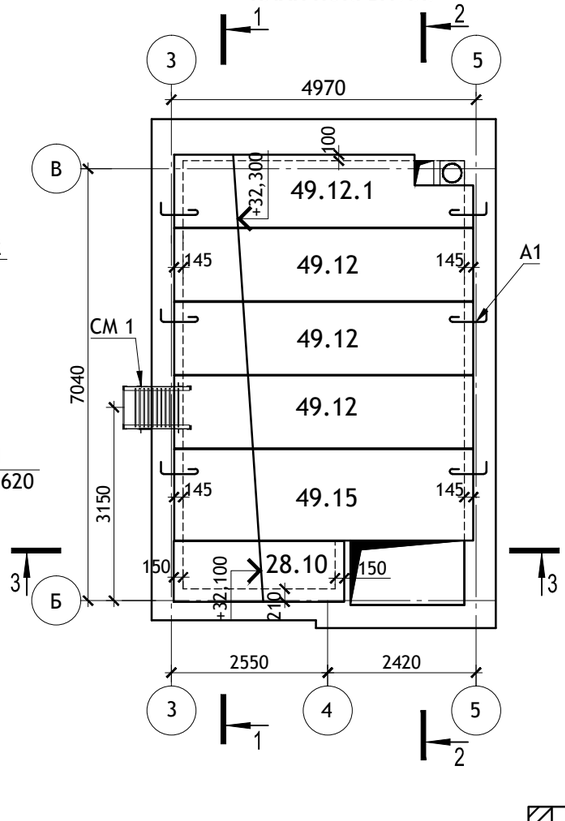

1-1

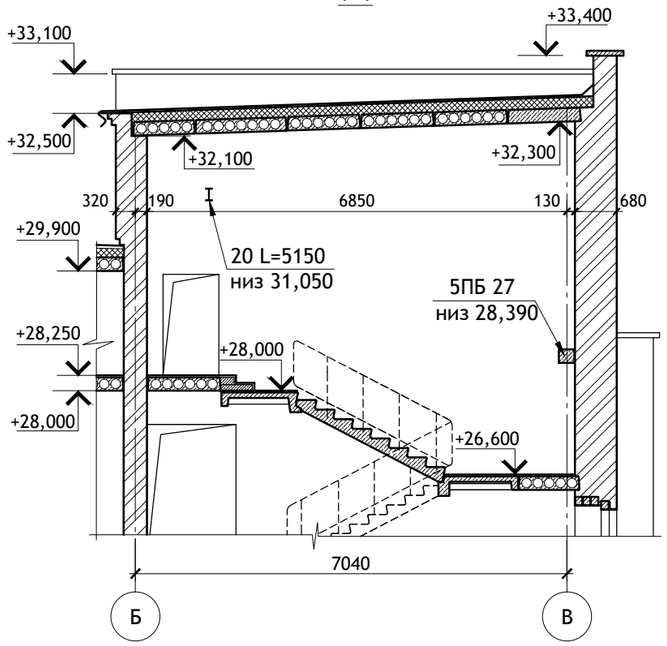

2-2

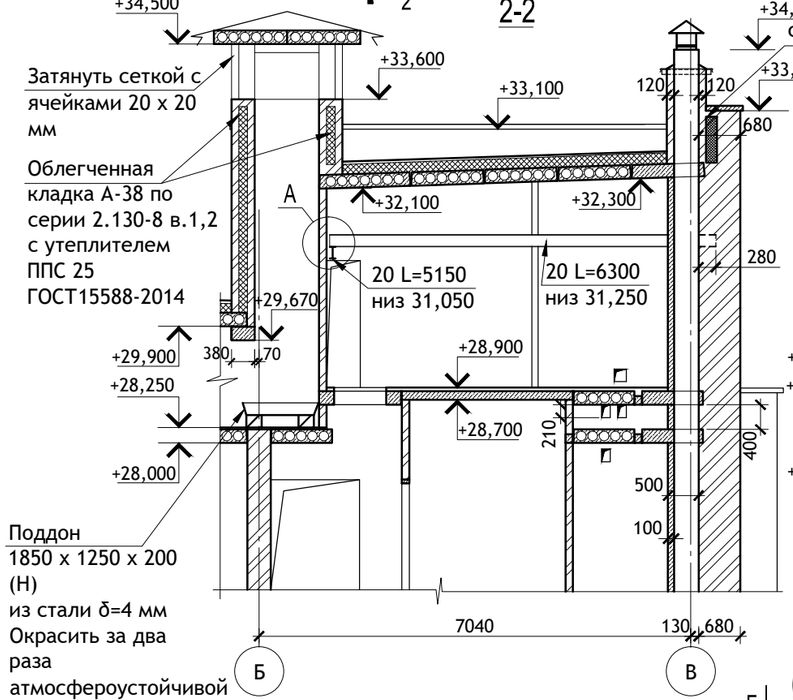

3-3

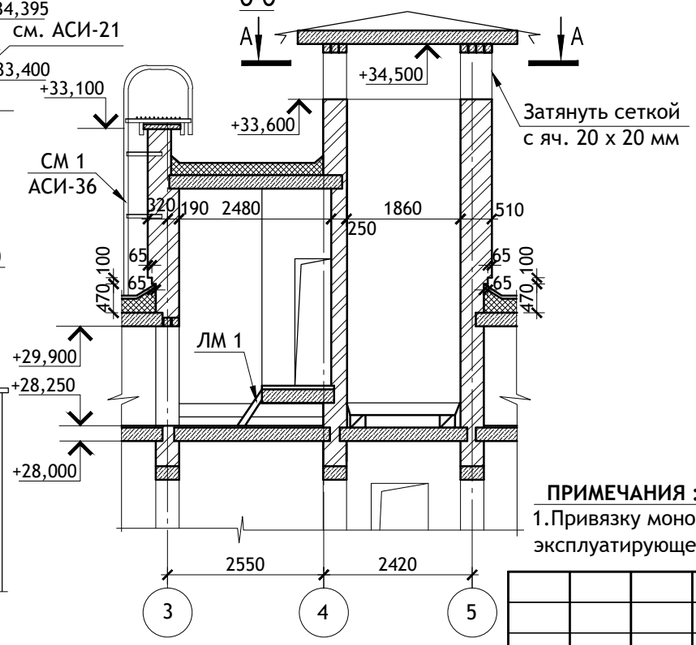

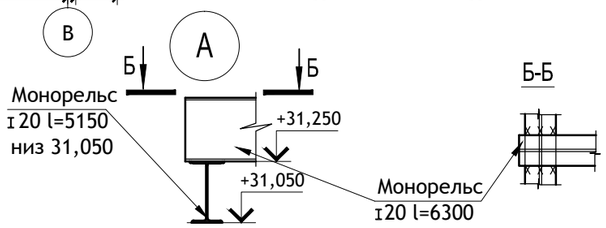

А-А

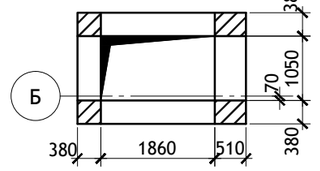

ПЛАН ПОКРЫТИЯ НАД ВЕНТШАХТОЙ.

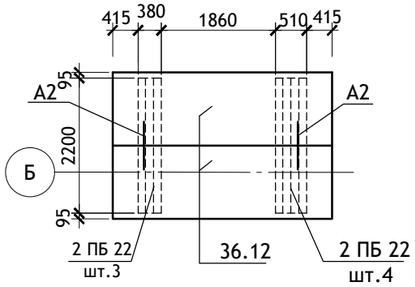

ПРИМЕЧАНИЯ :

1.Привязку монорельса уточнить с эксплуатирующей организацией.

Тип, кол-во.	Схема сечения.
ПР 1 1 шт.	+2,070 от ур.пола, 120, 1ПБ13
ПР 2 1 шт.	510, 32,100, 1ПБ 13
ПР 3 1 шт.	510, (-), (+), 31,900, 3ПБ 13, 1ПБ 13
ПР 4 1 шт.	510, 3ПБ 16, 29,740, 130

ИЗМ.	КОЛ.УЧ	ЛИСТ	N ДОК.	ПОДПИСЬ	ДАТА
Директор		Керн В.Ф.			01.12.2020
ГИП		Беликов А.А.			01.12.2020
Разработал		Ставров Р.В.			01.12.2020

23/10/2020 - АС

10-ти этажный жилой дом №23 (по генплану) в микрорайоне Алтуховка Смоленского района.

Блок-секция № 2.

СТАДИЯ	ЛИСТ	ЛИСТОВ
П	19	

План машинного помещения лифта.

ООО «Проект-сервис»

ПЛАН МАШИННОГО ПОМЕЩЕНИЯ ЛИФТА
М 1:50.

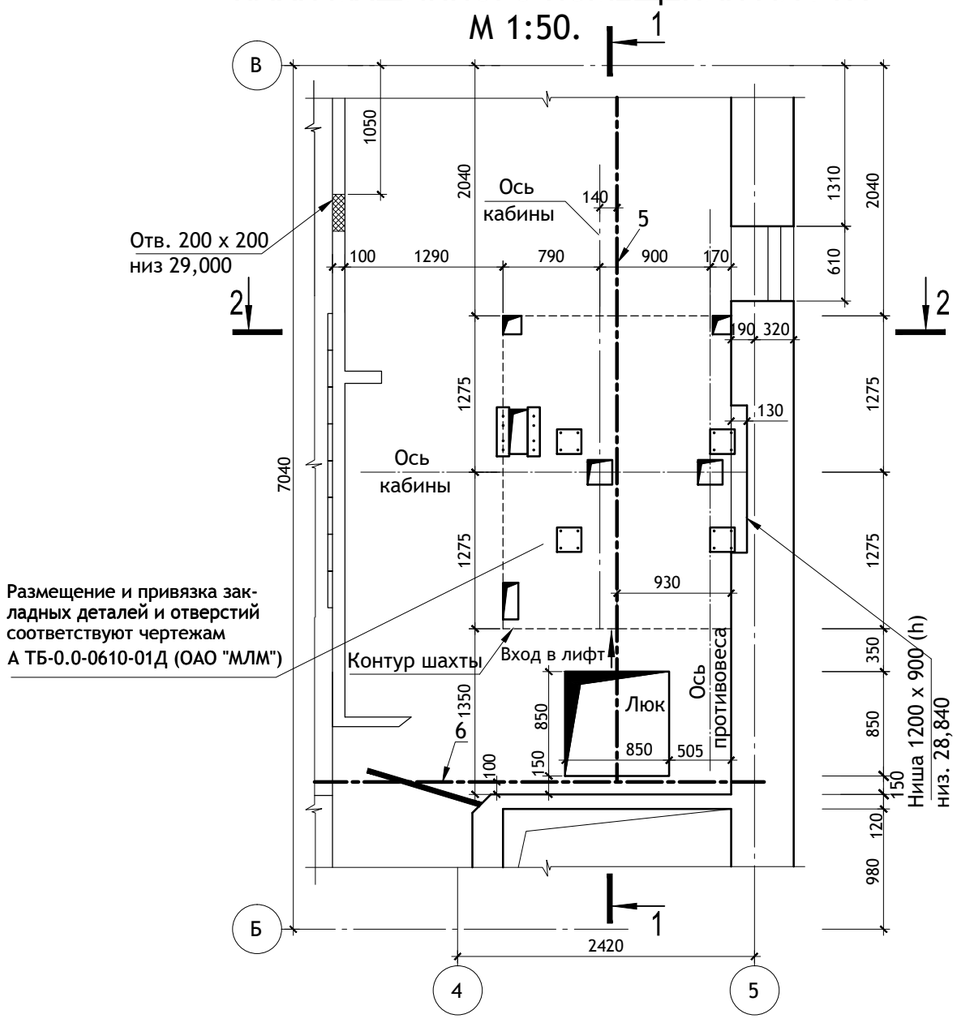

План шахты
М 1:50

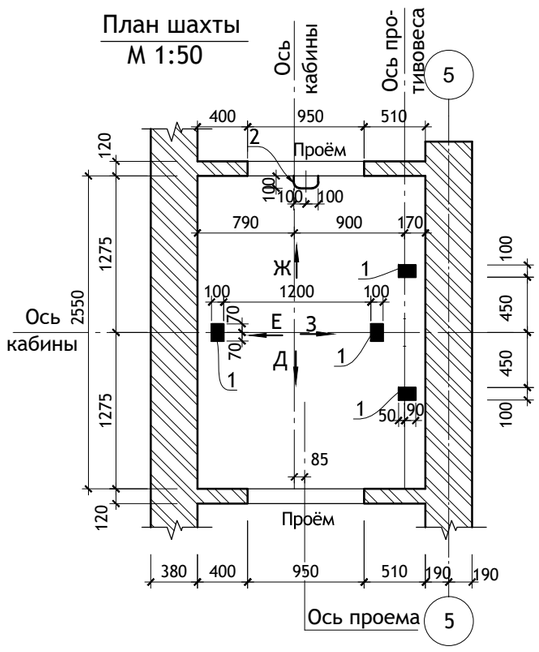

Спецификация закладных деталей.

Поз.	Марка.	Кол. шт.	Масса ед. кг.
1	ЗД1 (100х140)	4	1,25
2	ЗД2	2	1,26
3	L 125х 8 L=2150	22	33,24
4	ЗД4 (100х300)	39	3,90
5	Монорельс ГОСТ 26020-83 I 20 Б1 L=6300	1	141,12
6	ГОСТ 26020-83 I 20 Б1 L=5150	1	115,36

Данные для заказа лифта.

1	Наименование, адрес и телефон заказчика.	
2	Реквизиты грузополучателя	
3	Назначение здания, в котором устанавливается лифт	Жилой дом.
4	Назначение лифта	Пассажирский.
5	Грузоподъемность лифта и его скорость.	630 кг; 1м/сек
6	Высота подъема кабины.	26,600м
7	Размеры кабины, мм.	1080 х 2200(h) х 2100(глуб.)
8	Требуется ли выход из кабины в две стороны.	Требуется.
9	Количество дверей шахты	11 шт.
10	Число остановки кабины.	11
11	Отметки основных посадочных этажей.	-1,400; ±0,000
12	Напряжение сети.	220/380 В
13	Система управления.	Смешанная, собирательная при движении вниз.
14	Этаж, с которого предусматривается управление грузовым лифтом.	-
15	Управление.	Одиночное.
16	Число заказываемых лифтов одной характеристики.	1
17	Место расположения шахты лифта.	Лестничная клетка,шахта кирпичная.
18	Желаемый срок поставки лифта.	
19	Число включений в час.	120
20	Климатическое исполнение лифтов.	УХЛ 4
21	Толщина передней стенки шахты.	120 мм
22	Дополнительные сведения.	

1. Чертеж разработан в соответствии с заданием на проектирование строительной части лифтов А ТБ -0.0-0610-01Д (ОАО "МЛМ").
2. Устройство перекрытия над шахтой производить после транспортировки оборудования , размещаемого в шахте, а перекрытие над машинным помещением - после транспортировки оборудования, размещаемого в машинном помещении.
3. Заливку пола в машинном помещении и приямке производить после установки оборудования лифтов и прокладки труб электропроводки.
4. В полу машинного помещения вокруг отверстий выполнить бортики высотой не менее 75 мм.
5. Отверстия под монтажные настилы заделать бетоном кл. В 7,5 после монтажа оборудования.
6. Отклонения стен шахты от вертикали не должно превышать 30 мм. Допустимая разность диагоналей шахты в плане не более 25 мм
7. Для крепления электроразводки пристрелить полосу 70х70х 6 по периметру стен машинного помещения и приямка с шагом 600 мм на h=600 мм от пола.
8. Закладные детали поз. 1 устанавливаются в уровне пола приямка.
9. Обрамление дверного проема входит в поставку лифта.
10. Закладные детали см. лист АСИ-12.
11. Машинное помещение лифта см. лист АС-19.

ИЗМ.	КОЛ.УЧ	ЛИСТ	N ДОК.	ПОДПИСЬ	ДАТА
Директор		Керн В.Ф.			01.12.2020
ГИП		Беликов А.А.			01.12.2020
Разработал		Ставров Р.В.			01.12.2020

23/10/2020 - АС

10-ти этажный жилой дом №23 (по генплану) в микрорайоне Алтуховка Смоленского района.

Блок-секция № 2.

СТАДИЯ	ЛИСТ	ЛИСТОВ
П	20	

Чертеж для заказа лифта (начало).

ООО «Проект-сервис»

Развёртка стен шахты

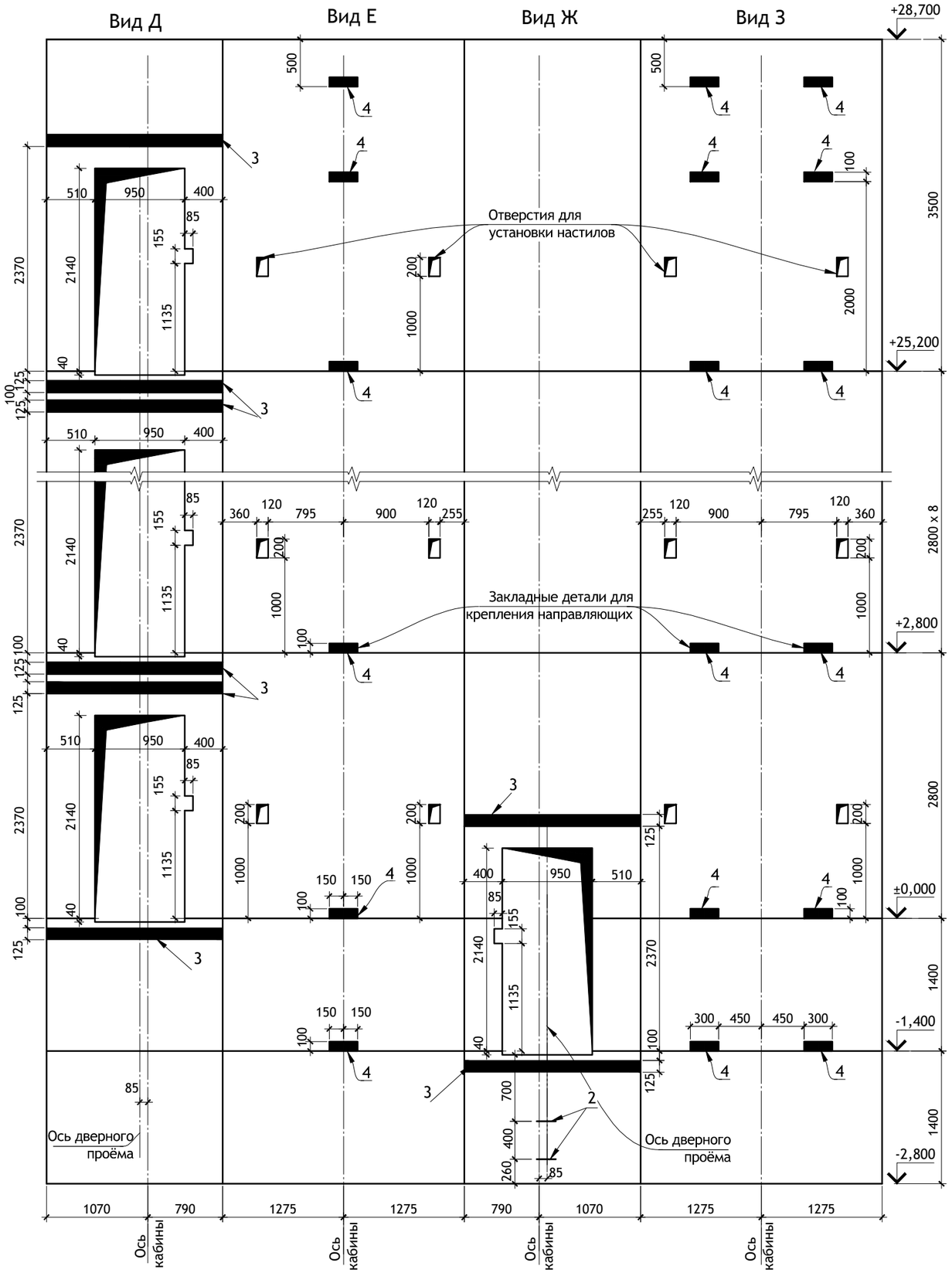

1-1

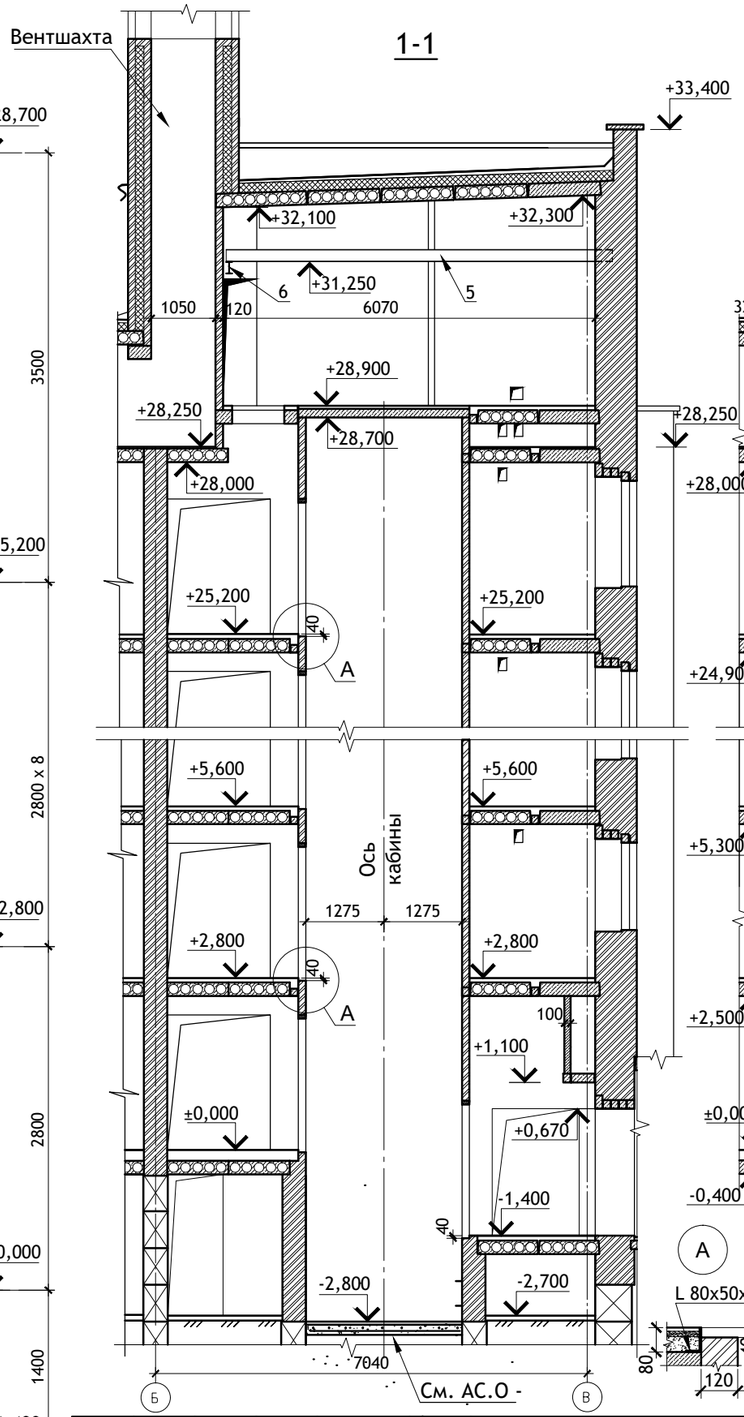

2-2

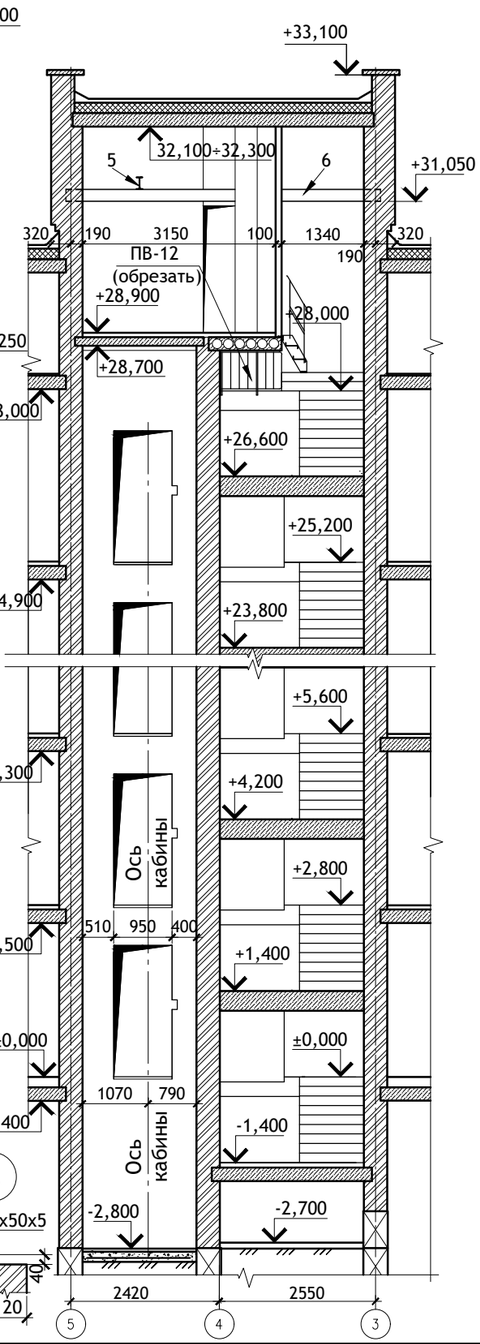

						23/10/2020	- АС
						10-ти этажный жилой дом №23 (по генплану) в микрорайоне Алтуховка Смоленского района.			
ИЗМ.	КОЛ.УЧ	ЛИСТ	N ДОК.	ПОДПИСЬ	ДАТА				
Директор		Керн В.Ф.			10.12.2020	Блок-секция № 2.	СТАДИЯ	ЛИСТ	ЛИСТОВ
ГИП		Беликов А.А.			10.12.2020		П	21	
Разработал		Ставров Р.В.			10.12.2020				
						Чертеж для заказа лифта (окончание).	ООО «Проект-сервис»		

ВЕДОМОСТЬ ОТДЕЛКИ ПОМЕЩЕНИЙ.

Наименование помещений.	Вид отделки элементов интерьеров.							Примечания.
	Потолок.	Площадь $м^2$	Стены или перегородки.	Площадь $м^2$	Низ стен или перегородок	Площадь $м^2$	Высота м	
Жилые комнаты кладовые, прихожие, коридоры.	Улучшенная клеевая окраска.	1275,40	Оклейка обоями улучшенного качества на всю высоту.	3761,61	-	-	-	Выполняется инвестором.
Кухни.	Улучшенная клеевая окраска.	467,33	Водоэмульсионная окраска.	1195,27	Масляная окраска по периметру оборудования.	398,42	1,6м	Выполняется инвестором.
Санузлы, ванные.	Улучшенная клеевая окраска.	173,60	Водоэмульсионная окраска.	382,79	Масляная окраска по периметру стен.	658,56	1,6м	Выполняется инвестором.
Входные тамбуры, лестничные клетки, внеквартирные коридоры.	Улучшенная клеевая окраска.	283,47	Водоэмульсионная окраска.	820,71	Маслянная окраска.	52,07	0,15м	
Машинное помещение лифта.	Клеевая окраска.	17,90	Маслянная окраска на всю высоту.	62,34	-	-	-	

ПРИМЕЧАНИЯ :

1. Площади приведены без учета проемов.
2. Кирпичные стены и перегородки оштукатурить известковым раствором , перегородки из ячеисто-бетонных блоков - раствором на основе сухих смесей - 5 мм.
3. Металлические ограждения лестниц окрасить масляной краской за два раза в светло -серый цвет. Поручни поливинилхлоридные.
4. Внутренняя отделка наружных стен по оси А в осях 1-2, 6-7 из ячеистобетонных блоков с облицовкой кирпичом - штукатурка на основе сухих смесей - 20 мм, окраска масляной краской светлых тонов. Общая площадь отделки - 96,0 $м^2$.

ИЗМ.	КОЛ.УЧ	ЛИСТ	N ДОК.	ПОДПИСЬ	ДАТА
Директор		Керн В.Ф.			01.12.2020
ГИП		Беликов А.А.			01.12.2020
Разработал		Ставров Р.В.			01.12.2020

23/10/2020 - АС

10-ти этажный жилой дом №23 (по генплану) в микрорайоне Алтуховка Смоленского района.

Блок-секция № 2.

СТАДИЯ	ЛИСТ	ЛИСТОВ
П	22	

Ведомость отделки помещений.

ООО «Проект-сервис»

Наименование помещения.	Схема пола или тип пола по серии.	Элементы пола и их толщина.	Площадь м²
Внеквартирные коридоры 1-го этажа.	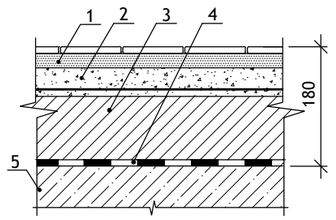	1. Плитка керамическая на цементно-песчаном растворе М 200 - 30мм 2. Стяжка из цементно-песчаного раствора М 200 армированная сеткой из Ø4 Вр-I с ячейкой 150х150 мм - 45мм 3. Плиты из ячеистого бетона 400кг/м³ - 100мм 4. 1 слой рубероида на битумной мастике - 5мм 5. Ж.б. плита перекрытия	13,78
Тамбур.	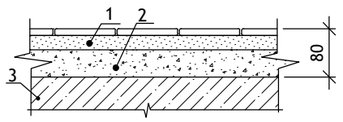	1. Плитка керамическая на цементно-песчаном растворе М 200 - 30мм 2. Стяжка цементно-песчаная М 150 - 50мм 3. Ж/б плита перекрытия	17,65
Жилые комнаты, коридоры, кухни 1-го этажа	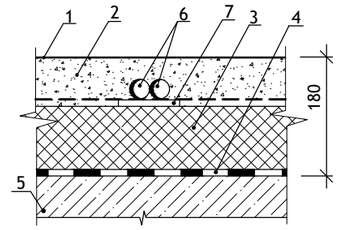	1. Линолеум вспененный на клеящей мастике - 5мм 2. Стяжка из цементо-песчаного раствора М 200, армированная сеткой из Ø4 Вр-I с ячейкой 150х150 мм - 70 мм 3. Пенополистирол ППС30 по ГОСТ 15588-2014 - 100мм 4. 1 слой рубероида на битумной мастике - 5мм 5. Ж.б. плита перекрытия 6. Трубы отопления в гофре Ø 32 мм 7. Подкладка шириной 20 см из гипсоволокнистого листа толщ - 12 мм	172,77
Сан. узлы, ванные 1-го этажа.	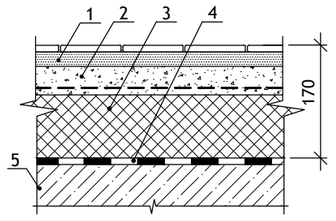	1. Плитка керамическая на цементно-песчаном растворе М 200 - 30мм 2. Стяжка из цементно-песчаного раствора М 200 армированная сеткой из Ø4 Вр-I с ячейкой 150х150 мм - 35мм 3. Пенополистирол ППС30 по ГОСТ 15588-2014 - 100мм 4. 1 слой рубероида на битумной мастике - 5мм 5. Ж.б. плита перекрытия	17,36
Жилые комнаты, коридоры, кухни 2-10-го этажей.	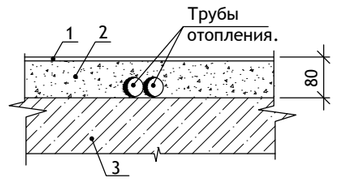	1. Линолеум вспененный на клеящей мастике - 5мм 2. Стяжка цементно-песчаная М 150 - 75мм 3. Ж/б плита перекрытия 4. Трубы отопления в гофре Ø 32 мм	1569,96
Сан. узлы, ванные, 2-10 этажей.	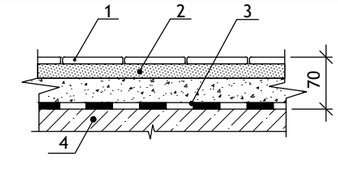	1. Плитка керамическая на цементно-песчаном растворе М 200 - 30мм 2. Стяжка цементно-песчаная М 150 - 40мм 3. Пленка полиэтиленовая толщ 150 мк, 2 слоя 4. Ж/б плита перекрытия	156,24

Наименование помещения.	Схема пола или тип пола по серии.	Элементы пола и их толщина.	Площадь м²
Внеквартирные коридоры 2-10 этажей.	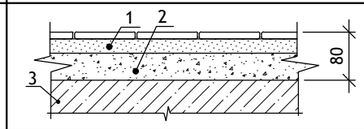	1. Плитка керамическая на цементно-песчаном растворе М 200 - 30мм 2. Стяжка цементно-песчаная М 150 - 50мм 3. Ж/б плита перекрытия.	124,02
Лестничные площадки.	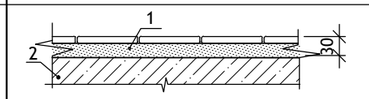	1. Плитка керамическая на цементно-песчаном растворе М 200 - 30мм 2. Лестничная площадка (перемычки)	81,54
Машинное помещение лифта.	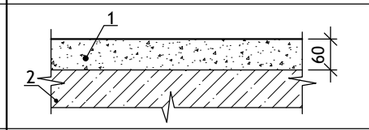	1. Цементно-песчаный раствор М200 с железнением - 60мм 2. Ж/б плита перекрытия	17,17
Лоджии без остекления.	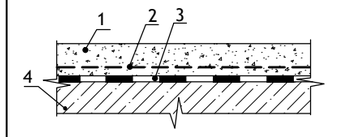	1. Цементно-песчаный раствор М200 с железнением (по уклону) -30-50мм 2. Металлическая сетка Ø4 Вр-I с яч. 150х150мм 3. 1 слой стекломатса. 4. Ж/б плита лоджии	243,60
Чердак.	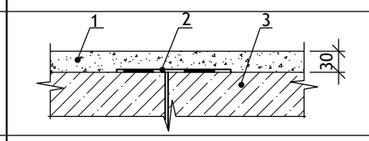	1. Цементная стяжка раствором М50 - 30мм 2. Стыки панелей проклеить рубероидом шириной 300мм 3. Ж/б плита перекрытия	209,86
Техподполье.	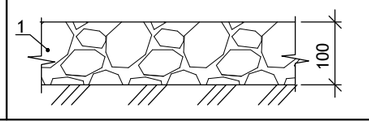	1. Грунт основания с втрамбованным щебнем - 100мм	229,00

ПРИМЕЧАНИЯ :

1. Синтетические покрытия пола должны иметь гигиенический сертификат .
2. При производстве работ руководствоваться СП 29.13330.2011 (СНиП 2.03.13-88), СП 71.13330.2017 (СНиП 3.04.01-87) и серией 2.144-1/88.
3. Отделочный слой в конструкции полов квартир , рекомендуемый проектом, выполняется инвестором.

ИЗМ.	КОЛ.УЧ	ЛИСТ	N ДОК.	ПОДПИСЬ	ДАТА
Директор		Керн В.Ф.			01.12.2020
ГИП		Беликов А.А.			01.12.2020
Разработал		Ставров Р.В.			01.12.2020

23/10/2020 - АС

10-ти этажный жилой дом №23 (по генплану) в микрорайоне Алтуховка Смоленского района.

Блок-секция № 2.

СТАДИЯ	ЛИСТ	ЛИСТОВ
П	23	

Экспликация полов.

ООО «Проект-сервис»

Марка, поз.	Обозначение	Наименование	Кол-во шт. на 1 б/с					Масса ед., кг	Примечание
			1 эт.	2-9	10 эт.	черд.	всего		
Перемычки железобетонные									
1ПБ 13		1ПБ 13-1	14	112	14	2	142	25	в том числе электро-, водопроводные ниши
2ПБ 10	1.038.1-1 вып. 1	2ПБ 10-1-п	-	24	3	-	27	43	
2ПБ 16		2ПБ 16-2-п	-	-	-	8	8	65	
2ПБ 17		2ПБ 17-2-п	19	96	12	-	127	71	
2ПБ 19		2ПБ 19-3-п	-	32	4	-	36	81	
2ПБ 22		2ПБ 22-3-п	16	120	14	-	150	92	в т.ч. перекрытие
2ПБ 25		2ПБ 25-3-п	6	48	6	-	60	103	
3ПБ 13	1.038.1-1 вып. 1	3ПБ 13-37-п	-	24	3	6	33	85	
3ПБ 18		3ПБ 18-37-п	1	-	-	-	1	119	
2ПП 21	1.038.1-1 вып. 2	2ПП 21-6	1	-	-	-	1	327	
3ПП 16	1.038.1-1 вып. 2	3ПП 16-71	-	-	-	5	5	325	
3ПП 18		3ПП 18-71	1	-	-	2	3	378	
3ПП 21		3ПП 21-71	3	24	3	4	34	433	
3ПП 27		3ПП 27-71	-	-	-	1	1	568	
Перемычки - уголки									
	ГОСТ 8509-93	L 125х8 L=1000	2	8	1	-	11	16,39	
		L 125х8 L=1300	-	-	-	2	2	20,10	
		L 125х8 L=1700	4	8	1	-	13	26,28	
		L 125х8 L=2000	2	16	2	-	20	30,92	
		L 125х8 L=2200	2	-	-	-	2	34,01	
Лестничные площадки и лестничные марши									
ЛПи	1.152.1-8 вып. 1	2 ЛП 23.12.4-к	2	16	2	-	20	1100	индивид.
МВ 24.14	1.100.2-5 вып. 1	МВ 24.14-24.9Р-5	2	16	2	-	20	24,00	
МОЛ	ГОСТ 103-2006	-5 х 25 L=230	4	32	4	-	40	0,23	
ЛМ	1.151.1-6 вып. 1	1 ЛМ 27.11.14-4	2	16	2	-	20	1330	
Панели перекрытий									
72.12	1.241-1 вып. 27	П 72.12-8 АтVТ-1	4	32	4	4	44	2580	
72.15		П 72.15-8 АтVТ-1	3	24	3	5	35	3400	
63.12	1.141-1 вып. 63	ПК 63.12-8 АтVТ-а	4	32	4	4	44	2250	
63.15		ПК 63.15-8 АтVТ-а	2	16	2	2	22	2975	
33.15	1.141-1 вып. 60	ПК 33.15-8Та	2	16	2	2	22	1600	см. прим. п.7
33.12		ПК 33.12-8Та	3	24	3	3	33	1210	см. прим. п.8
32.15		ПК 32.15-8Та	2	16	2	2	22	1550	см. прим. п.2
32.12		ПК 32.12-8Та	3	24	3	3	33	1170	см. прим. п.3
26.12		ПК 26.12-8Та	1	8	1	-	10	975	см. прим. п.6
26.10		ПК 26.10-8Та	1	8	1	-	10	800	см. прим. п.6
21.10		ПК 21.10-8Та	3	24	2	-	29	660	см. прим. п.4
21.10.1	АСИ - 27	Плита 21.10.1	1	8	1	-	10	915	
36.12	1.141-1 вып. 60	ПК 36.12-8Та (F100)	-	-	-	-	2	1320	см. прим. п.1 вентшахта АС-19
ПО 1	АСИ - 25	ПО 1	1	8	1	1	11	4100	
ПО 1.1	АСИ - 24	ПО 1.1	1	8	1	-	10	3260	
ПО 2	АСИ - 26	ПО 2	2	16	2	2	22	2200	
ПО 3	АСИ - 26	ПО 3	2	16	2	2	22	2200	
49.10	1.141-1 вып. 63	ПК 49.10-8 АтVТ-а (F100)	1	-	-	-	1	1465	см. прим. п.1, 5
49.12		ПК 49.12-8 АтVТ-а (F100)	1	-	-	-	1	1755	см. прим. п.1, 5
Панели лоджий									
ПЛ 72	1.241-1 вып. 27	П 72.12-8 АтVТ-1 (F100)	2	16	2	-	20	2580	см. прим. п.1
ПЛ 63	1.141-1 вып. 63	ПК 63.12-8 АтVТ-а (F100)	2	16	2	-	20	2250	см. прим. п.1
Арматурный пояс									
	ГОСТ 34028-2016 АС-13	Ø10 А-III п.м	-	1880	470	-	2350	0,617	АС - 14
	ГОСТ 6727-80* АС-13	Ø3 Вр-I п.м	-	468	117	-	585	0,052	
Соединительные металлические изделия									
А 1	ГОСТ 34028-2016	Анкер А 1	8	64	8	6	86	0,59	L=960
А 2		Анкер А 2	70	528	66	30	694	0,47	L=760
Сетки связевые									
С-2	АСИ - 31	С-2	16	160	24	-	200	2,06	АС - 15
С-3		С-3	-	8	2	-	10	2,36	
С-4		С-4	-	20	5	-	25	3,24	
Плиты парапетов									
ПП15	ГОСТ 6786-80*	ПП 15.6-Т	-	-	-	-	52	180	
Балки									
Б 33	АСИ - 29	Балка Б 33	1	8	1	-	10	460	
Б 34		Балка Б 34	1	8	1	-	10	500	
Б 64		Балка Б 64	-	-	-	2	2	900	
Б 73	АСИ - 30	Балка Б 73	-	-	-	2	2	1323	
Сетки (сетчатое армирование наружных и внутренних стен)									
СК 65-155	АСИ - 32	СК 65-155	12	96	12	20	140	1,88	
С 38-155		С 38-155	580	3500	390	330	4800	2,23	
С 35-205		С 35-205	85	500	55	12	652	2,64	
СЛ		Сетка лоджий СЛ	95	760	95	-	950	0,36	

ПРИМЕЧАНИЯ :

1. ПЛИТЫ ЛОДЖИЙ ОТЛИЧАЮТСЯ ОТ СООТВЕТСТВУЮЩИХ МАРОК МНОГОПУСТОТНЫХ ПЛИТ ПОВЫШЕННОЙ МОРОЗОСТОЙКОСТЬЮ БЕТОНА - НЕ МЕНЕЕ F 100.
   ПЛИТЫ П 72.12-8 АтVТ-1, ПК 63.12-8 АтVТ-а, ПК 49.12-8 АтVТ-а, ПК 49.10-8 АтVТ-а, ПК 36.12-8 Та ВЫПОЛНИТЬ ИЗ БЕТОНА ПОВЫШЕННОЙ МОРОЗОСТОЙКОСТИ НЕ МЕНЕЕ F 100.
2. ПЛИТУ ПК 32.15-8 Та ВЫПОЛНЯТЬ В ОПАЛУБКЕ ПЛИТЫ ПК 36.15-8 Та С УКОРОЧЕНИЕМ НА 400 ММ (L=3180 мм).
3. ПЛИТУ ПК 32.12-8 Та ВЫПОЛНЯТЬ В ОПАЛУБКЕ ПЛИТЫ ПК 36.12-8 Та С УКОРОЧЕНИЕМ НА 400 ММ (L=3180 мм).
4. ПЛИТУ ПК 21.10-8 Та ВЫПОЛНЯТЬ В ОПАЛУБКЕ ПЛИТЫ ПК 24.10-8 Та С УКОРОЧЕНИЕМ НА 300 ММ (L=2080 мм).
5. ПЛИТЫ ПК 49.12-8 АтVТ-а И ПК 49.10-8 АтVТ-а ВЫПОЛНЯТЬ В ОПАЛУБКЕ ПЛИТ СООТВЕТСТВЕННО ПК 51.12-8 АтVТ-а и ПК 51.10-8 АтVТ-а С УКОРОЧЕНИЕМ НА 200 ММ (L=4880 мм).
6. ПЛИТЫ ПК 26.12-8 Та И ПК 26.10-8 Та ВЫПОЛНЯТЬ В ОПАЛУБКЕ ПЛИТ СООТВЕТСТВЕННО ПК 27.12-8 Та и ПК 27.10-8 Та С УКОРОЧЕНИЕМ НА 100 ММ (L=2580 мм).
7. ПЛИТУ ПК 33.15-8 Та ВЫПОЛНЯТЬ В ОПАЛУБКЕ ПЛИТЫ ПК 36.15-8 Та С УКОРОЧЕНИЕМ НА 300 ММ (L=3280 мм).
8. ПЛИТУ ПК 33.12-8 Та ВЫПОЛНЯТЬ В ОПАЛУБКЕ ПЛИТЫ ПК 36.12-8 Та С УКОРОЧЕНИЕМ НА 300 ММ (L=3280 мм).

ИЗМ.	КОЛ.УЧ	ЛИСТ	N ДОК.	ПОДПИСЬ	ДАТА
Директор		Керн В.Ф.			10.12.2020
ГИП		Беликов А.А.			10.12.2020
Разработал		Ставров Р.В.			10.12.2020

23/10/2020 - АС

10-ти этажный жилой дом №23 (по генплану) в микрорайоне Алтуховка Смоленского района.

Блок-секция № 2.

СТАДИЯ	ЛИСТ	ЛИСТОВ
П	24	

Спецификация изделий выше отм. ± 0,000 (начало).

ООО «Проект-сервис»

Марка, поз.	Обозначение	Наименование	Кол-во шт. на 1 б/с					Масса ед., кг	Примечание
			1 эт.	2-9	10 эт.	черд.	всего		
Машинное помещение лифта									
72.12	1.241-1 вып. 27	П 72.12-8 АтVT-1	-	-	-	-	1	2580	
49.12	1.141-1 вып. 63	ПК 49.12-8 АтVT-а	-	-	-	-	3	1750	см. прим. п.2
49.15		ПК 49.15-8 АтVT-а	-	-	-	-	1	2350	см. прим. п.2
28.10	1.141-1 вып. 60	ПК 28.10-8Та	-	-	-	-	1	840	см. прим. п.3
21.10		ПК 21.10-8Та	-	-	-	-	1	660	см. прим. п.4 АС-24
ПШЛ-1пм	АСИ - 13	Плита ПШЛ-1пм	-	-	-	-	1	2060	
ПО 21	АСИ - 14	Плита ПО 21	-	-	-	-	1	1150	
21.10.1	АСИ - 27	Плита 21.10.1	-	-	-	-	1	915	
49.12.1	АСИ - 28	Плита 49.12.1	-	-	-	-	1	3050	
1ПБ 13	1.038.1-1 вып. 1	1ПБ 13-1	-	-	-	-	6	25	
2ПБ 22		2ПБ 22-3-п	-	-	-	-	8	92	
3ПБ 13		3ПБ 13-27-п	-	-	-	-	1	85	
3ПБ 16		3ПБ 16-37-п	-	-	-	-	1	102	
5ПБ 27		5ПБ 27-37-п	-	-	-	-	1	375	
5	ГОСТ 26020-83	Монорельс I 20 Б1 L=6300	-	-	-	-	1	141,12	учтено АС-20
6		Монорельс I 20 Б1 L=5150	-	-	-	-	1	115,36	
А 1	ГОСТ 34028-2016 АС-19	Анкер А 1	-	-	-	-	8	0,59	L=960
А 2		Анкер А 2	-	-	-	-	4	0,47	L=760
	АС - 7,19	Поддон	-	-	-	-	1	98,00	
ГРСС	86.разд.10.9-6 л.38	Гильза радиостойки ГРСС-2	-	-	-	-	1	24,70	
ТТС	86.разд.10.9-6 л.36	Трубостойка антенны	-	-	-	-	1	32,70	
ДЛ	АСИ - 33	Люк ДЛ	-	-	-	-	1	55,27	
ЛМ1	АСИ - 35	Лестница металлическая ЛМ 1	-	-	-	-	1	47,13	с ограждением
ЛС 1	АСИ - 34	Лестница металлическая ЛС 1	-	-	-	-	1	15,20	
СМ 1	АСИ - 36	Стремянка металлическая СМ 1	-	-	-	-	1	112,62	с ограждением
Закладная деталь									
3	ГОСТ 8509-93	L 125х8 L=2150	4	16	2	-	22	33,24	шахта лифта учтено АС-20
4	АСИ - 12	Закладная деталь ЗД 4	6	24	9	-	39	3,90	
ПВ	1.100.2-5 вып. 1	Ограждение ПВ 12.9 Р-6	-	-	-	-	1	10,23	укоротить по месту
Подоконные доски									
ПД 22-3	Пластмассовые	ПД 22-3	2	16	2	-	20		
ПД 20-4		ПД 20-4	2	16	2	-	20		
ПД 20-3		ПД 20-3	2	16	2	-	20		
ПД 8-4		ПД 8-4	-	8	1	-	9		
ПД 6-3		ПД 6-3	4	32	4	-	40		

Марка, поз.	Обозначение	Наименование	Кол-во шт. на 1 б/с					Масса ед., кг	Примечание
			1 эт.	2-9	10 эт.	черд.	всего		
Окна и балконные двери									
15-5	ГОСТ 30674-99	ОП ОСП 15-5 ПО	2	16	-	-	18		см. прим. п.1
15-5н		ОП ОСП 15-5 ПОЛ	2	16	-	-	18		
9-15		ОП ОСП 9-15 ПО	-	8	1	-	9		
15-7		ОП ОСП 15-7 ПО	-	8	-	-	8		
15-18		ОП ОСП 15-18 ПО	2	16	-	-	18		
15-18*		ОП ОСП 15-18 ПО*	2	16	-	-	18		см. прим. п.1, см. схему заполнения проемов АС-3
15-21		ОП ОСП 15-21 ПО	2	16	-	-	18		см. прим. п.1
22-9		БП ОСП 22-9	2	16	-	-	18		
22-9л		БП ОСП 22-9 Л	2	16	-	-	18		
9-6		ОП ОСП 9-6	1	-	-	-	1		
6-6		ОП ОСП 6-6	-	-	-	1	1		
Двери									
ДН М	Индивидуальная металлическая	Дверной блок ДНМ 21.13	1	-	-	-	1		на заказ
ДН 1	ГОСТ 30970-2014	Дверь ДПН Г П Дв 21.13	1	-	-	-	1		
ДН 1л		Дверь ДПН Г П Дв 21.13 Л	1	-	-	-	1		
Д 3	ГОСТ 475-2016	ДВ 1Рп 21.10 Г Пр	2	16	2	-	20		
Д 3л		ДВ 1Рл 21.10 Г Пр	2	16	2	-	20		
ДС 1	1.136.5-19	ДС 21-10 Г Т	-	-	-	1	1		огнестойкость 0,5 часа
ДС 2		ДС 16-9 ГУТ	-	-	-	2	2		
Наличники для дверей и откосы для окон									
	ГОСТ 8242-88	Н - 1 п.м	-	-	-	16	16		
	Пластмассовая отделка типа"Сэндвич"	п.м	49,8	428,0	53,5	-	531,3		
Плиты воздухозаборой шахты									
ПТ 12.5	1.243.1-4	ПТ 12.5-8.6	-	-	-	-	4		АСИ-19,20,21

ПРИМЕЧАНИЯ :

1. ОКНА И БАЛКОННЫЕ ДВЕРИ ДОЛЖНЫ БЫТЬ КЛАССА НЕ НИЖЕ "В2" ПО ПОКАЗАТЕЛЮ СОПРОТИВЛЕНИЯ ТЕПЛОПЕРЕДАЧЕ В СООТВЕТСТВИИ С ГОСТ 23166-99.
2. ПЛИТЫ ПК 49.12-8 АтVT-а И ПК 49.15-8 АтVT-а ВЫПОЛНЯТЬ В ОПАЛУБКЕ ПЛИТ СООТВЕТСТВЕННО ПК 51.12-8 АтVT-а и ПК 51.15-8 АтVT-а С УКОРОЧЕНИЕМ НА 200 ММ (L=4880 мм).
3. ПЛИТУ ПК 28.10-8 Та ВЫПОЛНЯТЬ В ОПАЛУБКЕ ПЛИТЫ ПК 30.10-8 Та С УКОРОЧЕНИЕМ НА 200 ММ (L=2780 мм).

ИЗМ.	КОЛ.УЧ	ЛИСТ	N ДОК.	ПОДПИСЬ	ДАТА
Директор		Керн В.Ф.			01.12.2020
ГИП		Беликов А.А.			01.12.2020
Разработал		Ставров Р.В.			01.12.2020

23/10/2020 - АС

10-ти этажный жилой дом №23 (по генплану) в микрорайоне Алтуховка Смоленского района.

Блок-секция № 2.

СТАДИЯ	ЛИСТ	ЛИСТОВ
П	25	

Спецификация изделий выше отм. ± 0,000 (продолжение).

ООО «Проект-сервис»

Марка, поз.	Обозначение	Наименование	Кол-во шт. на 1 б/с					Масса ед., кг	Примечание
			1 эт.	2-9	10 эт.	черд.	всего		
Окна и балконные двери									
18-5	ГОСТ 30674-99	ОП ОСП 18-5 ПО	-	-	2	-	2		см. прим. п.1
18-5н		ОП ОСП 18-5 ПОЛ	-	-	2	-	2		
18-7		ОП ОСП 18-7 ПО	-	-	1	-	1		
18-18		ОП ОСП 18-18 ПО	-	-	2	-	2		
18-18*		ОП ОСП 18-18 ПО*	-	-	2	-	2		см. прим. п.1, см. схему заполнения проемов АС -3а
18-21		ОП ОСП 18-21 ПО	-	-	2	-	2		см. прим. п.1
25-9		БП ОСП 25-9	-	-	2	-	2		
25-9л		БП ОСП 25-9 Л	-	-	2	-	2		

ПРИМЕЧАНИЯ :

1. ОКНА И БАЛКОННЫЕ ДВЕРИ ДОЛЖНЫ БЫТЬ КЛАССА НЕ НИЖЕ "В2" ПО ПОКАЗАТЕЛЮ СОПРОТИВЛЕНИЯ ТЕПЛОПЕРЕДАЧЕ В СООТВЕТСТВИИ С ГОСТ 23166-99.

Изм.	Кол.	Лист	№ док	Подпись	Дата			
Директор		Керн			01.12.2020	23/10/2020		- АС
ГИП		Беликов			01.12.2020	10-ти этажный жилой дом №23 (по генплану) в микрорайоне Алтуховка Смоленского района		
Разработал		Ставров			01.12.2020	Блок-секция №2.	Стадия: П	Лист: 26
								Листов:
						Спецификация изделий выше отм. ±0,000 (окончание).	ООО «Проект-сервис»	

Ведомость рабочих чертежей раздела АС

Лист	Наименование	Примечание
1	Общие данные.	
2	План 1-го этажа.	
3	План типового этажа.	
3а	План 10-го этажа.	
4	Кладочный план 1-го этажа.	
5	Кладочный план типового этажа.	
6	Разрез 1-1.	
7	План чердака.	
8	Ведомость перемычек чердака.	
9	План кровли.	
10	Устройство кровли над входом.	
11	План перекрытия над 1-10 этажами.	
12	План покрытия.	
13	Ведомость перемычек.	
14	План арматурного пояса.	
15	План связевых сеток.	
16	Развертки стен с вентканалами (начало).	
17	Развертки стен с вентканалами (продолжение).	
18	Развертки стен с вентканалами (окончание).	
19	План машинного помещения лифта.	
20	Чертеж для заказа лифта (начало).	
21	Чертеж для заказа лифта (окончание).	
22	Ведомость отделки помещений.	
23	Экспликация полов.	
24	Спецификация изделий выше отм. ±0,000 (начало).	
25	Спецификация изделий выше отм. ±0,000 (продолжение).	
26	Спецификация изделий выше отм. ±0,000 (окончание).	

Настоящий раздел проекта разработан в соответствии с нормами и правилами, инструкциям и государственными стандартами.

Главный инженер проекта Беликов А.А.

Ведомость ссылочных и прилагаемых документов

Обозначение	Наименование	Примечание
СП 54.13330.2016	Здания жилые многоквартирные.	
СП 20.13330.2016	Нагрузки и воздействия.	
СП 70.13330.2012	Несущие и ограждающие конструкции.	
СП 15.13330.2012	Каменные и армокаменные конструкции.	
СП 63.13330.2012	Бетонные и железобетонные конструкции.	
СП 131.13330.2012	Строительная климотология.	
СП 17.13330.2017	Кровли.	
СП 71.13330.2017	Изоляционные и отделочные покрытия.	
Серия 2.140-1 вып. 1	Детали перекрытий жилых зданий.	
Серия 2.130-1 вып. 28	Детали стен и перегородок жилых зданий.	
Серия 2.260-1 вып. 5	Детали крыш зданий.	
Серия 1.038.1-1 вып. 1,2	Перемычки железобетонные	
Серия 1.141-1 вып. 60,63	Панели перекрытий железобетонные многопустотные.	
Серия 1.241-1 вып. 27,36	Панели перекрытий железобетонные многопустотные.	
Серия 1.152.1-8 вып. 1	Площадки лестничные.	
Серия 1.151.1-6 вып. 1	Марши лестничные.	
Серия 1.100.2-5 вып. 1	Металлические изделия.	
ГОСТ 379-2015	Кирпич и камни силикатные.	
ГОСТ 530-2012	Кирпич и камни керамические.	
ГОСТ 21520-89	Блоки из ячеистых бетонов.	
ГОСТ 15588-2014	Плиты пенополистирольные.	
ГОСТ 8509-93	Уголки стальные равнополочные.	
ГОСТ 8240-97	Швеллеры стальные горячекатаные.	
ГОСТ 26020-83	Двутавры стальные горячекатаные.	
ГОСТ 30674-99	Окна и балконные двери из ПВХ профилей.	
ГОСТ 475-2016	Блоки дверные деревянные и комбинированные.	
ГОСТ 6786-80*	Плиты парапетов.	
ТУ 5767-001-56925804-2003	Плиты "Пеноплэкс" тип 31.	

Схема блок-секций

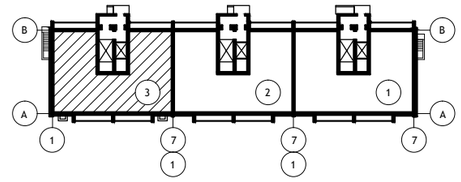

ИЗМ.	КОЛ.УЧ	ЛИСТ	N ДОК.	ПОДПИСЬ	ДАТА
Директор		Керн В.Ф.			01.12.2020
ГИП		Беликов А.А.			01.12.2020
Разработал		Ставров Р.В.			01.12.2020

23/10/2020 - АС

10-ти этажный жилой дом №23 (по генплану) в микрорайоне Алтуховка Смоленского района.

Блок-секция № 3.

СТАДИЯ	ЛИСТ	ЛИСТОВ
П	1	26

Общие данные.

ООО «Проект-сервис»

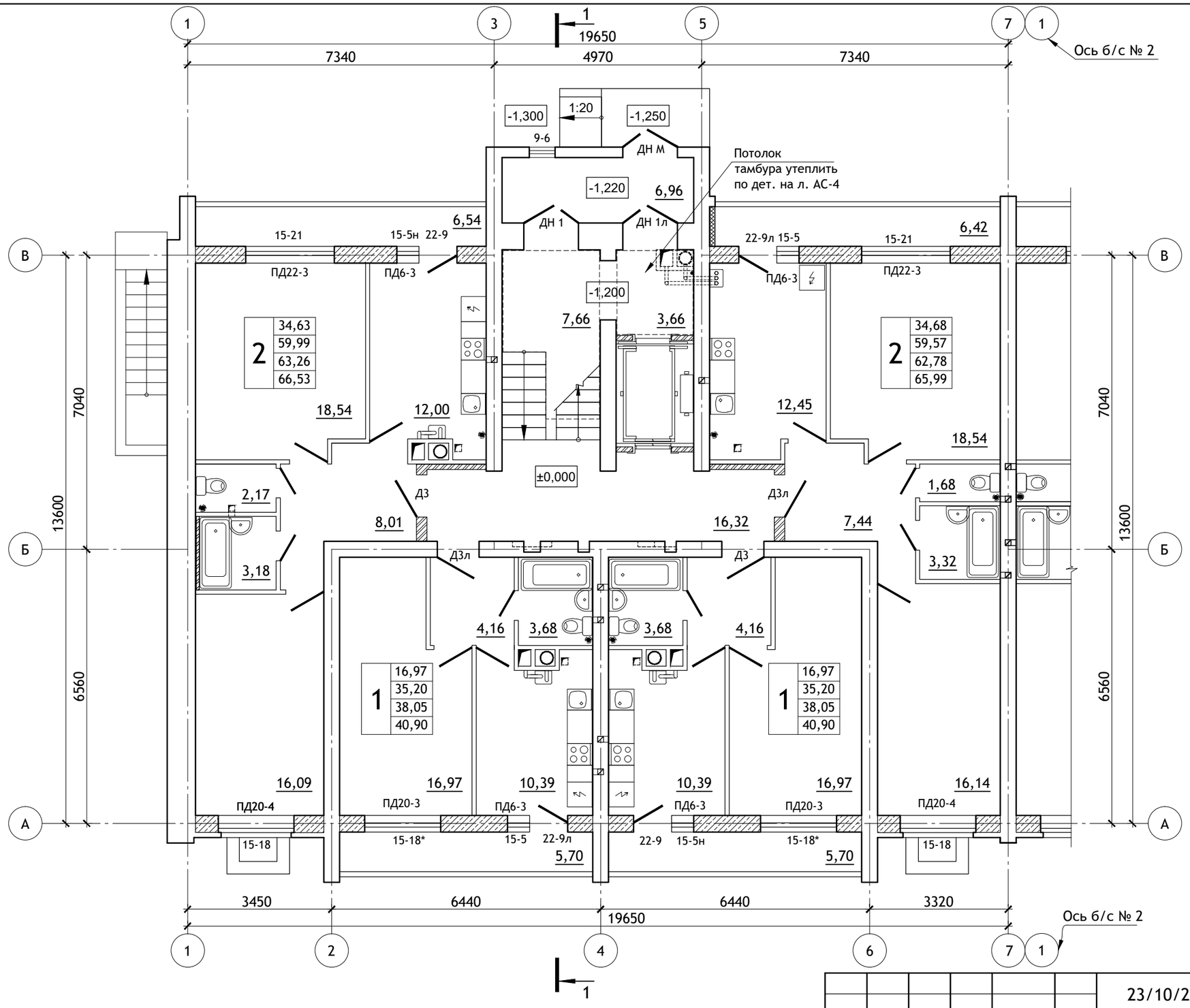

Схема блок-секций

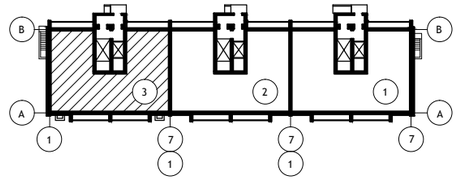

Примечания:

1. Условные обозначения см. лист АС-3.
2. Ведомость отделки, экспликацию полов см. листы АС-22, 23.
3. Спецификацию см. листы АС-24, 25.
4. Потолки тамбуров утеплить по детали на листе АС- 4.

Схема заполнения оконных проемов (по способам открывания створок).

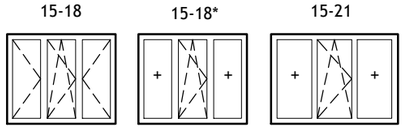

						23/10/2020	- АС
						10-ти этажный жилой дом №23 (по генплану) в микрорайоне Алтуховка Смоленского района.	
ИЗМ.	КОЛ.УЧ	ЛИСТ	N ДОК.	ПОДПИСЬ	ДАТА		
Директор		Керн В.Ф.			01.12.2020	Блок-секция № 3.	СТАДИЯ: П; ЛИСТ: 2; ЛИСТОВ:
ГИП		Беликов А.А.			01.12.2020		
Разработал		Ставров Р.В.			01.12.2020		
						План 1-ого этажа.	ООО «Проект-сервис»

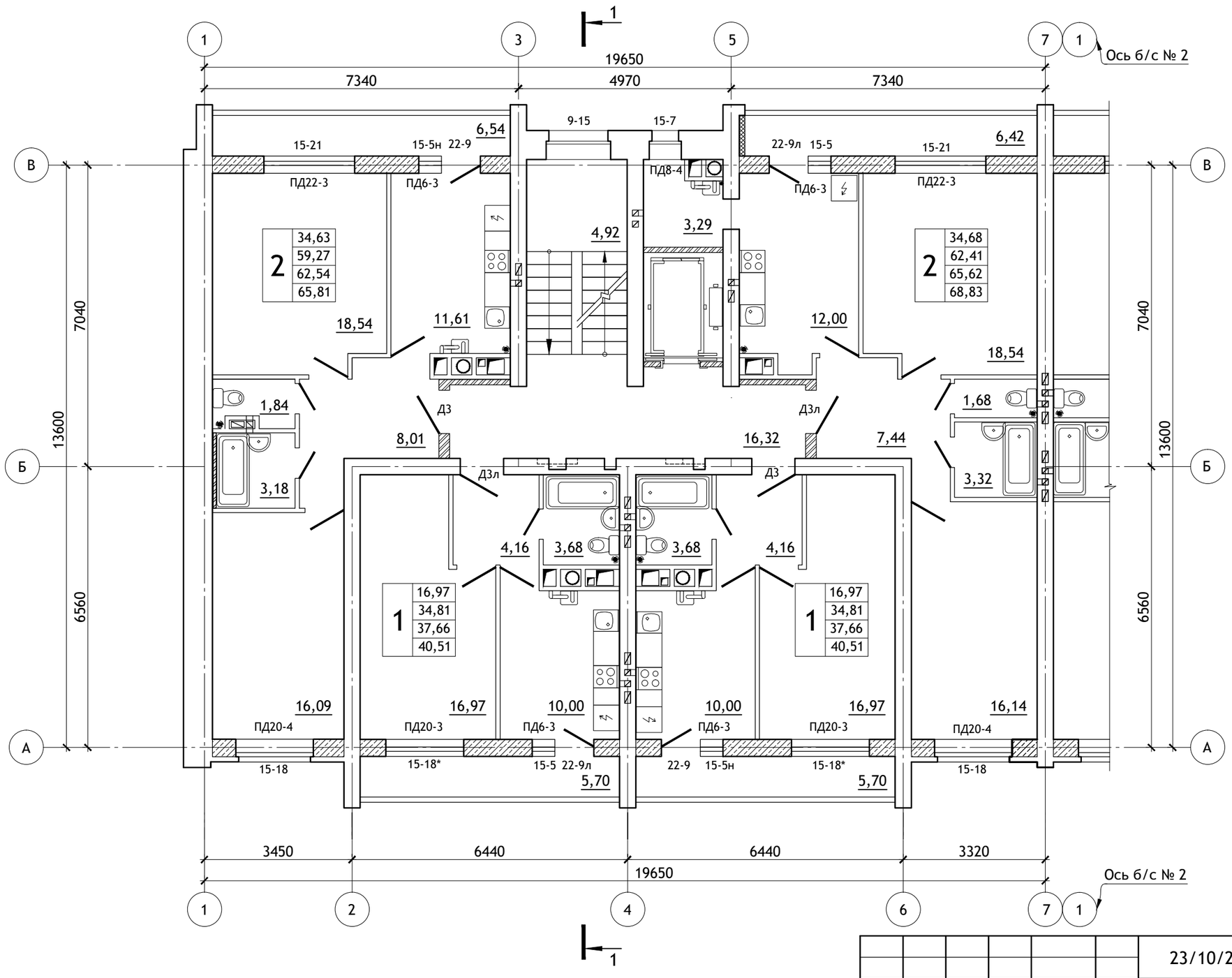

Схема блок-секций

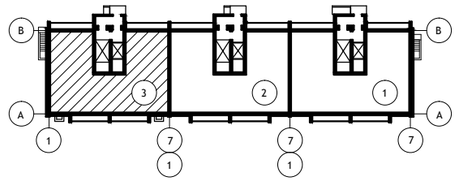

Условные обозначения

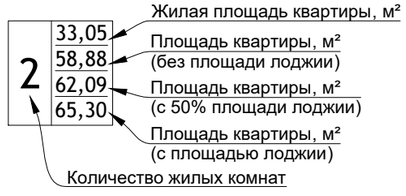

Схема заполнения оконных проемов (по способам открывания створок).

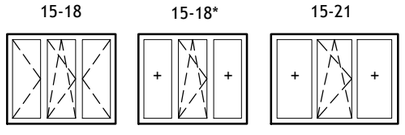

ИЗМ.	КОЛ.УЧ	ЛИСТ	N ДОК.	ПОДПИСЬ	ДАТА
Директор		Керн В.Ф.			01.12.2020
ГИП		Беликов А.А.			01.12.2020
Разработал		Ставров Р.В.			01.12.2020

23/10/2020 - АС

10-ти этажный жилой дом №23 (по генплану) в микрорайоне Алтуховка Смоленского района.

Блок-секция № 3.

СТАДИЯ	ЛИСТ	ЛИСТОВ
П	3	

План типового этажа.

ООО «Проект-сервис»

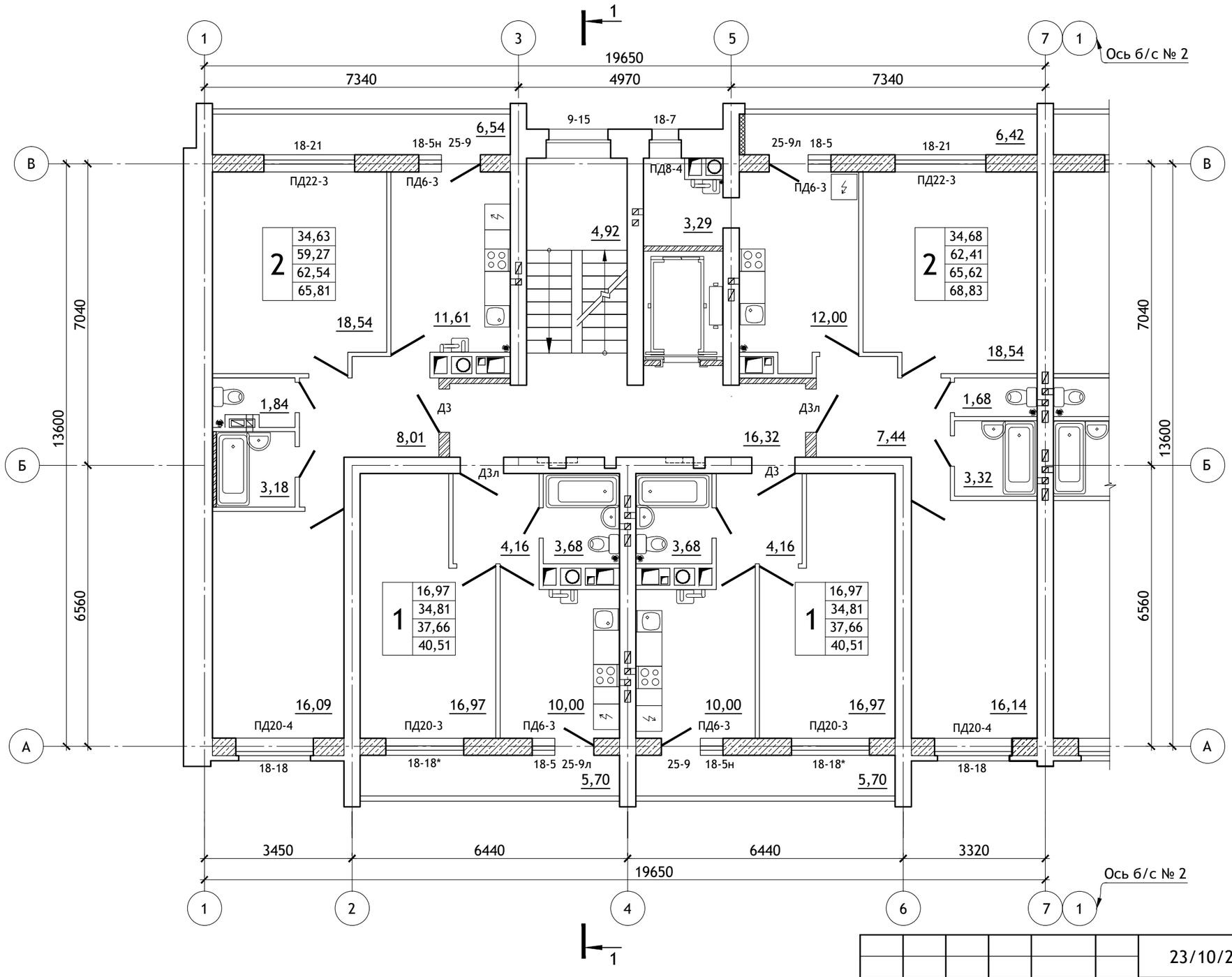

Схема блок-секций

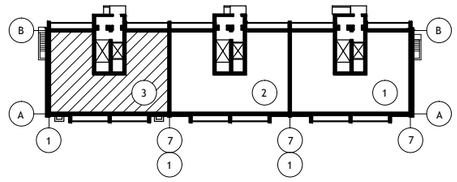

Условные обозначения

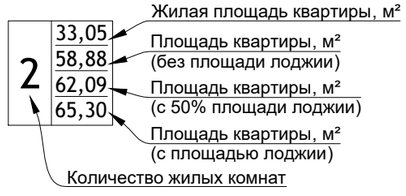

Схема заполнения оконных проемов (по способам открывания створок).

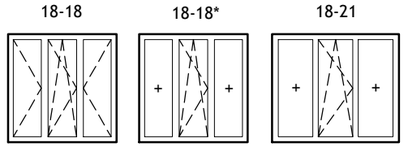

ИЗМ.	КОЛ.УЧ	ЛИСТ	N ДОК.	ПОДПИСЬ	ДАТА
Директор		Керн В.Ф.			01.12.2020
ГИП		Беликов А.А.			01.12.2020
Разработал		Ставров Р.В.			01.12.2020

23/10/2020 - АС

10-ти этажный жилой дом №23 (по генплану) в микрорайоне Алтуховка Смоленского района.

Блок-секция № 3.

СТАДИЯ	ЛИСТ	ЛИСТОВ
П	3а	

План 10-го этажа.

ООО «Проект-сервис»

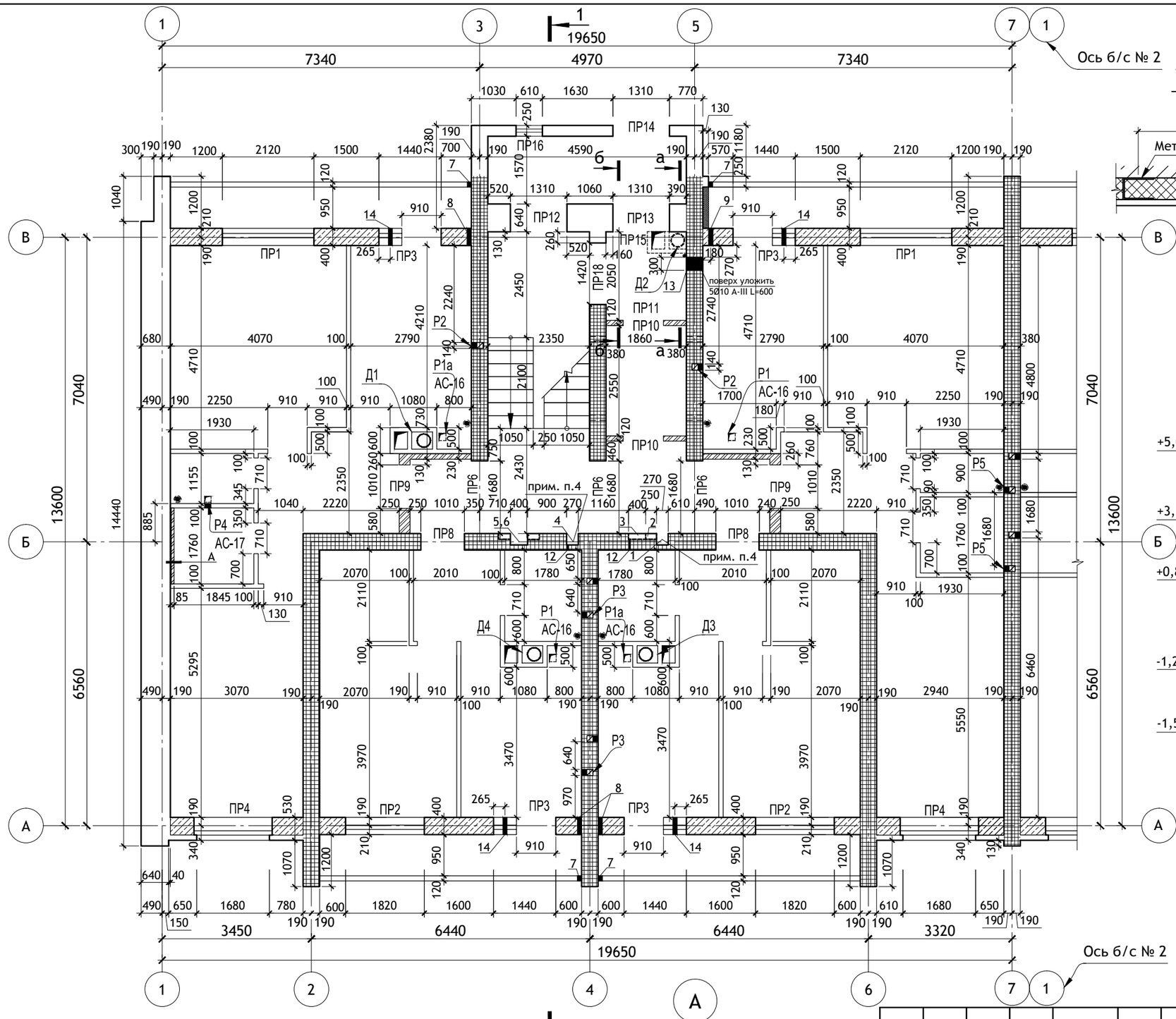

Деталь утепления потолка тамбуров.

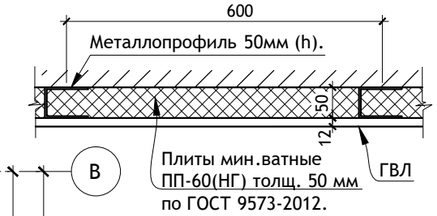

Деталь утепления стен.

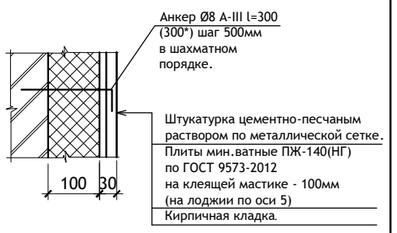

б-б

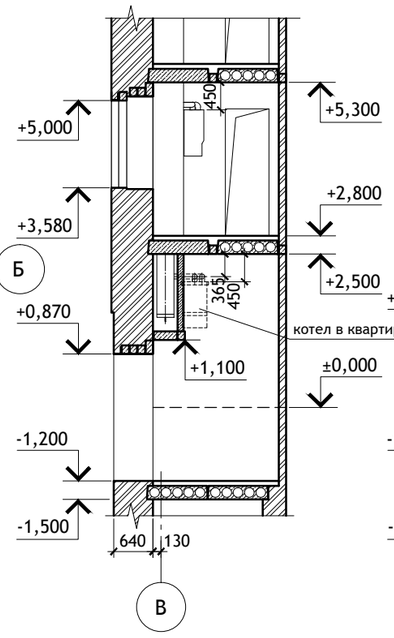

а-а

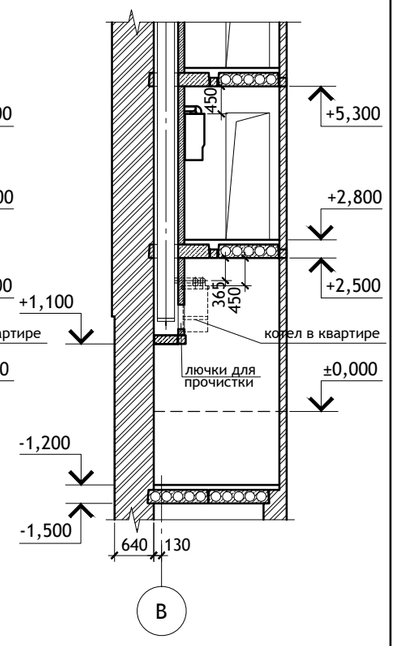

Примечания:

1. Ведомость отверстий см. лист АС-5.
2. Разрез 1-1 см. лист АС-6.
3. Указания по кладке стен см. лист АСИ-2.
4. Штрабы водостока и водопровода закрыть асбестоцементным листом на шурупах с последующей оштукатуркой.

Условные обозначения

- Армированные участки стен
- Участки стен с вентканалами
- Стены из ячеистого бетона
- Кирпичные перегородки
- Перегородки из ячеистого бетона

ИЗМ.	КОЛ.УЧ	ЛИСТ	N ДОК.	ПОДПИСЬ	ДАТА
Директор		Керн В.Ф.			01.12.2020
ГИП		Беликов А.А.			01.12.2020
Разработал		Ставров Р.В.			01.12.2020

23/10/2020 — - АС

10-ти этажный жилой дом №23 (по генплану) в микрорайоне Алтуховка Смоленского района.

Блок-секция № 3.

СТАДИЯ	ЛИСТ	ЛИСТОВ
П	4	

Кладочный план 1-ого этажа.

ООО «Проект-сервис»

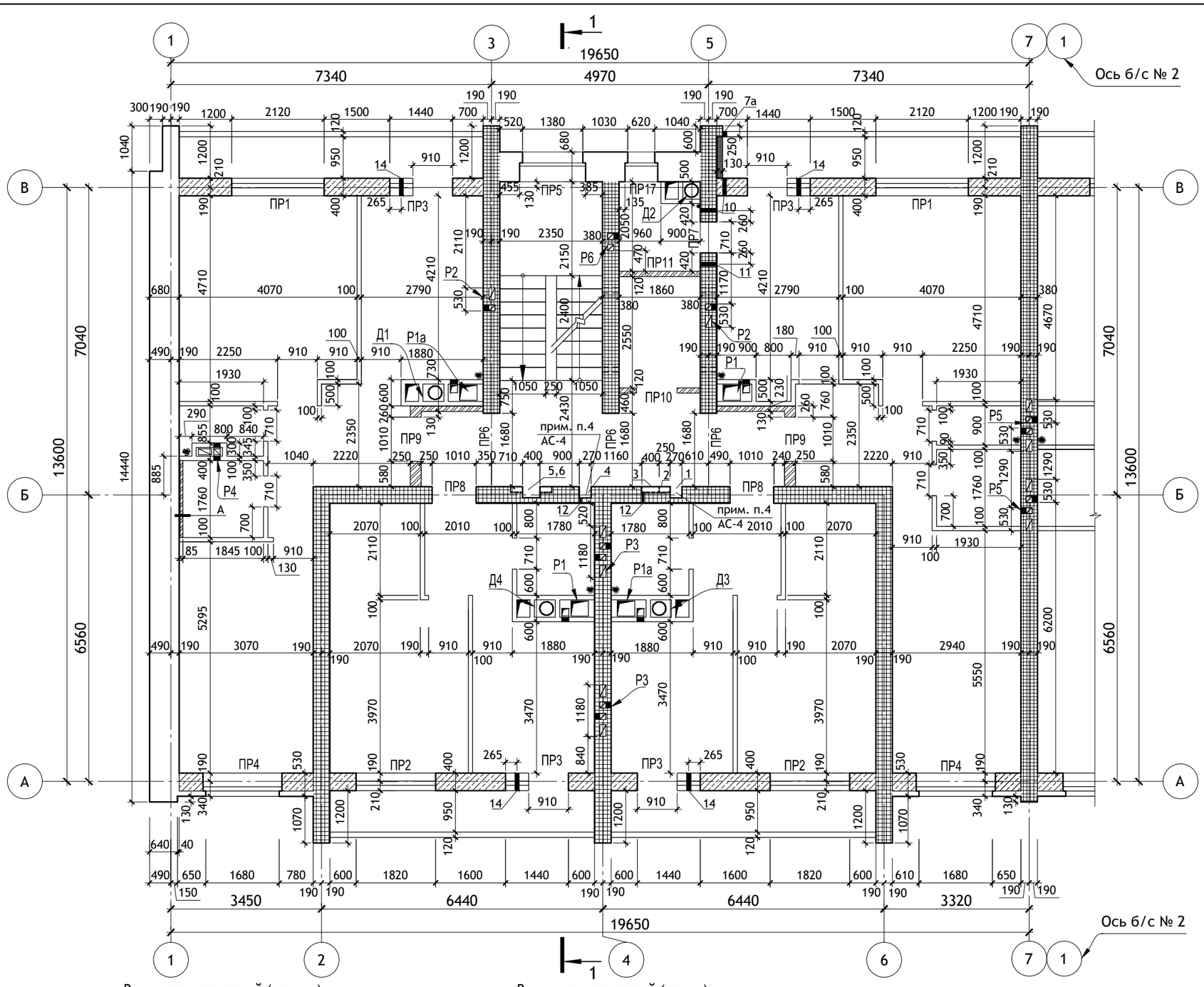

Ведомость отверстий (начало)

Ведомость отверстий (конец)

N°N° отв.	Размеры b x h, мм.	Отм. низа, м.	Назначение.	N°N° отв.	Размеры b x h, мм.	Отм. низа, м.	Назначение.
1	Штраба 270 х 260	-1,020	Водопров.	8	Гильза (см. ГСВ-)	+ 2,050	Газ
2	Ниша 920 х 990	+ 0,800 от ур. пола	Водопров.	9	Гильза (см. ГСВ-)	+ 2,350	Газ
3	Штраба 400 х 130	-0,080 от ур.пола	Водопров.	10	Гильза (см. ГСВ-)	+ 5,100	Газ
4	Штраба 270 х 260	-1,020	Водосток	11	Отверстие 100х100	+ 0,700 от ур. пола	Газ каждый этаж
5	Штраба 400 х 260	-1,020	Электро	12	Отверстие 50х50	- 0,080 от ур. пола	ВК каждый этаж
6	Ниша 920 х 990	+ 0,800 от ур. пола	Электро	13	Отверстие 300х200(h)	+ 2,035	Газ
7а / 7	Гильза (см. ГСВ-)	+ 0,150 / + 3,000	Газ	14	Отв. Ø 70	+ 0,650 от ур. пола	ОВ (АСИ-8а)

Схема блок-секций

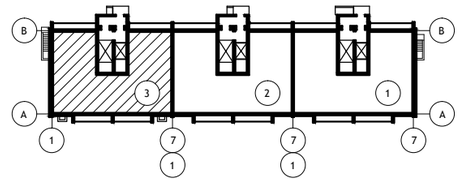

А

Кирпич на ребро — 65 мм
Воздушный зазор — 20 мм
Кирпичная стена наружная

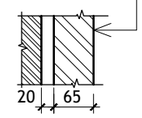

Условные обозначения

- Армированные участки стен
- Участки стен с вентканалами
- Стены из ячеистого бетона
- Кирпичные перегородки
- Перегородки из ячеистого бетона

ИЗМ.	КОЛ.УЧ	ЛИСТ	N ДОК.	ПОДПИСЬ	ДАТА
Директор		Керн В.Ф.			01.12.2020
ГИП		Беликов А.А.			01.12.2020
Разработал		Ставров Р.В.			01.12.2020

23/10/2020 - АС

10-ти этажный жилой дом №23 (по генплану) в микрорайоне Алтуховка Смоленского района.

Блок-секция № 3.

СТАДИЯ	ЛИСТ	ЛИСТОВ
П	5	

Кладочный план типового этажа.

ООО «Проект-сервис»

Унифлекс - ХКП - 1 слой ТУ 5774-001-17925162-99
Унифлекс- ХПП - 1 слой ТУ 5774-001-17925162-99
Огрунтовка праймером.
Стяжка из цементно-песчаного раствора М100 армированная сеткой из Ф3ВрI с яч. 200х200 - 50 мм
Керамзитовый гравий γ=600 кг/м³ (для создания уклона) - 20-180мм
Утеплитель "Техноплэкс" -100 мм.
Пароизоляция - 1 слой пергамина по ГОСТ 2697-83*
Ж/б плита покрытия -220 мм

Схема блок-секций

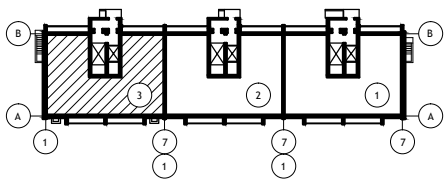

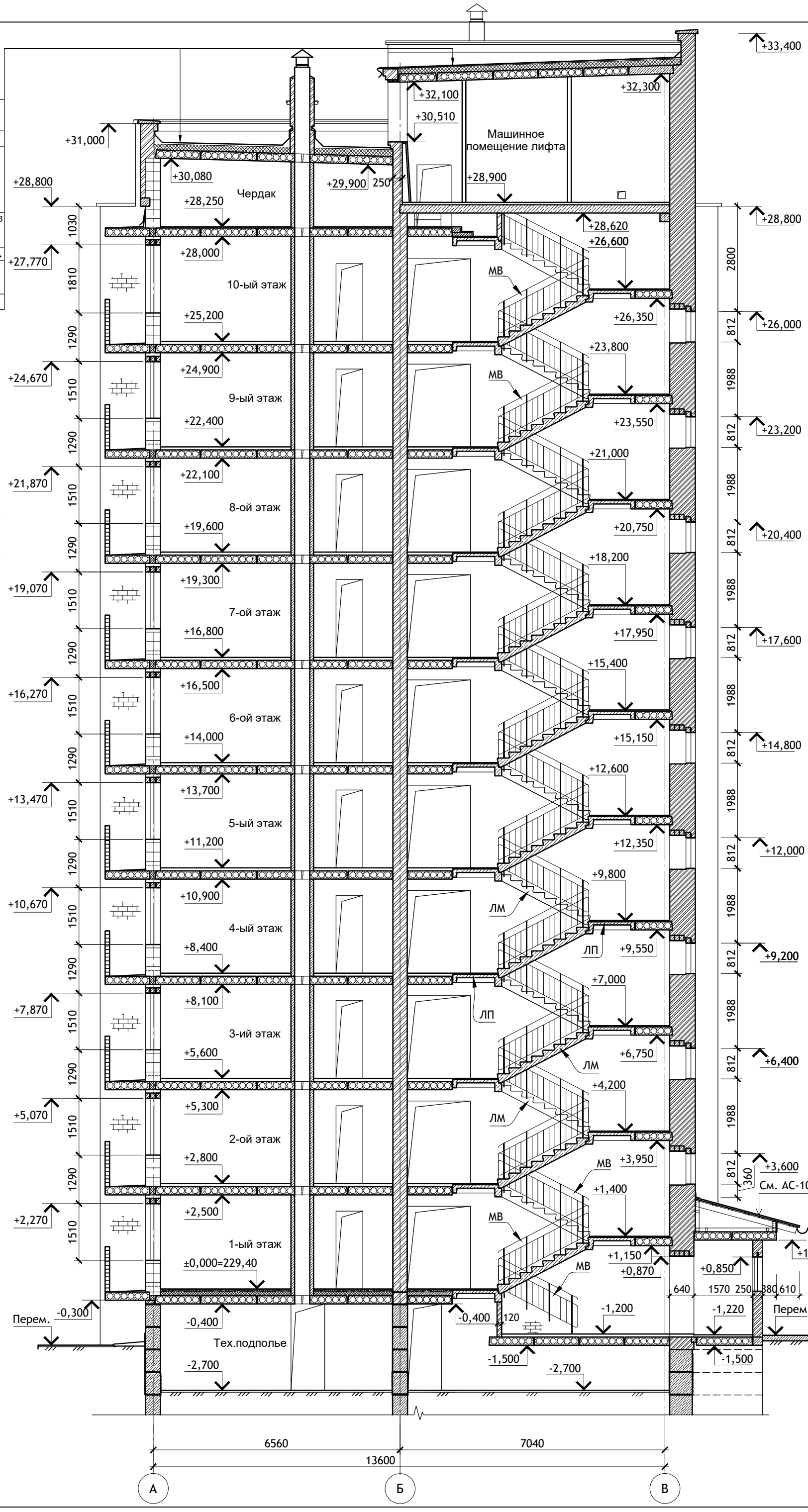

Директор	Керн В.Ф.				01.12.2020
ГИП	Беликов А.А.				01.12.2020
Разработал	Ставров Р.В.				01.12.2020

ИЗМ.	КОЛ.УЧ	ЛИСТ	N ДОК.	ПОДПИСЬ	ДАТА

23/10/2020

- АС

10-ти этажный жилой дом №23 (по генплану) в микрорайоне Алтуховка Смоленского района.

Блок-секция № 3.

Разрез 1-1.

СТАДИЯ	ЛИСТ	ЛИСТОВ
П	6	

ООО «Проект-сервис»

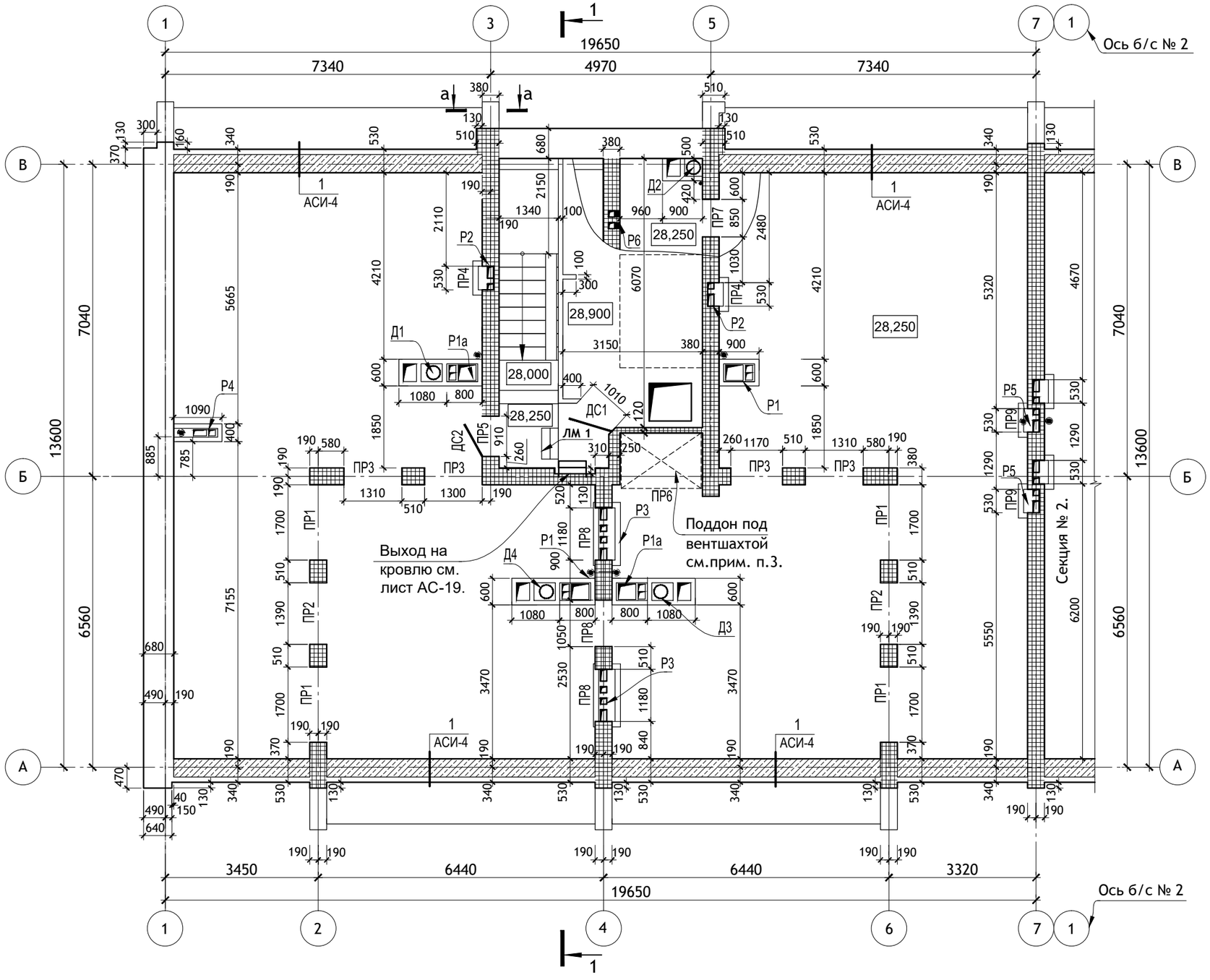

Схема блок-секций

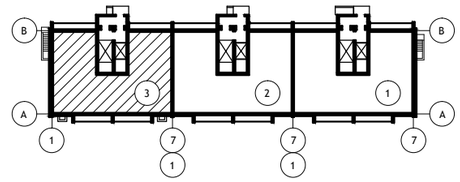

а-а

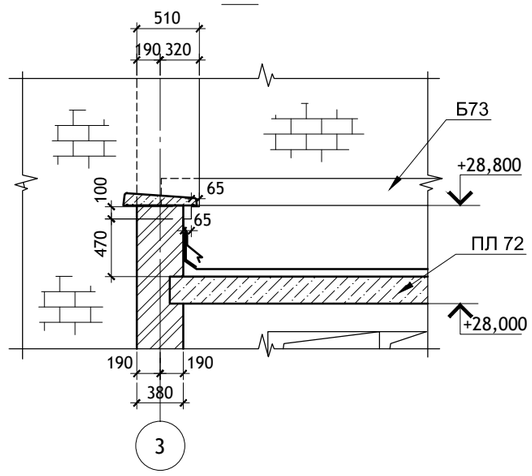

Условные обозначения

- Армированные участки стен
- Стены из ячеистого бетона
- Перегородки из ячеистого бетона

ПРИМЕЧАНИЯ :

1. Указания по кладке стен см. лист АСИ-2.
2. Перегородки узлов дымоудаления на чердаке выполнить из ячеисто - бетонных блоков с штукатуркой.
3. Поддон под вентшахтой сварить по месту из листовой стали δ=4 мм с размерами 1850 х 1250 х 200 (h).
   Окрасить атмосфероустойчивой эмалью за 2 раза по 1 слою грунтовки и установить на пол чердака на кирпичные столбики.
4. Ведомость перемычек см. лист АС-8.

ИЗМ.	КОЛ.УЧ	ЛИСТ	N ДОК.	ПОДПИСЬ	ДАТА
Директор		Керн В.Ф.			01.12.2020
ГИП		Беликов А.А.			01.12.2020
Разработал		Ставров Р.В.			01.12.2020

23/10/2020 - АС

10-ти этажный жилой дом №23 (по генплану) в микрорайоне Алтуховка Смоленского района.

Блок-секция № 3.

СТАДИЯ	ЛИСТ	ЛИСТОВ
П	7	

План чердака.

ООО «Проект-сервис»

Тип, кол-во.	Схема сечения.
ПР 1 4 шт.	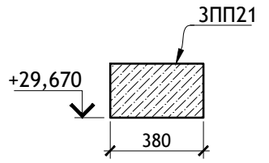
ПР 2 2 шт.	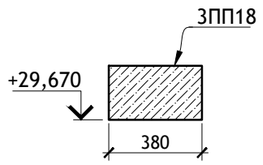
ПР 3 4 шт.	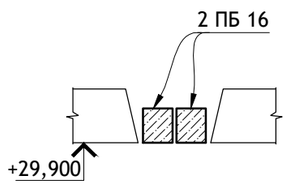
ПР 4 2 шт.	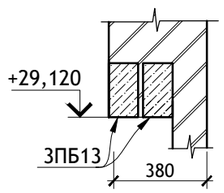
ПР 5 1 шт.	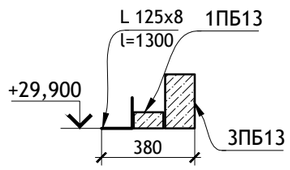

Тип, кол-во.	Схема сечения.
ПР 6 1 шт.	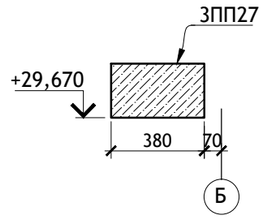
ПР 7 1 шт.	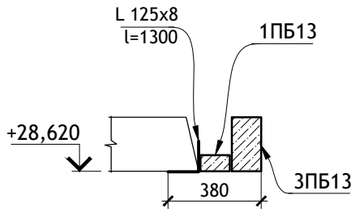
ПР 8 3 шт.	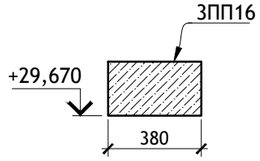
ПР 9 2 шт.	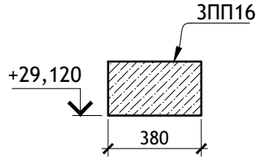

(учтены в б/с №2)

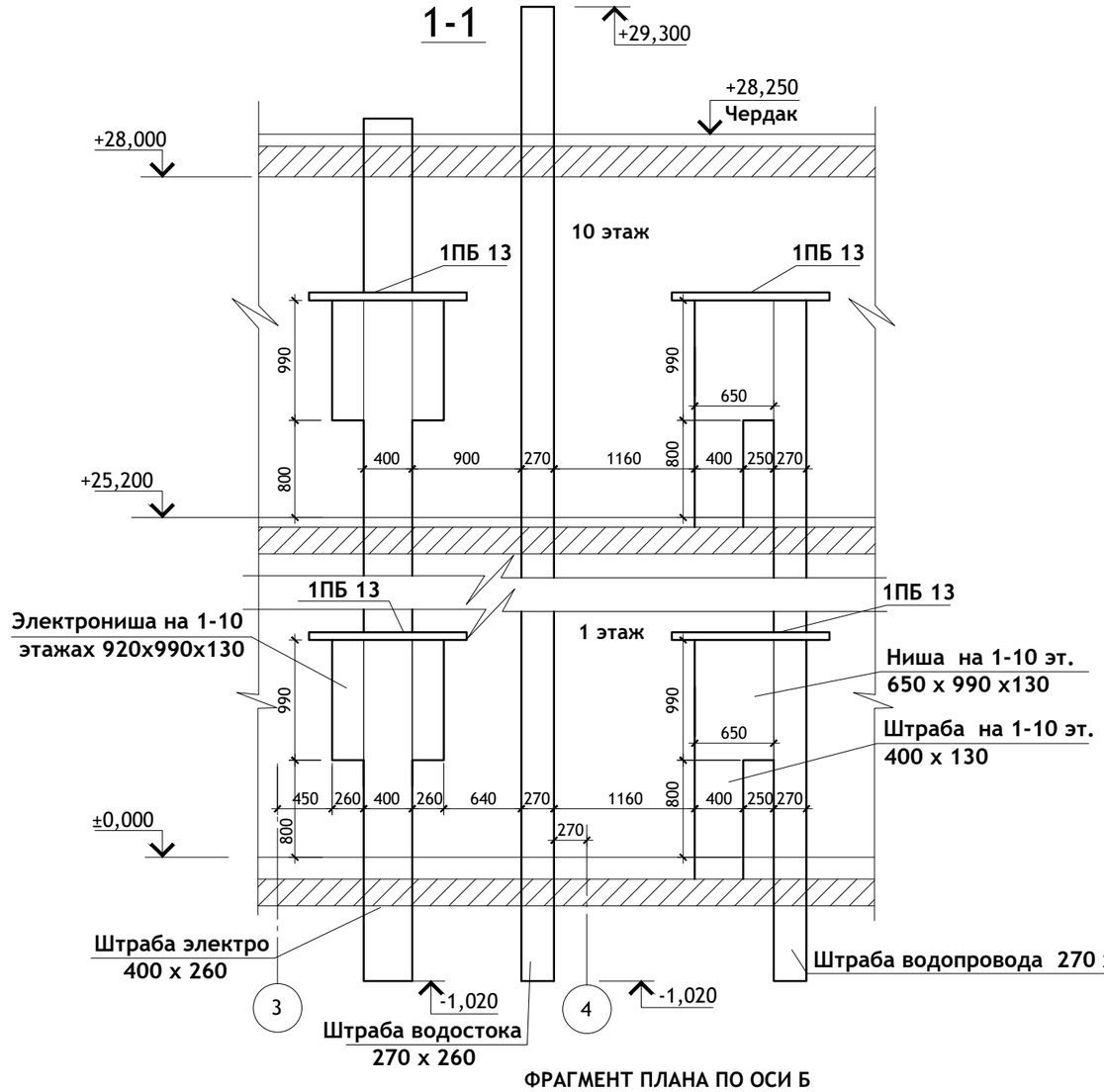

ФРАГМЕНТ ПЛАНА ПО ОСИ Б
С ЭЛЕКТРОНИШЕЙ, ВОДОСТОКОМ И ВОДОПРОВОДОМ.

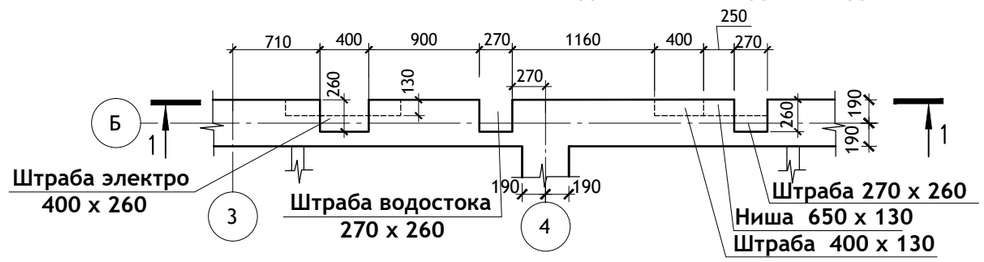

ИЗМ.	КОЛ.УЧ	ЛИСТ	N ДОК.	ПОДПИСЬ	ДАТА
Директор		Керн В.Ф.			01.12.2020
ГИП		Беликов А.А.			01.12.2020
Разработал		Ставров Р.В.			01.12.2020

23/10/2020 - АС

10-ти этажный жилой дом №23 (по генплану) в микрорайоне Алтуховка Смоленского района.

Блок-секция № 3.

СТАДИЯ	ЛИСТ	ЛИСТОВ
П	8	

Ведомость перемычек чердака, детали стен.

ООО «Проект-сервис»

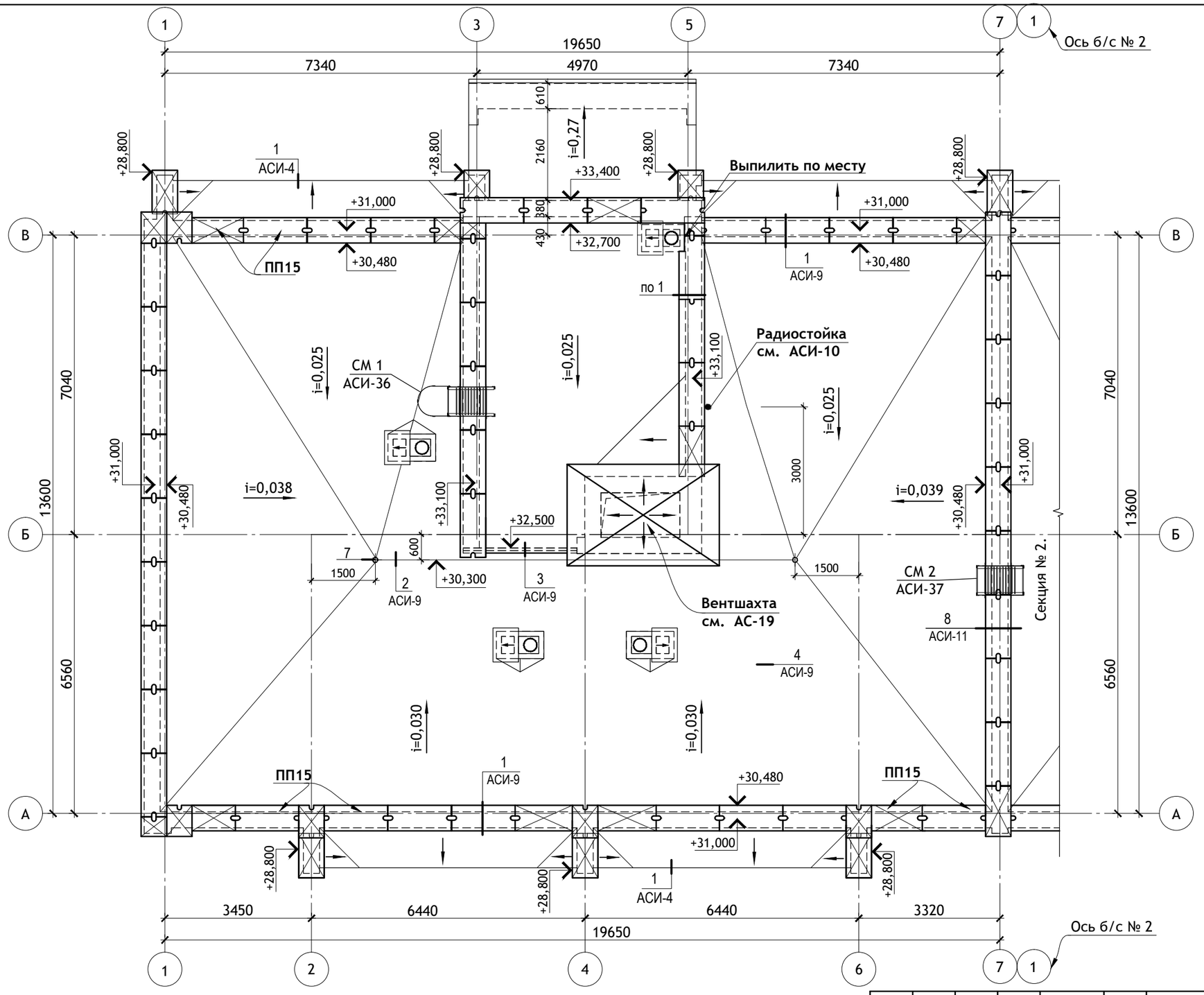

Схема блок-секций

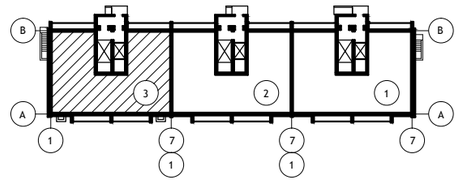

Условные обозначения:

Доборные участки
(резать по месту из целых плит)

ПРИМЕЧАНИЯ :

1. Узлы кровли разработаны в соответствии с требованиями СП 17.13330.2017.
2. Работы по устройству кровли выполнять только летом в сухую погоду.
3. Использование увлажненного теплоизоляционного материала не допускается.
4. Узлы кровли см. АСИ-9, 10, 11, 11а.
5. Отметки парапета уточнить по чертежам фасадов.
6. Плиты воздухозаборной шахты ПТ12.5-8.6 по серии 1.243.1-4 - 4 шт.

ИЗМ.	КОЛ.УЧ	ЛИСТ	N ДОК.	ПОДПИСЬ	ДАТА
Директор		Керн В.Ф.			01.12.2020
ГИП		Беликов А.А.			01.12.2020
Разработал		Ставров Р.В.			01.12.2020

23/10/2020 - АС

10-ти этажный жилой дом №23 (по генплану) в микрорайоне Алтуховка Смоленского района.

Блок-секция № 3.

СТАДИЯ	ЛИСТ	ЛИСТОВ
П	9	

План кровли.

ООО «Проект-сервис»

План кровли

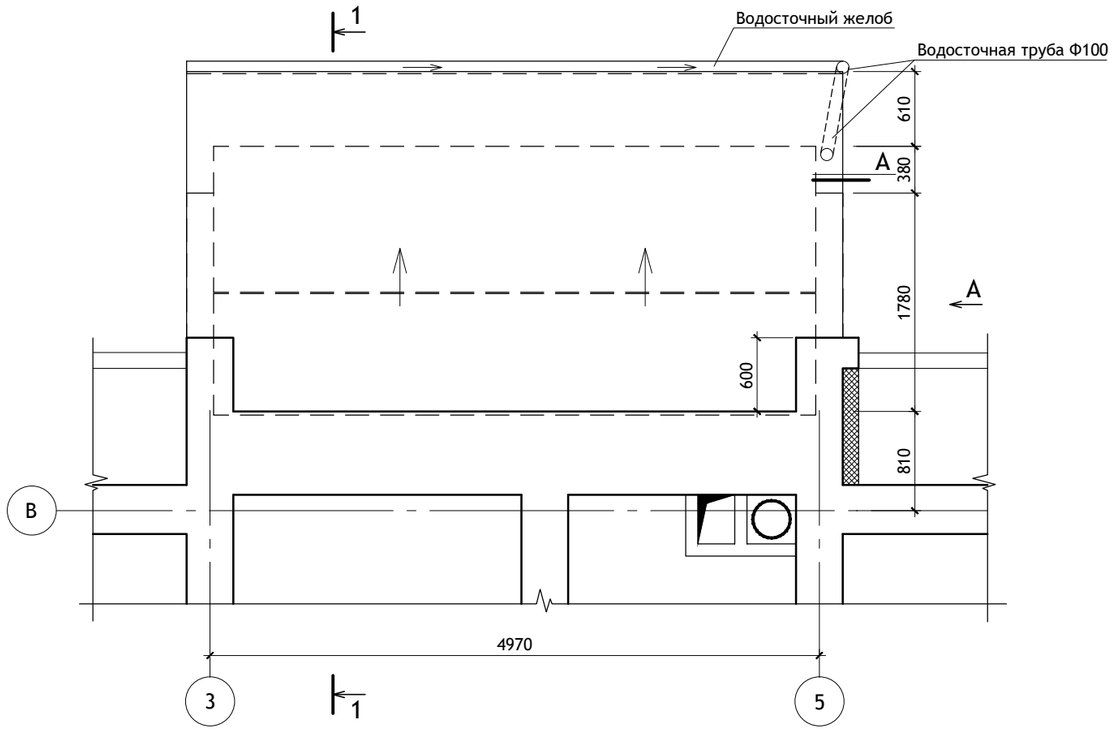

1 - 1

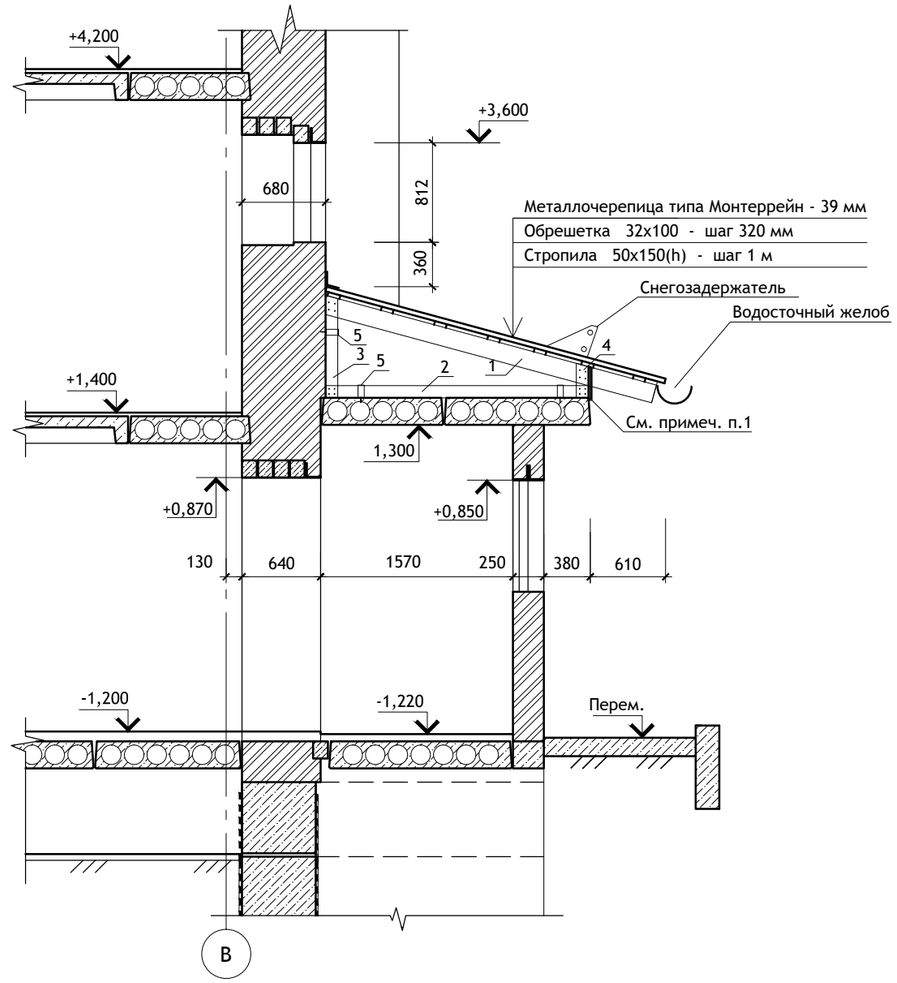

A

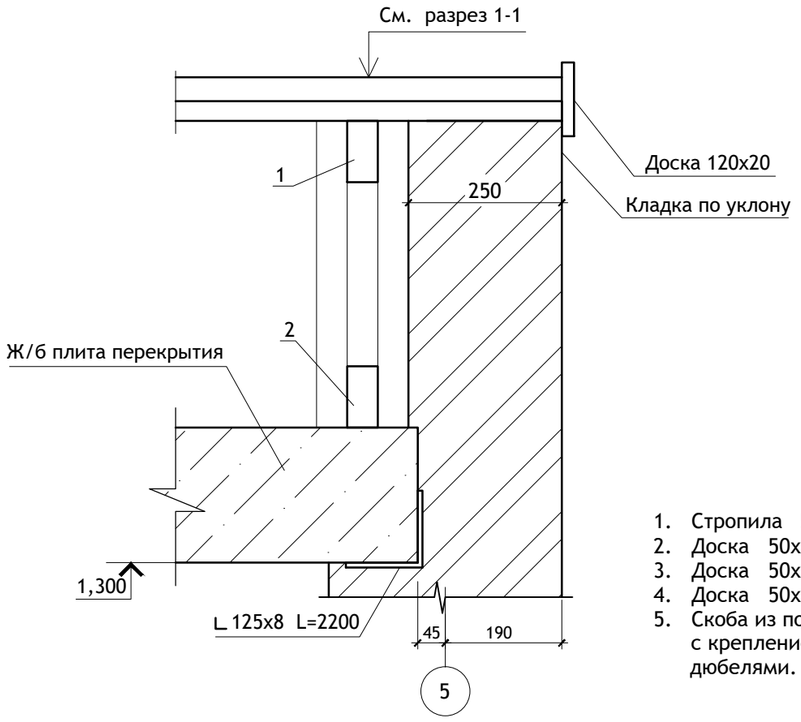

Вид А.

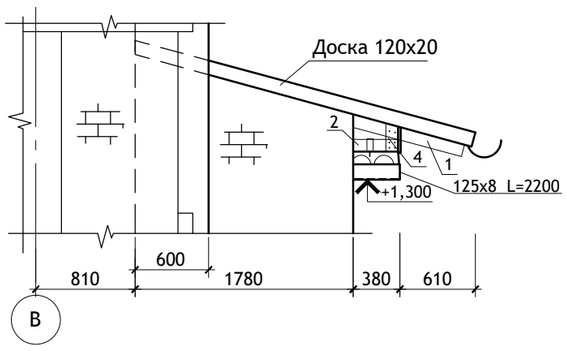

1. Стропила 50x150(h) L=2800 мм
2. Доска 50x150(h) L=2150 мм
3. Доска 50x150(h) L=830 мм
4. Доска 50x150(h) L=280 мм
5. Скоба из полосовой стали — 40x4 L=350 мм с креплением к плитам перекрытия и стенам дюбелями.

Примечания:

1. Все деревянные элементы должны быть защищены от возгорания путем глубокой пропитки антипиренами и антисептированы.

						23/10/2020	- АС
						10-ти этажный жилой дом №23 (по генплану) в микрорайоне Алтуховка Смоленского района.	
ИЗМ.	КОЛ.УЧ	ЛИСТ	N ДОК.	ПОДПИСЬ	ДАТА	Блок-секция № 3.	СТАДИЯ: П; ЛИСТ: 10; ЛИСТОВ:
Директор		Керн В.Ф.			01.12.2020		
ГИП		Беликов А.А.			01.12.2020		
Разработал		Ставров Р.В.			01.12.2020	Устройство кровли над входом.	ООО «Проект-сервис»

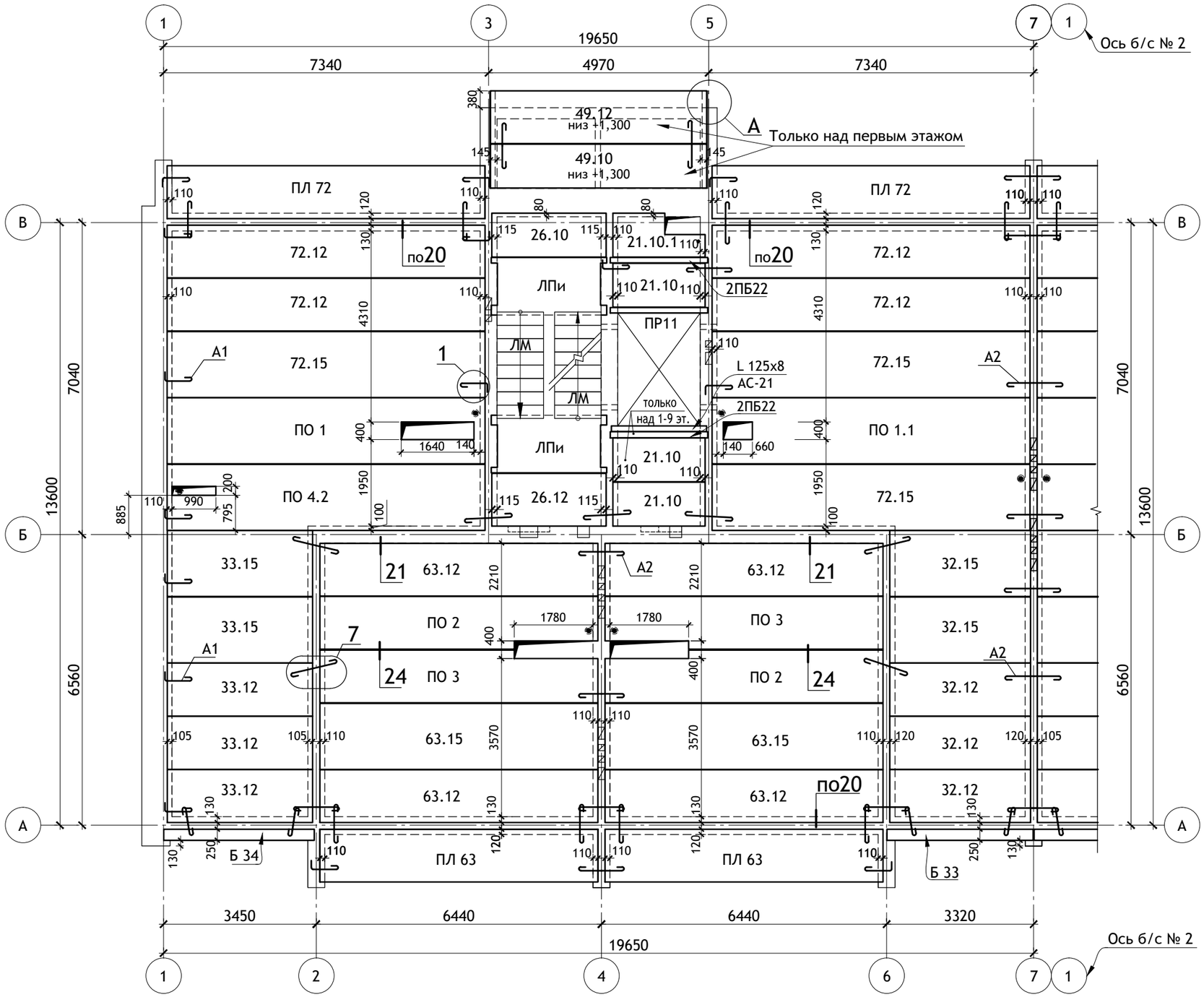

Схема блок-секций

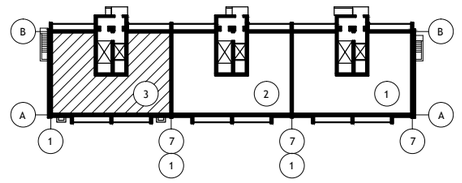

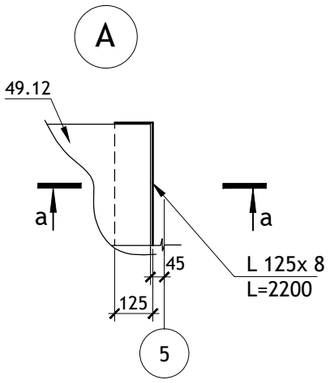

а-а

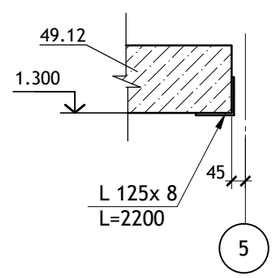

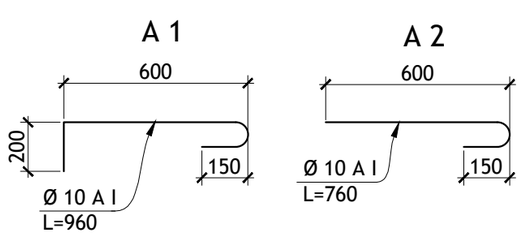

ПРИМЕЧАНИЯ :

1.Общие примечания см. лист АС.О-2.
2. Узлы 1, 7, 20, 21, 24 см. серию 2.140-1 вып. 1.

						23/10/2020		- АС
						10-ти этажный жилой дом №23 (по генплану) в микрорайоне Алтуховка Смоленского района.		
ИЗМ.	КОЛ.УЧ	ЛИСТ	N ДОК.	ПОДПИСЬ	ДАТА	Блок-секция № 3.	СТАДИЯ	ЛИСТ	ЛИСТОВ
Директор		Керн В.Ф.			01.12.2020		П	11	
ГИП		Беликов А.А.			01.12.2020				
Разработал		Ставров Р.В.			01.12.2020	План перекрытия над 1÷10 этажами.	ООО «Проект-сервис»		

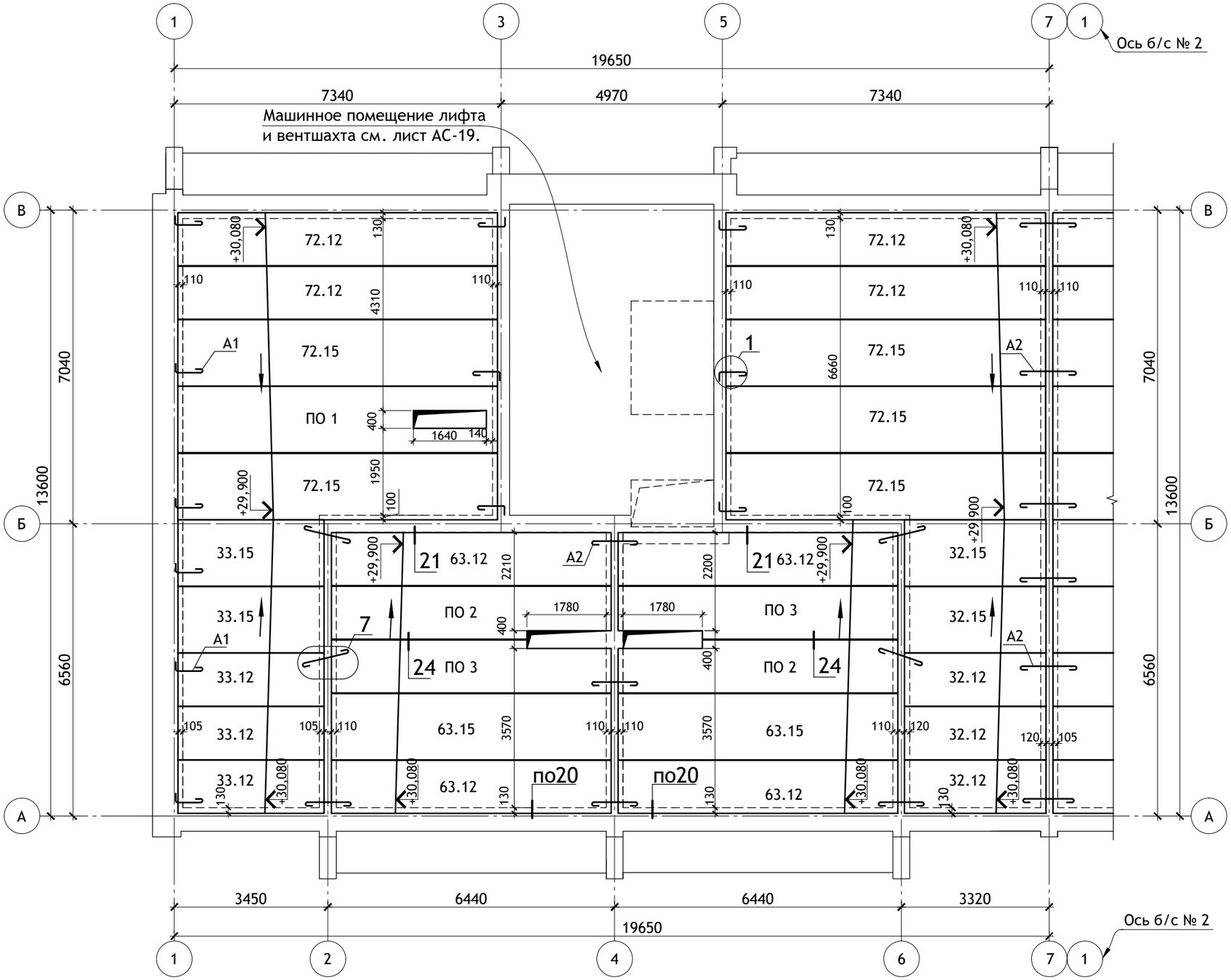

Схема блок-секций

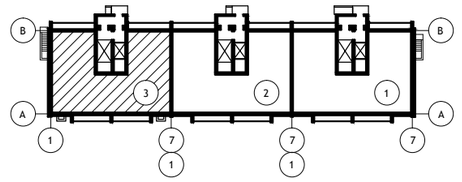

А 1

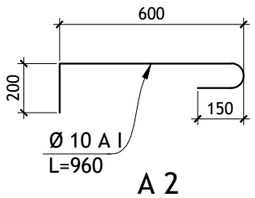

А 2

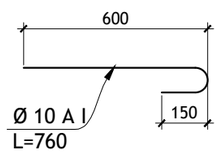

ПРИМЕЧАНИЯ :

1.Общие примечания см. лист АС.О-2.
2. Узлы 1, 7, 20, 21, 24 см. серию 2.140-1 вып. 1.

ИЗМ.	КОЛ.УЧ	ЛИСТ	N ДОК.	ПОДПИСЬ	ДАТА
Директор		Керн В.Ф.			01.12.2020
ГИП		Беликов А.А.			01.12.2020
Разработал		Ставров Р.В.			01.12.2020

23/10/2020 - АС

10-ти этажный жилой дом №23 (по генплану) в микрорайоне Алтуховка Смоленского района.

Блок-секция № 3.

СТАДИЯ	ЛИСТ	ЛИСТОВ
П	12	

План покрытия.

ООО «Проект-сервис»

Тип, кол-во.	Схема сечения.
ПР 1 2 шт. (2) шт.	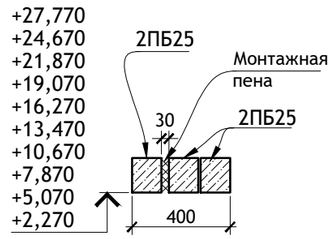
ПР 2 2 шт. (2) шт.	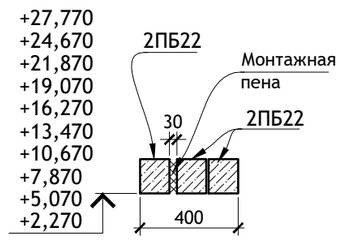
ПР 3 4 шт. (4) шт.	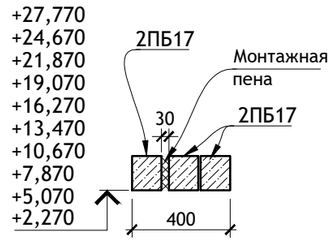
ПР 4 2 шт. (2) шт.	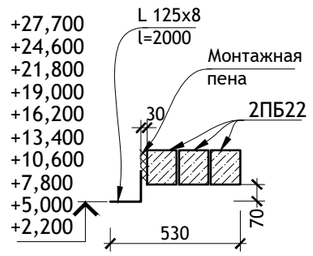

Тип, кол-во.	Схема сечения.
ПР 5 0 шт. (1) шт.	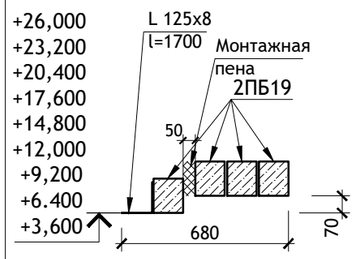
ПР 6 3 шт. (3) шт.	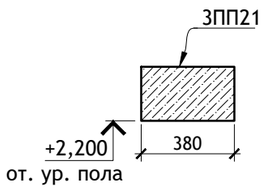
ПР 7 0 шт. (1) шт.	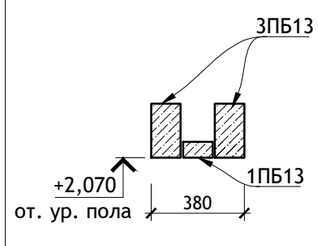
ПР 8 2 шт. (2) шт.	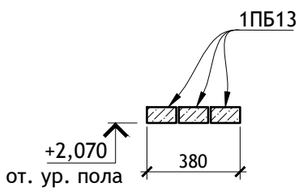

Тип, кол-во.	Схема сечения.
ПР 9 2 шт. (2) шт.	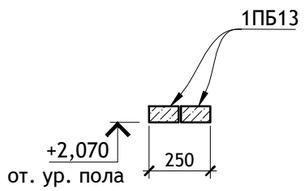
ПР 10 2 шт. (1) шт.	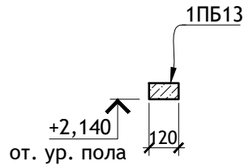
ПР 11 1 шт. (1) шт.	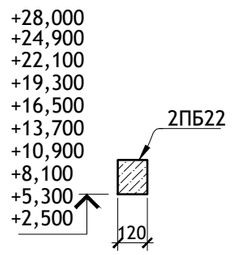
ПР 12 1 шт. (0) шт.	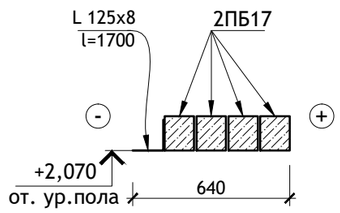

Тип, кол-во.	Схема сечения.
ПР 13 1 шт. (0) шт.	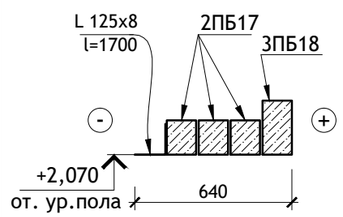
ПР 14 1 шт. (0) шт.	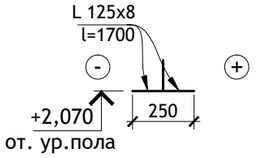
ПР 15 1 шт. (0) шт.	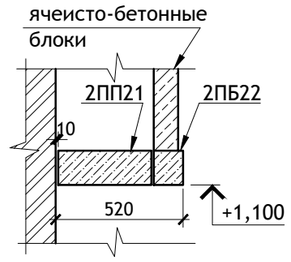
ПР 16 1 шт. (0) шт.	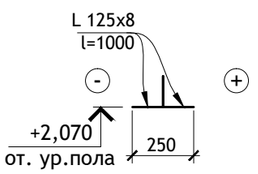

Тип, кол-во.	Схема сечения.
ПР 17 0 шт. (1) шт.	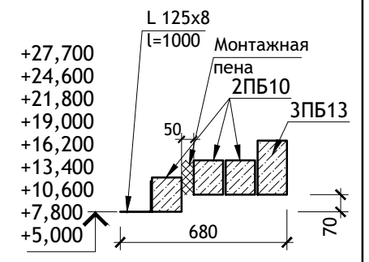
ПР 18 1 шт. (0) шт.	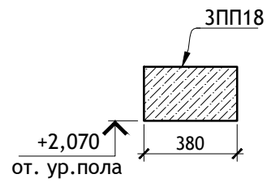

2 шт. - количество на 1 эт.
(2) шт. - колич. на тип. эт.

Над проемами в перегородках из ячеистых блоков.

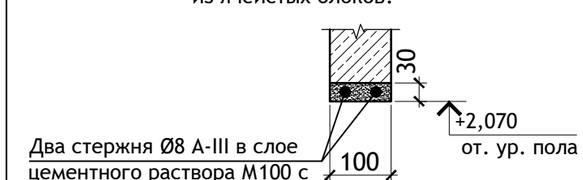

Общий расход арматуры - 415 м.п.

ИЗМ.	КОЛ.УЧ	ЛИСТ	N ДОК.	ПОДПИСЬ	ДАТА
Директор		Керн В.Ф.			01.12.2020
ГИП		Беликов А.А.			01.12.2020
Разработал		Ставров Р.В.			01.12.2020

23/10/2020 - АС

10-ти этажный жилой дом №23 (по генплану) в микрорайоне Алтуховка Смоленского района.

Блок-секция № 3.

СТАДИЯ	ЛИСТ	ЛИСТОВ
П	13	

Ведомость перемычек.

ООО «Проект-сервис»

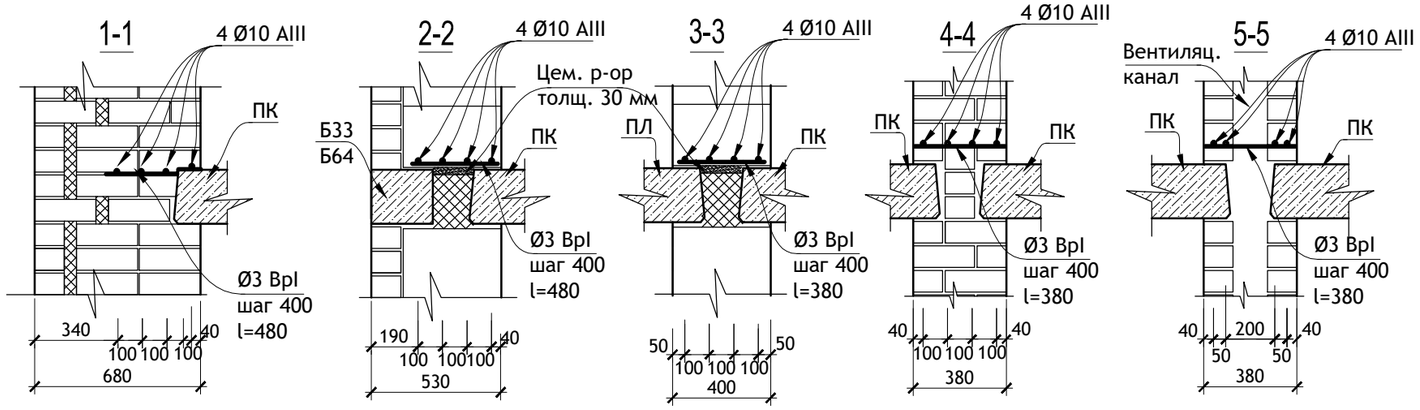

План арматурного пояса.

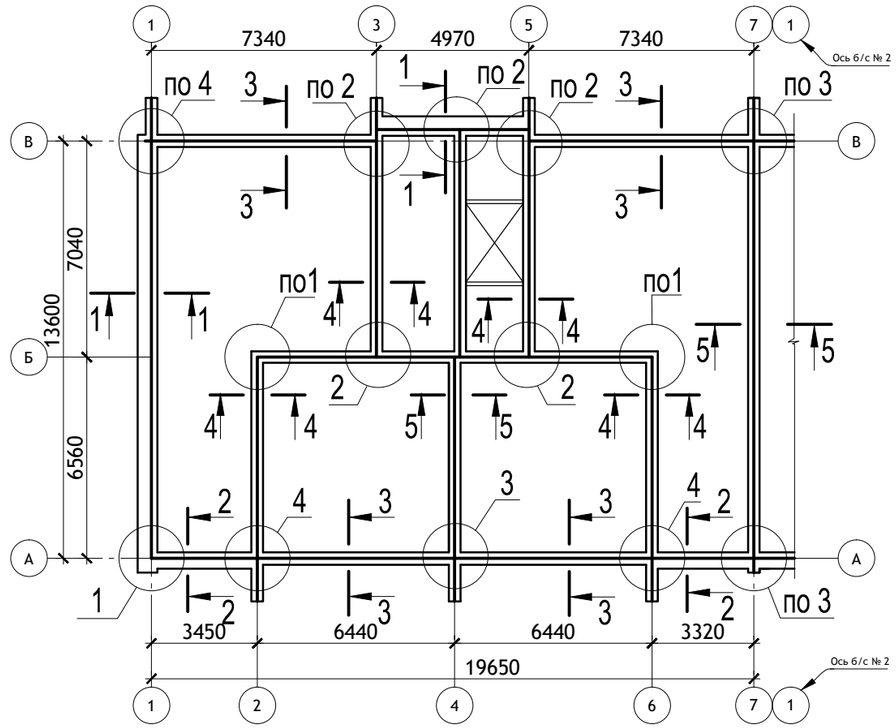

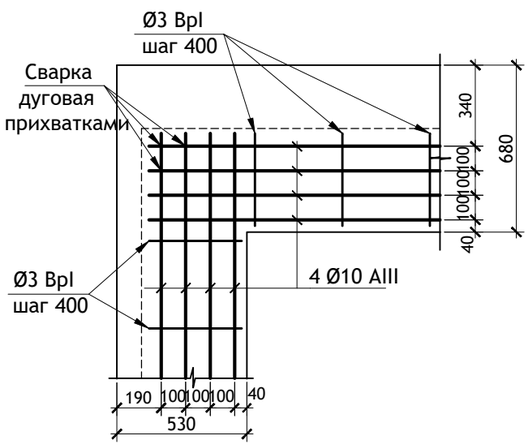

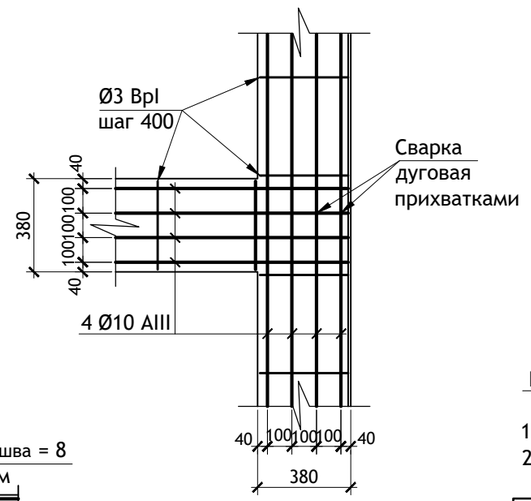

Деталь стыка.

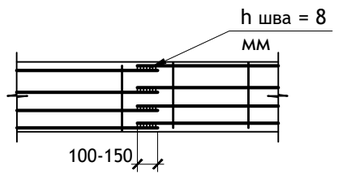

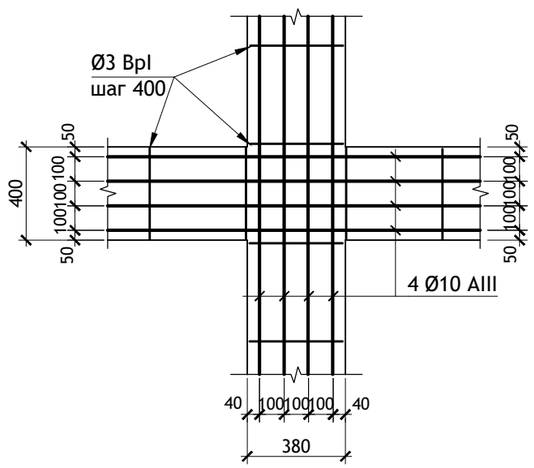

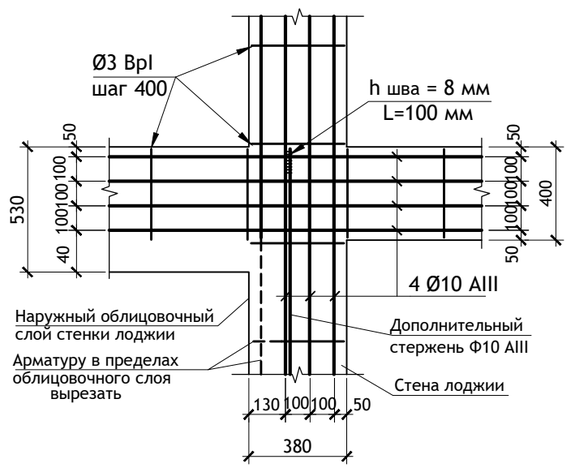

ПРИМЕЧАНИЯ :

1. Данный лист читать совместно с листом АС-15.
2. Арматурный пояс в уровне 1 этажа учтен в разделе АСО.

Поз.	Обозначение.	Наименование.	Кол. ед.		Масса ед., кг.	Примеч.
			на1эт.	всего		
		Арматурные пояса				
	ГОСТ 34027-2016	Ø 10 A III, пог. м	470	2350	0,617	см.п.2 примечания
	ГОСТ 6727-80*	Ø 3 Bp I, пог. м	117	585	0,052	см.п.2 примечания

ИЗМ.	КОЛ.УЧ	ЛИСТ	N ДОК.	ПОДПИСЬ	ДАТА
Директор		Керн В.Ф.			01.12.2020
ГИП		Беликов А.А.			01.12.2020
Разработал		Ставров Р.В.			01.12.2020

23/10/2020 - АС

10-ти этажный жилой дом №23 (по генплану) в микрорайоне Алтуховка Смоленского района.

Блок-секция № 3.

СТАДИЯ	ЛИСТ	ЛИСТОВ
П	14	

План арматурного пояса.

ООО «Проект-сервис»

А-А

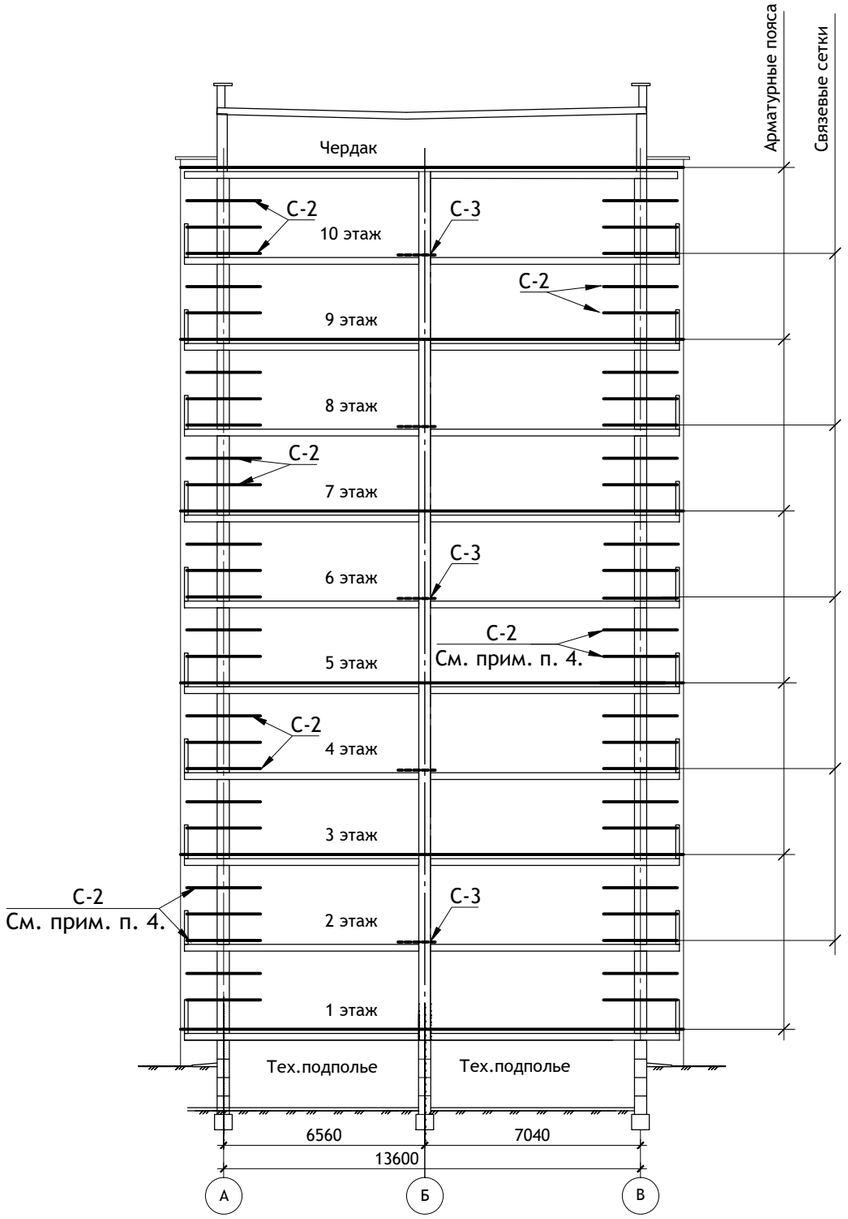

План связевых сеток.

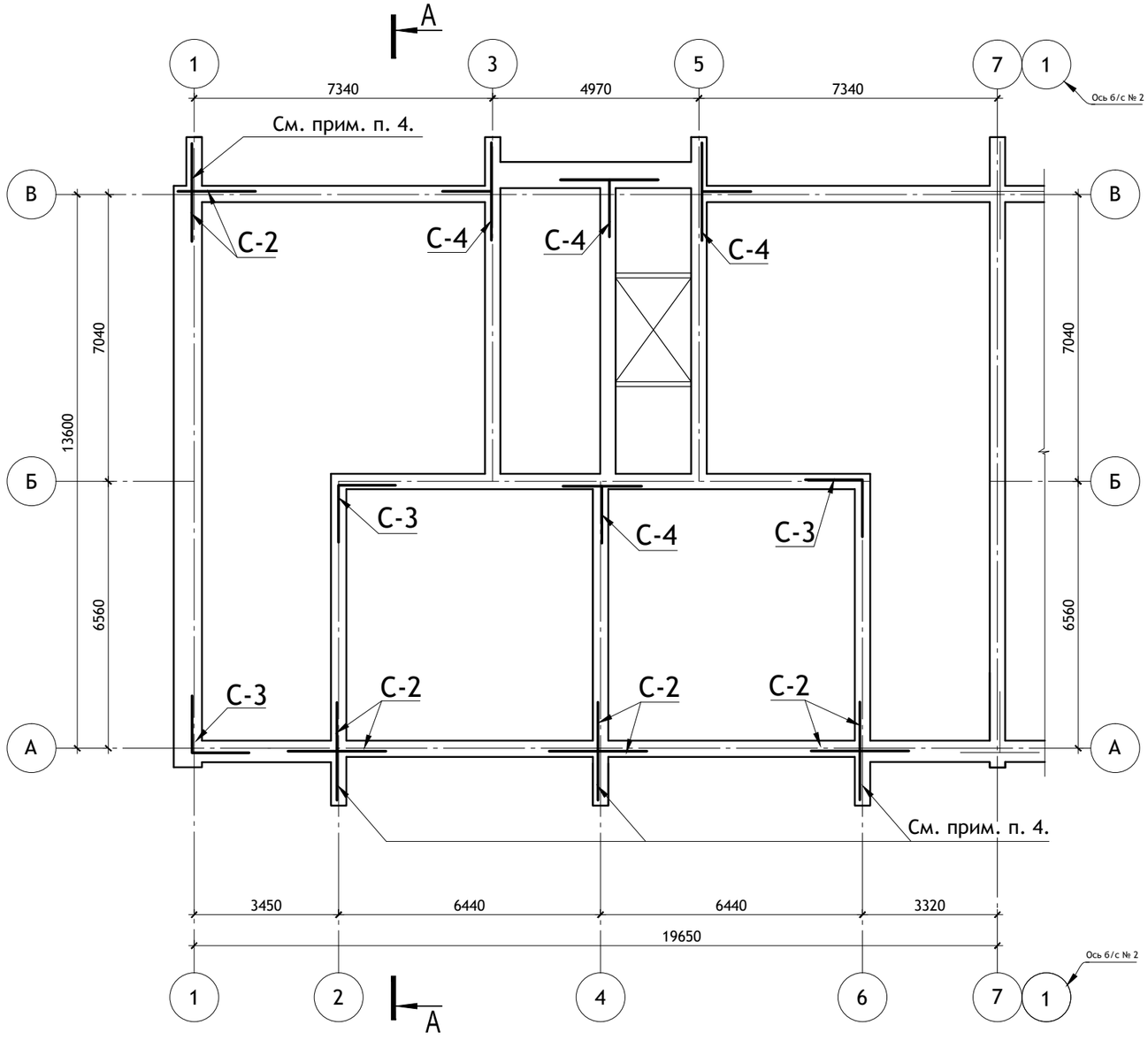

ПРИМЕЧАНИЯ :

1. Арматурные пояса из 4Ø 10 А III (продольная) и Ø3 Вр I (поперечная) укладываются по периметру наружных и внутренних стен над подвалом, 2, 4, 6, 8 и 10 этажами.
   До укладки арматура должна быть вытянута и очищена.
   Стыкование продольной арматуры осуществляется путем перепуска на 10-15 см со сваркой фланговым швом h=8 мм.
2. Арматуру укладывать в слое густого цементного раствора марки "100" в толщине шва.
3. Связевые сетки С-2, С-3, С-4 укладывать в уровне плит 1, 3, 5, 7, 9 этажей.
4. Дополнительно укладывать сетки С-2 в трех уровнях на этаже по схеме на сеч. А-А.
5. Данный лист читать совместно с листом АС-14.

ИЗМ.	КОЛ.УЧ	ЛИСТ	N ДОК.	ПОДПИСЬ	ДАТА
Директор		Керн В.Ф.			01.12.2020
ГИП		Беликов А.А.			01.12.2020
Разработал		Ставров Р.В.			01.12.2020

23/10/2020 - АС

10-ти этажный жилой дом №23 (по генплану) в микрорайоне Алтуховка Смоленского района.

Блок-секция № 3.

СТАДИЯ	ЛИСТ	ЛИСТОВ
П	15	

План связевых сеток.

ООО «Проект-сервис»

Р 1 (Р 1а).

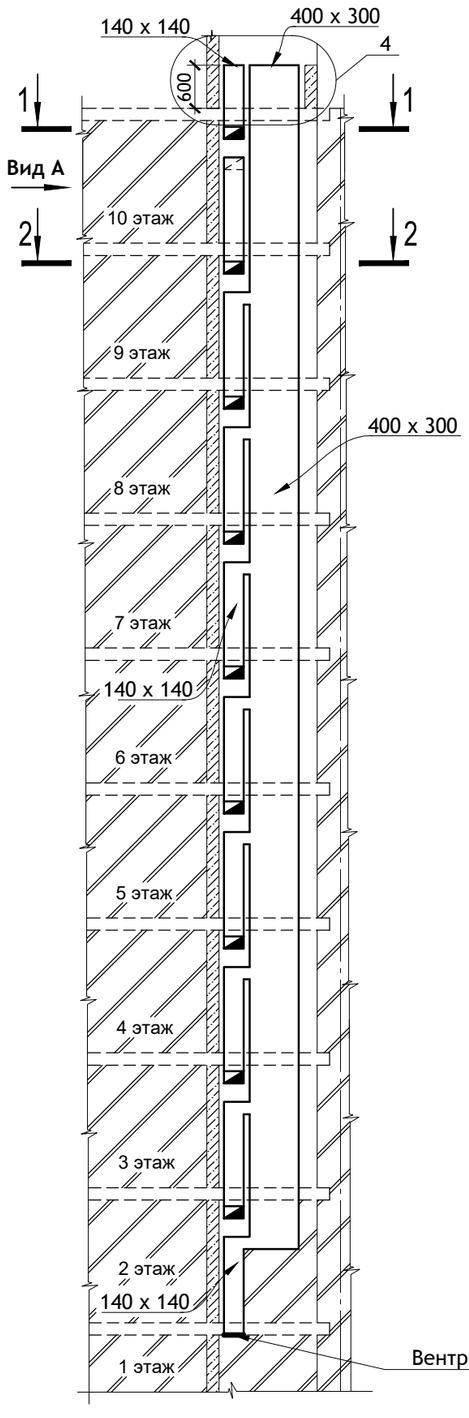

Вид А.

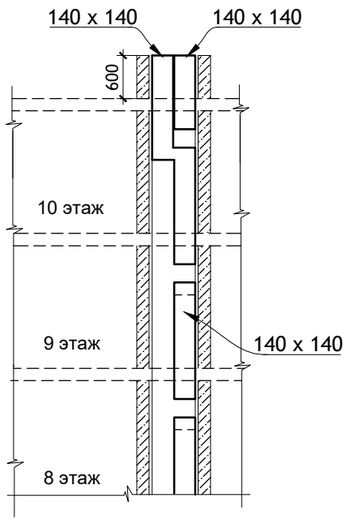

Р 2

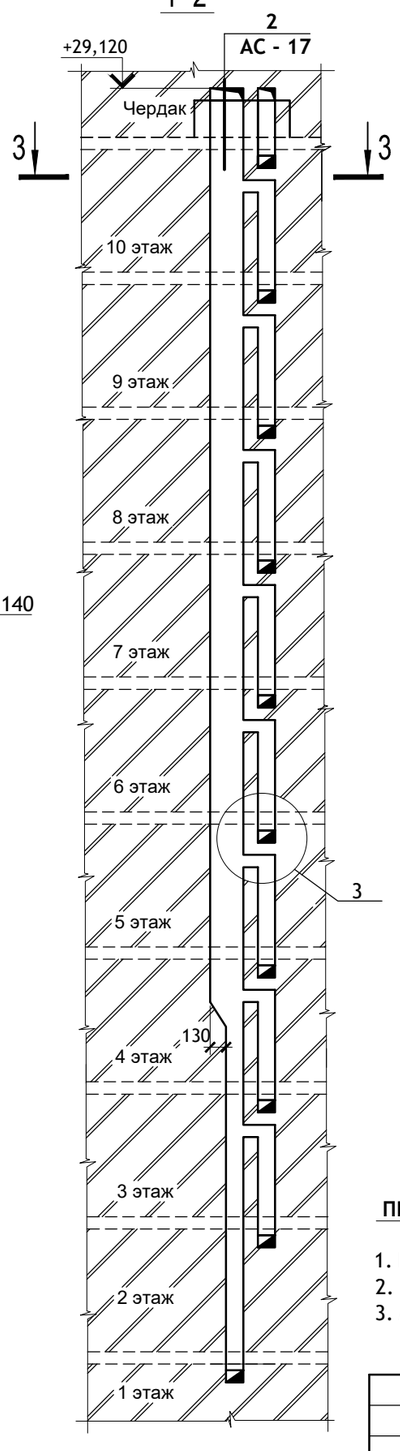

1-1

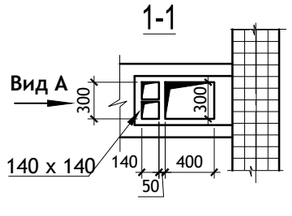

2-2

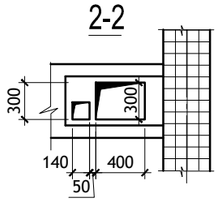

3-3

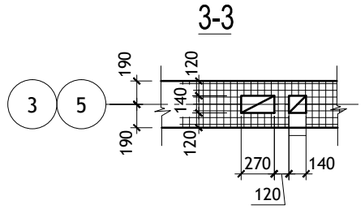

4

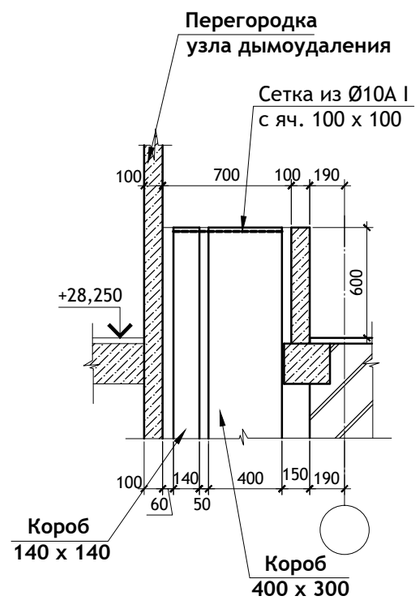

3

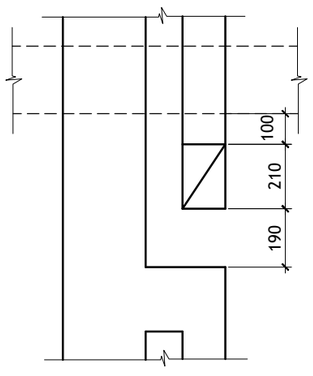

ПРИМЕЧАНИЯ :

1. Развертка вентканалов Р1а зеркальна Р1.
2. Венткороба в развертках Р1, Р1а выполнять из оцинкованной кровельной стали.
3. Монтаж венткоробов выполнять до кладки перегородок.

ИЗМ.	КОЛ.УЧ	ЛИСТ	N ДОК.	ПОДПИСЬ	ДАТА
Директор		Керн В.Ф.			01.12.2020
ГИП		Беликов А.А.			01.12.2020
Разработал		Ставров Р.В.			01.12.2020

23/10/2020 - АС

10-ти этажный жилой дом №23 (по генплану) в микрорайоне Алтуховка Смоленского района.

Блок-секция № 3.

СТАДИЯ	ЛИСТ	ЛИСТОВ
П	16	

Развертки стен с вентканалами (начало).

ООО «Проект-сервис»

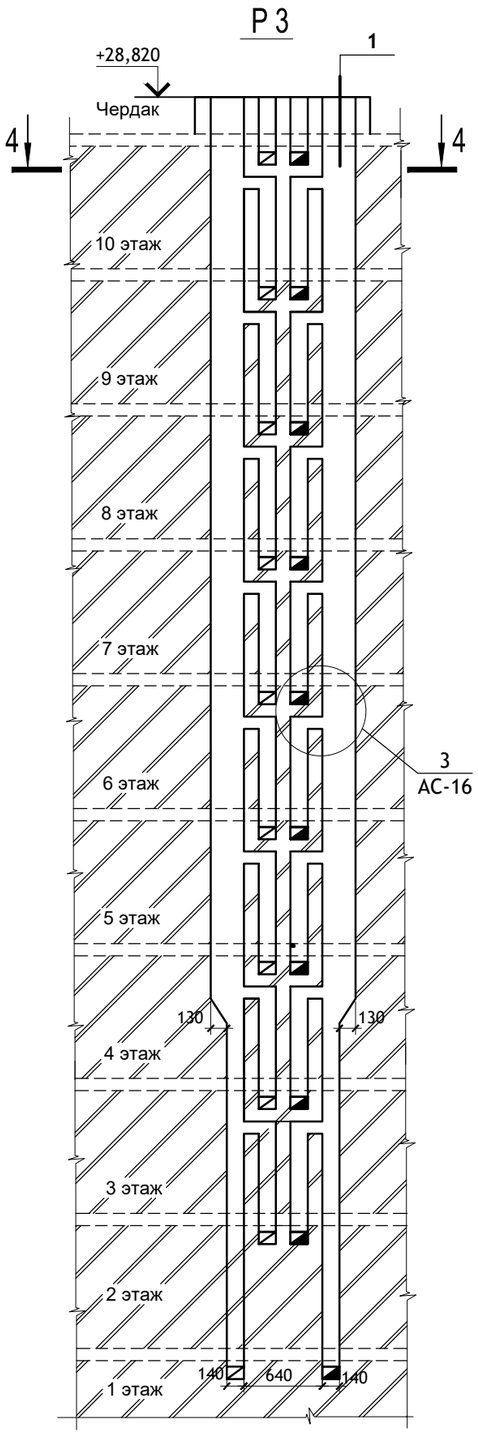

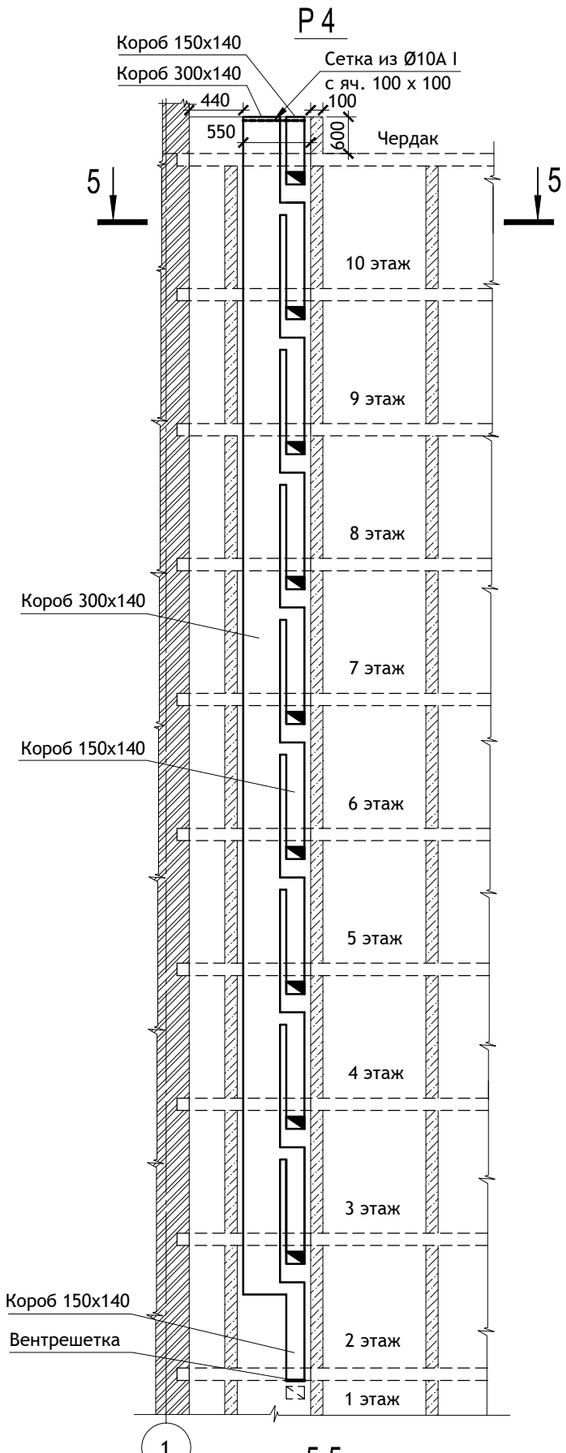

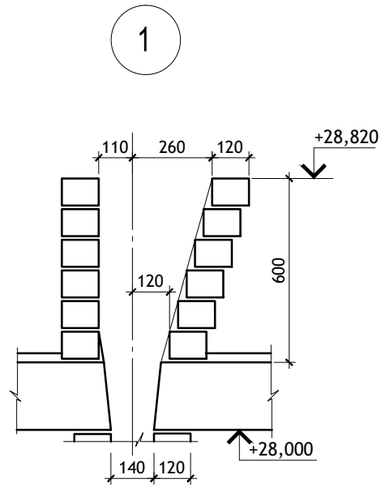

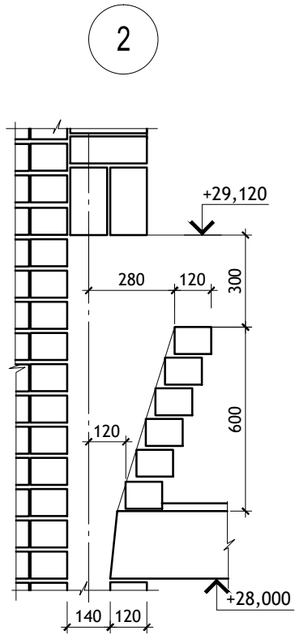

ПРИМЕЧАНИЯ :

1. Внутренние поверхности каналов необходимо швабровать глиняно-песчаным жидким раствором.
2. Околотые поверхности кирпича не допускается обращать внутрь канала.
3. Горизонтальные и вертикальные швы кладки следует тщательно заполнять раствором.

						23/10/2020	- АС
						10-ти этажный жилой дом №23 (по генплану) в микрорайоне Алтуховка Смоленского района.	
ИЗМ.	КОЛ.УЧ	ЛИСТ	N ДОК.	ПОДПИСЬ	ДАТА		
Директор		Керн В.Ф.			01.12.2020	Блок-секция № 3.	СТАДИЯ: П; ЛИСТ: 17; ЛИСТОВ:
ГИП		Беликов А.А.			01.12.2020		
Разработал		Ставров Р.В.			01.12.2020		
						Развертки стен с вентканалами (продолжение).	ООО «Проект-сервис»

Р 5

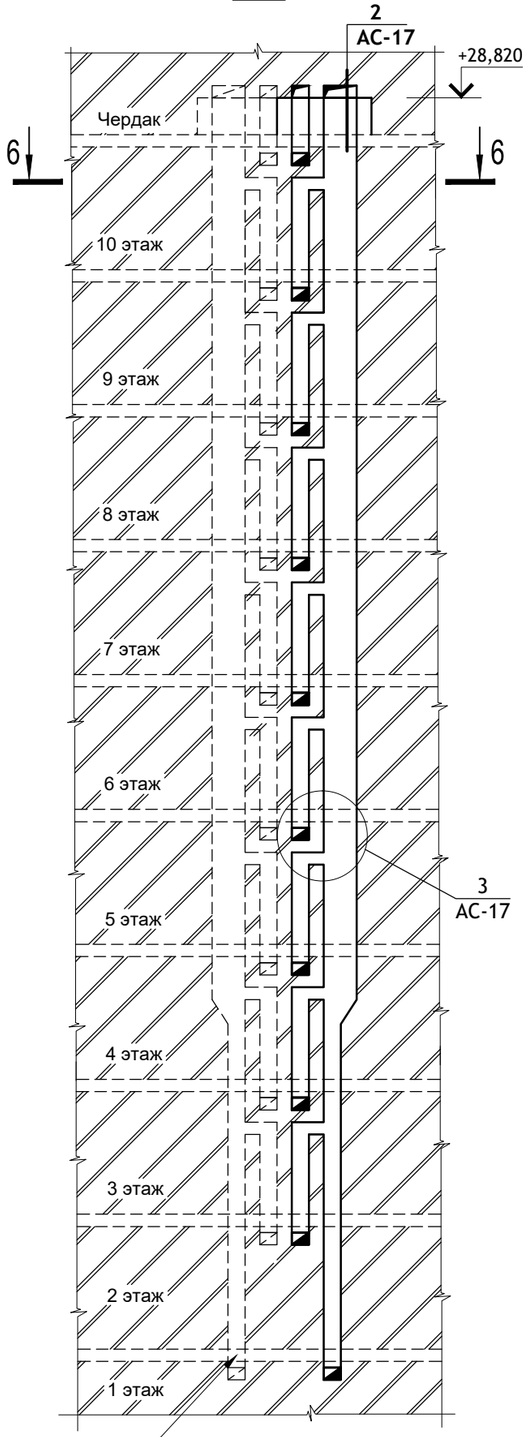

Вентканал
блок-секции №2

6-6

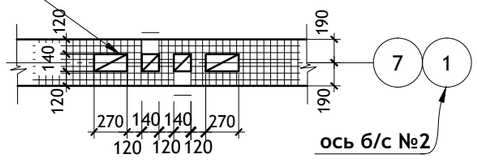

Р 6

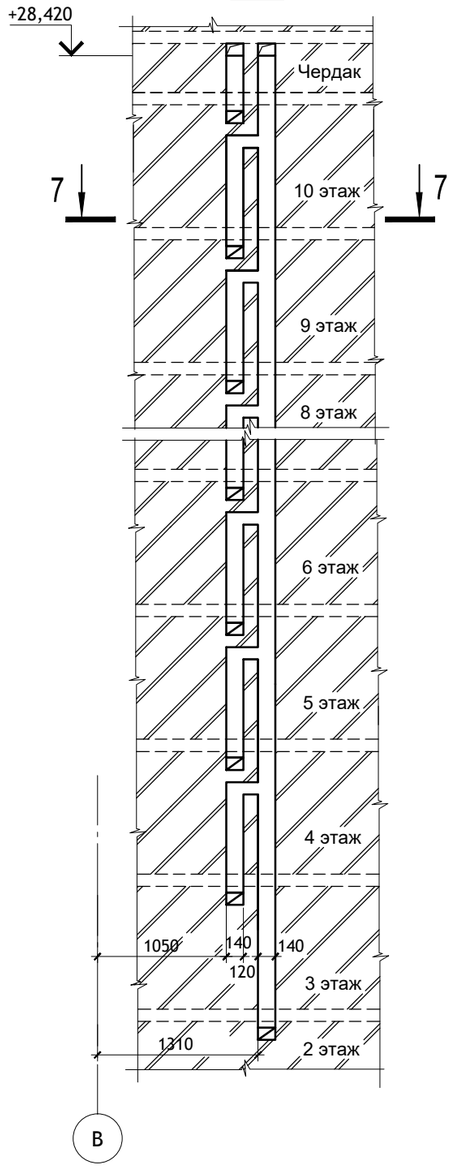

7-7

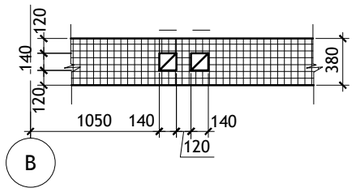

ПРИМЕЧАНИЯ :

1. Внутренние поверхности каналов необходимо швабровать глиняно-песчаным жидким раствором.
2. Околотые поверхности кирпича не допускается обращать внутрь канала.
3. Горизонтальные и вертикальные швы кладки следует тщательно заполнять раствором.

						23/10/2020	- АС
						10-ти этажный жилой дом №23 (по генплану) в микрорайоне Алтуховка Смоленского района.	
ИЗМ.	КОЛ.УЧ	ЛИСТ	N ДОК.	ПОДПИСЬ	ДАТА		
Директор		Керн В.Ф.			01.12.2020	Блок-секция № 3.	СТАДИЯ: П; ЛИСТ: 18; ЛИСТОВ:
ГИП		Беликов А.А.			01.12.2020		
Разработал		Ставров Р.В.			01.12.2020		
						Развертки стен с вентканалами (окончание).	ООО «Проект-сервис»

ПЛАН МАШИННОГО ПОМЕЩЕНИЯ ЛИФТА.

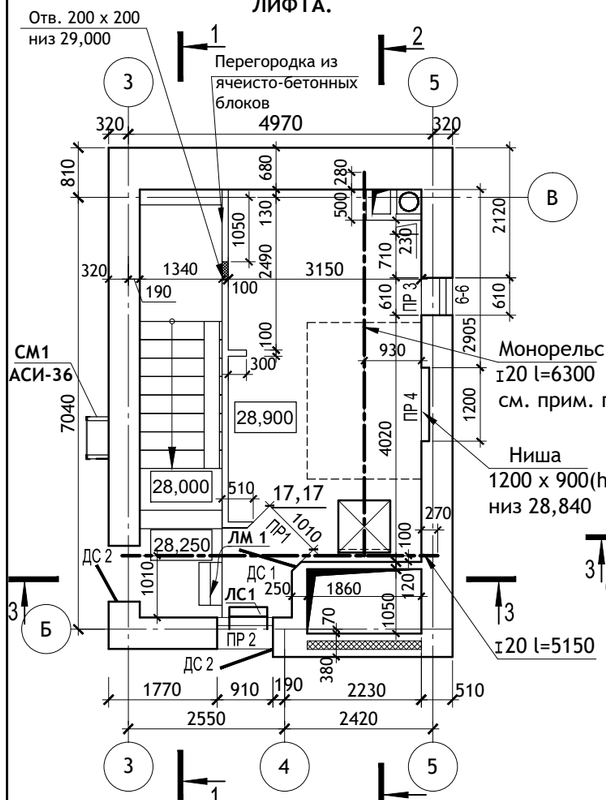

ПЛАН ПЕРЕКРЫТИЯ НА ОТМ.28,900.

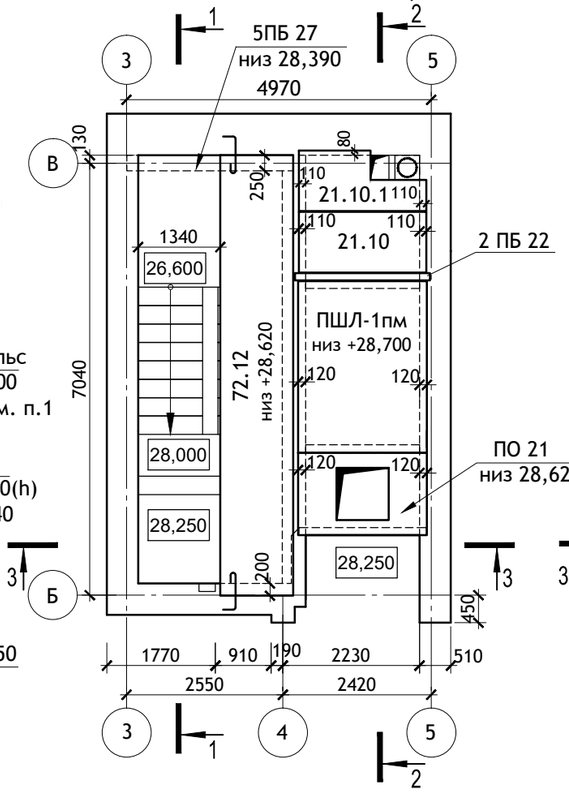

ПЛАН ПОКРЫТИЯ.

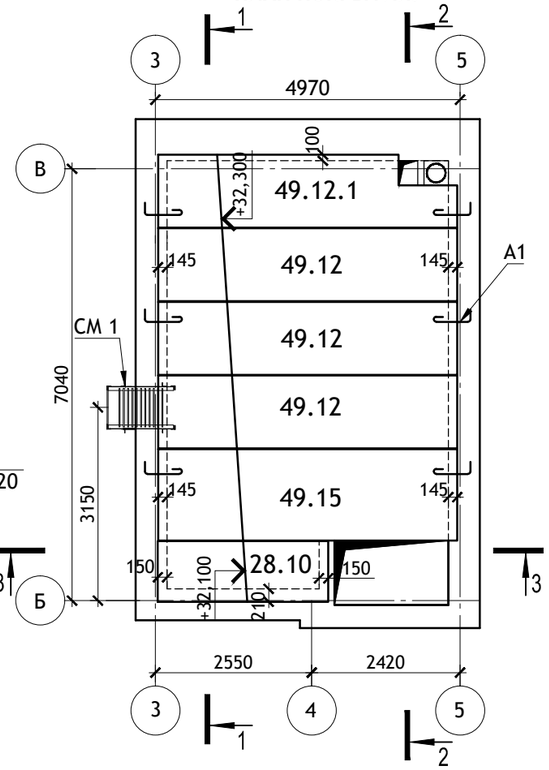

1-1

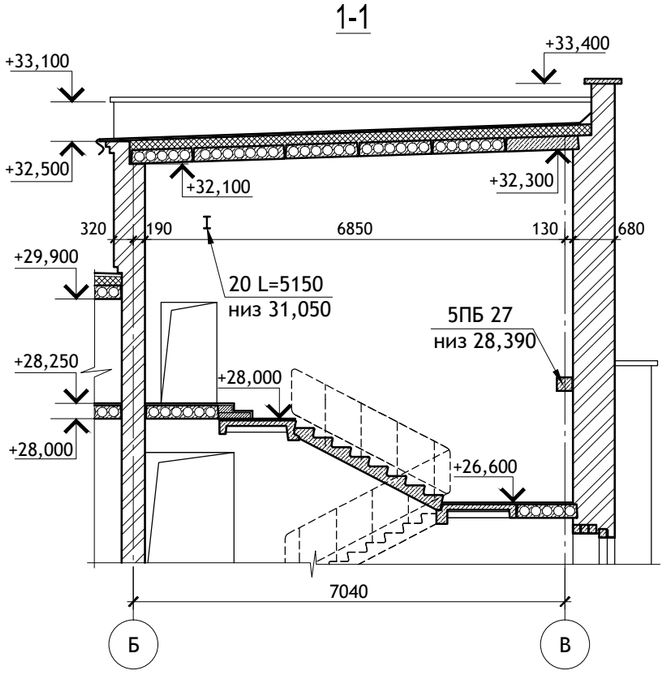

2-2

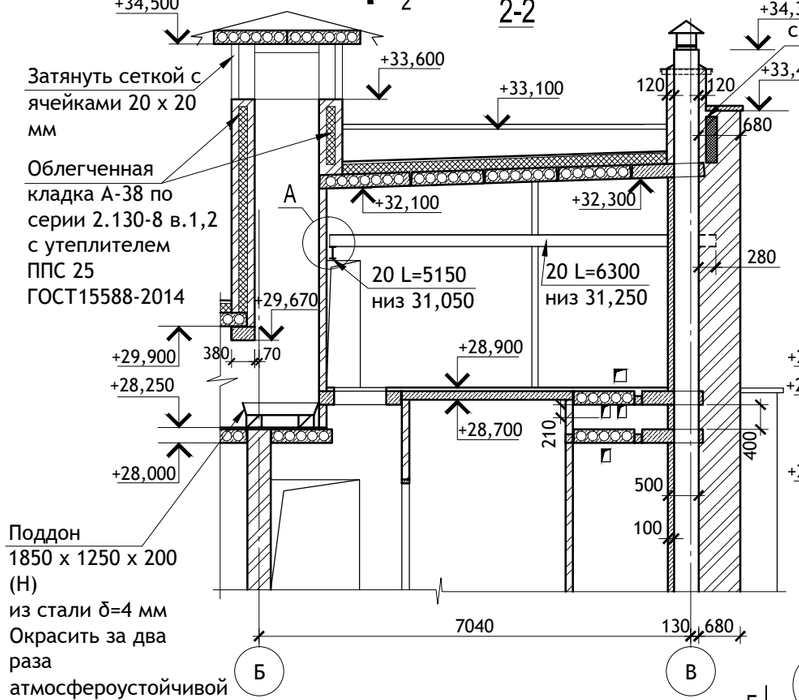

3-3

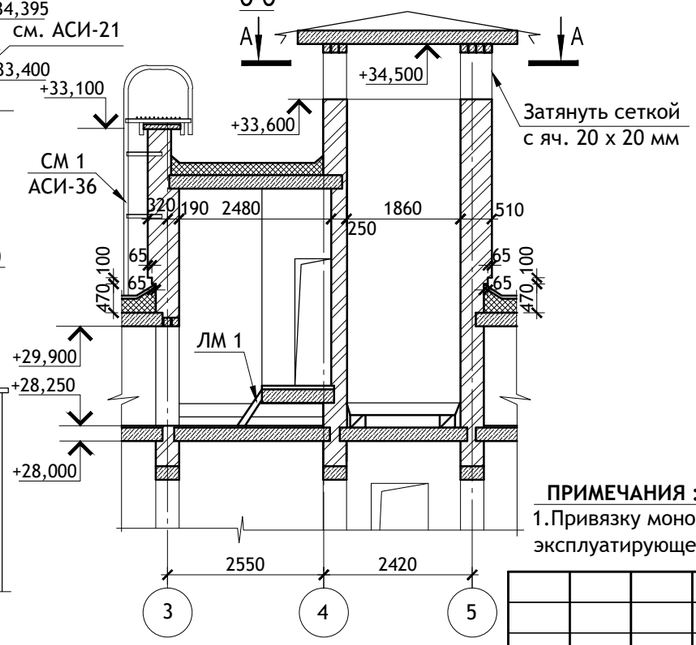

А-А

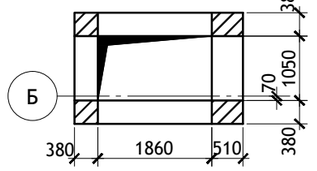

ПЛАН ПОКРЫТИЯ НАД ВЕНТШАХТОЙ.

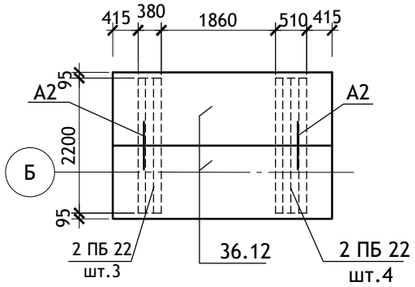

ПРИМЕЧАНИЯ :

1.Привязку монорельса уточнить с эксплуатирующей организацией.

Б-Б

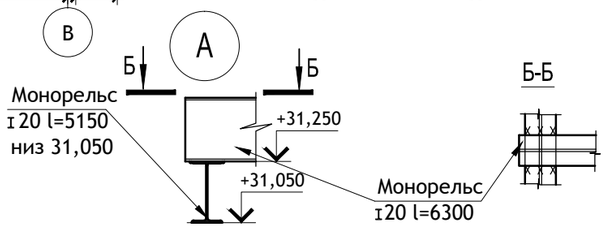

Тип, кол-во.	Схема сечения.
ПР 1 1 шт.	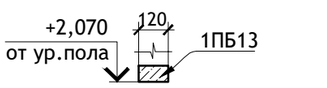
ПР 2 1 шт.	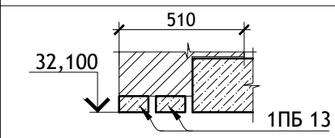
ПР 3 1 шт.	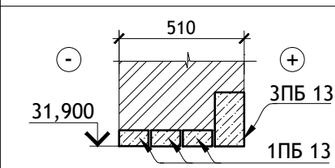
ПР 4 1 шт.	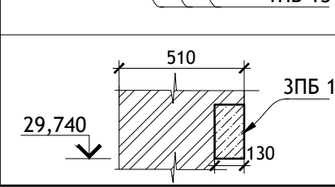

ИЗМ.	КОЛ.УЧ	ЛИСТ	N ДОК.	ПОДПИСЬ	ДАТА			
Директор		Керн В.Ф.			01.12.2020	23/10/2020		- АС
ГИП		Беликов А.А.			01.12.2020	10-ти этажный жилой дом №23 (по генплану) в микрорайоне Алтуховка Смоленского района.		
Разработал		Ставров Р.В.			01.12.2020	Блок-секция № 3.	СТАДИЯ: П; ЛИСТ: 19; ЛИСТОВ:	
						План машинного помещения лифта.	ООО «Проект-сервис»	

ПЛАН МАШИННОГО ПОМЕЩЕНИЯ ЛИФТА
М 1:50.

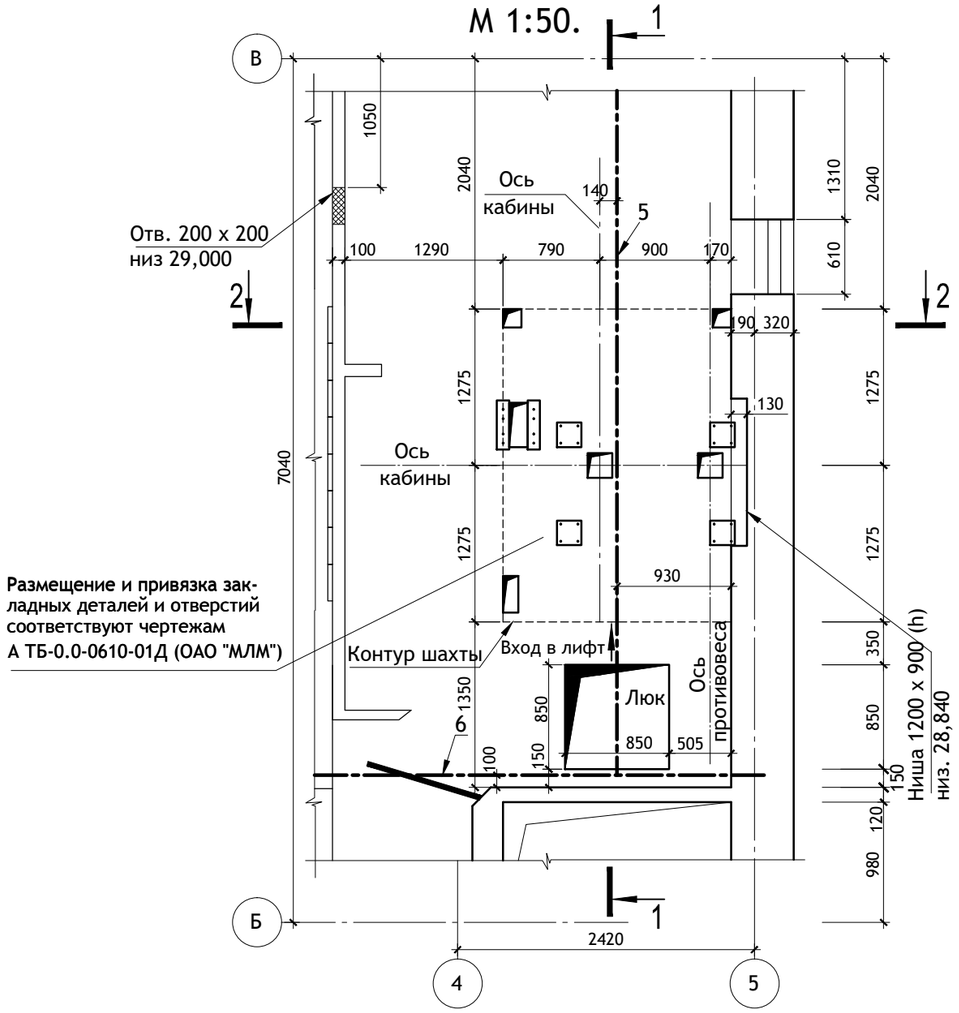

План шахты
М 1:50

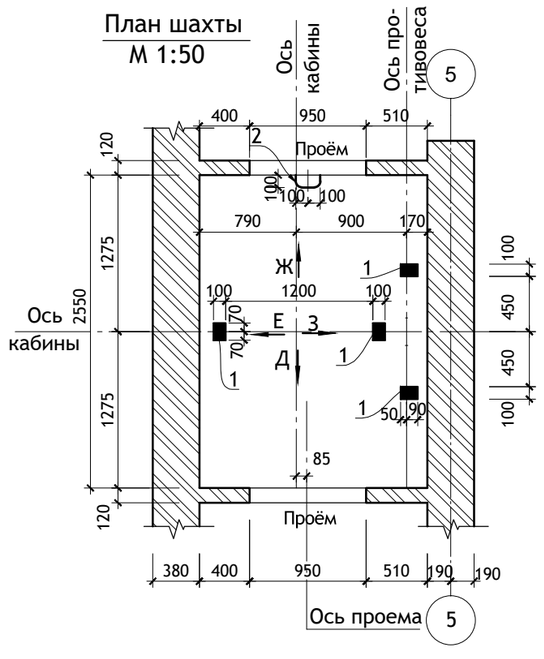

Спецификация закладных деталей.

Поз.	Марка.	Кол. шт.	Масса ед. кг.
1	ЗД1 (100х140)	4	1,25
2	ЗД2	2	1,26
3	L 125х 8 L=2150	22	33,24
4	ЗД4 (100х300)	39	3,90
5	Монорельс ГОСТ 26020-83 I 20 Б1 L=6300	1	141,12
6	ГОСТ 26020-83 I 20 Б1 L=5150	1	115,36

Данные для заказа лифта.

1	Наименование, адрес и телефон заказчика.	
2	Реквизиты грузополучателя	
3	Назначение здания, в котором устанавливается лифт	Жилой дом.
4	Назначение лифта	Пассажирский.
5	Грузоподъемность лифта и его скорость.	630 кг; 1м/сек
6	Высота подъема кабины.	26,400м
7	Размеры кабины, мм.	1080 х 2200(h) х 2100(глуб.)
8	Требуется ли выход из кабины в две стороны.	Требуется.
9	Количество дверей шахты	11 шт.
10	Число остановки кабины.	11
11	Отметки основных посадочных этажей.	-1,200; ±0,000
12	Напряжение сети.	220/380 В
13	Система управления.	Смешанная, собирательная при движении вниз.
14	Этаж, с которого предусматривается управление грузовым лифтом.	-
15	Управление.	Одиночное.
16	Число заказываемых лифтов одной характеристики.	1
17	Место расположения шахты лифта.	Лестничная клетка,шахта кирпичная.
18	Желаемый срок поставки лифта.	
19	Число включений в час.	120
20	Климатическое исполнение лифтов.	УХЛ 4
21	Толщина передней стенки шахты.	120 мм
22	Дополнительные сведения.	

1. Чертеж разработан в соответствии с заданием на проектирование строительной части лифтов А ТБ -0.0-0610-01Д (ОАО "МЛМ").
2. Устройство перекрытия над шахтой производить после транспортировки оборудования , размещаемого в шахте, а перекрытие над машинным помещением - после транспортировки оборудования, размещаемого в машинном помещении.
3. Заливку пола в машинном помещении и приямке производить после установки оборудования лифтов и прокладки труб электропроводки.
4. В полу машинного помещения вокруг отверстий выполнить бортики высотой не менее 75 мм.
5. Отверстия под монтажные настилы заделать бетоном кл. В 7,5 после монтажа оборудования.
6. Отклонения стен шахты от вертикали не должно превышать 30 мм. Допустимая разность диагоналей шахты в плане не более 25 мм
7. Для крепления электроразводки пристрелить полосу 70х70х 6 по периметру стен машинного помещения и приямка с шагом 600 мм на h=600 мм от пола.
8. Закладные детали поз. 1 устанавливаются в уровне пола приямка.
9. Обрамление дверного проема входит в поставку лифта.
10. Закладные детали см. лист АСИ-12.
11. Машинное помещение лифта см. лист АС-19.

ИЗМ.	КОЛ.УЧ	ЛИСТ	N ДОК.	ПОДПИСЬ	ДАТА
Директор		Керн В.Ф.			01.12.2020
ГИП		Беликов А.А.			01.12.2020
Разработал		Ставров Р.В.			01.12.2020

23/10/2020 - АС

10-ти этажный жилой дом №23 (по генплану) в микрорайоне Алтуховка Смоленского района.

Блок-секция № 3.

СТАДИЯ	ЛИСТ	ЛИСТОВ
П	20	

Чертеж для заказа лифта (начало).

ООО «Проект-сервис»

Развёртка стен шахты

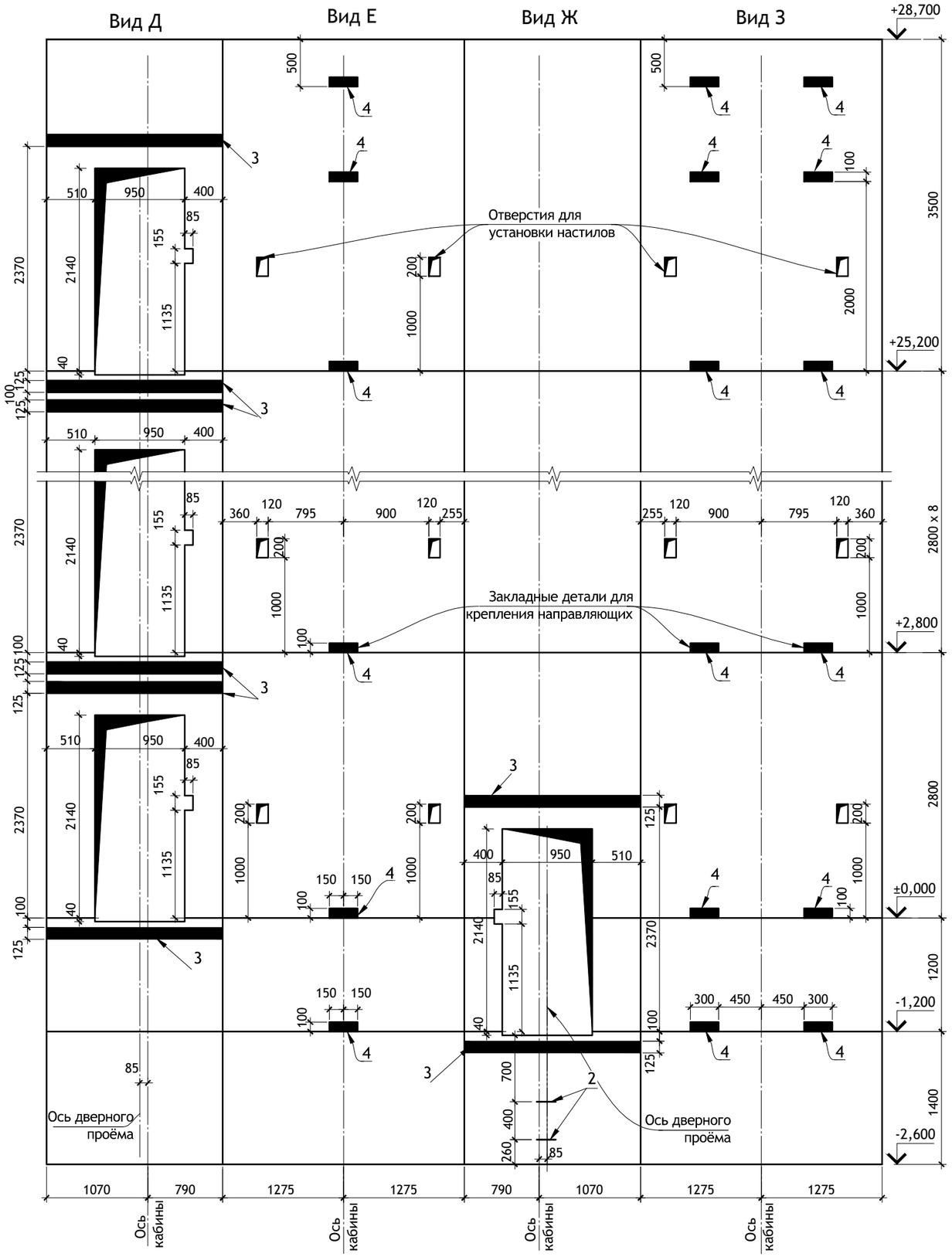

1-1

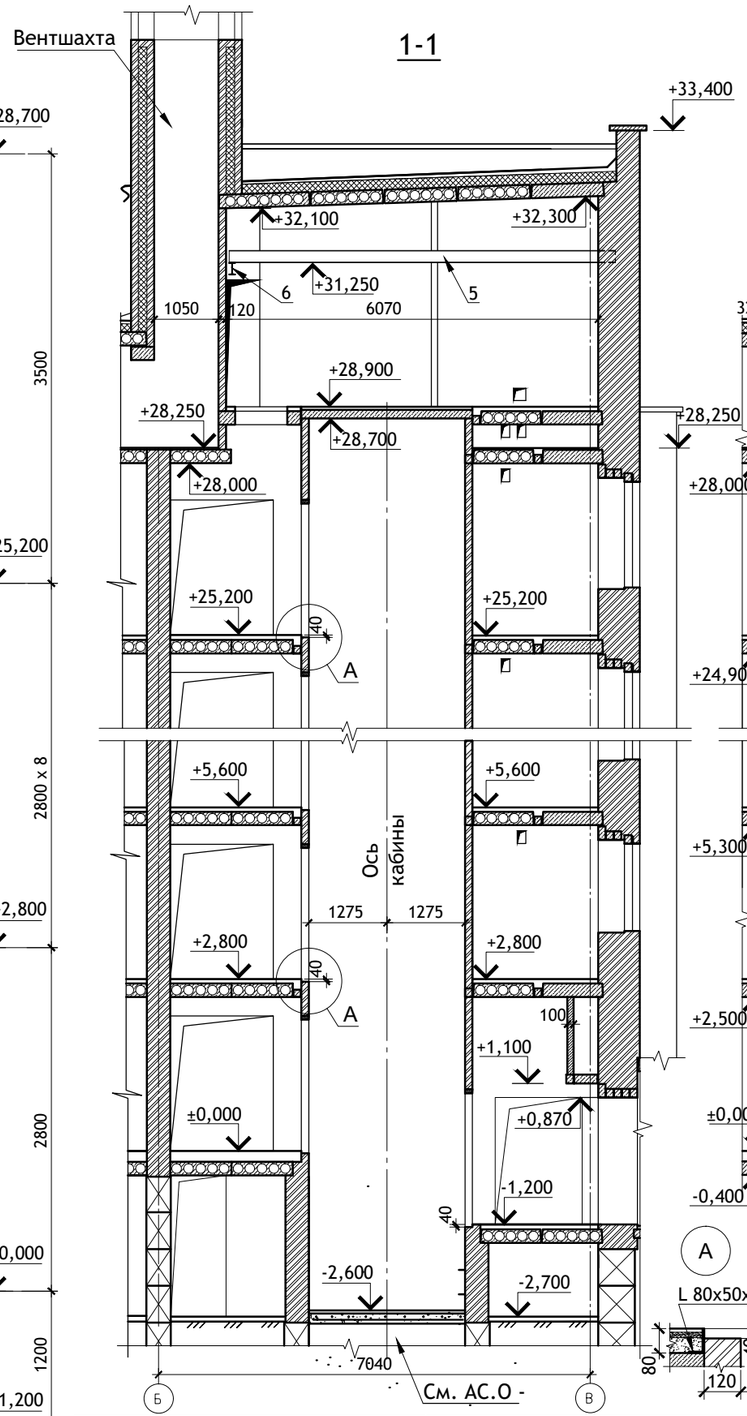

2-2

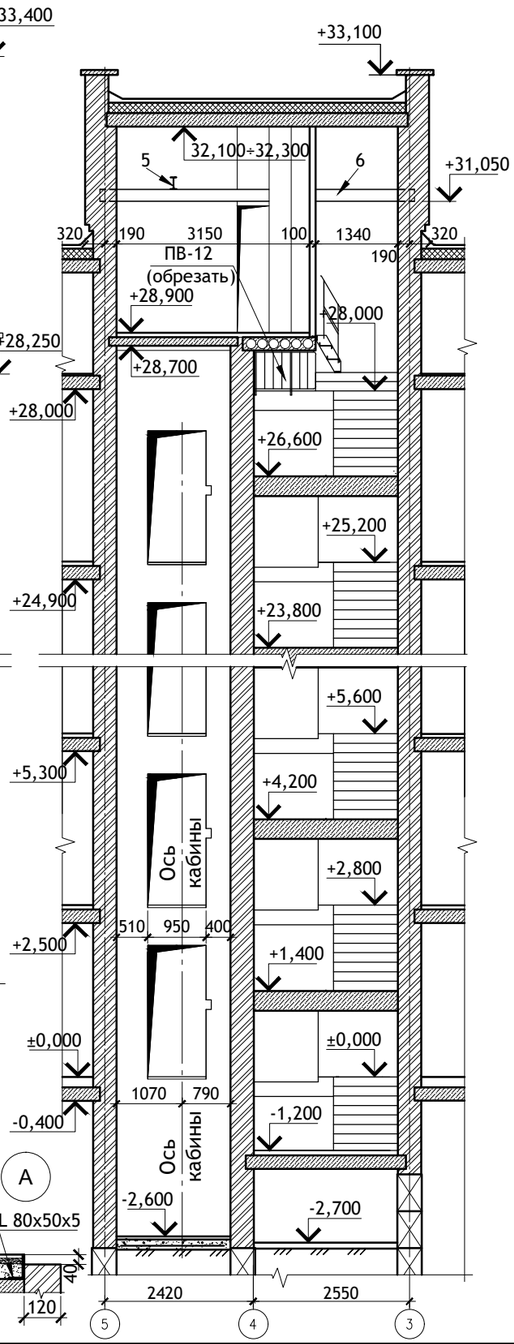

						23/10/2020	- АС
						10-ти этажный жилой дом №23 (по генплану) в микрорайоне Алтуховка Смоленского района.			
ИЗМ.	КОЛ.УЧ	ЛИСТ	N ДОК.	ПОДПИСЬ	ДАТА				
Директор		Керн В.Ф.			10.12.2020	Блок-секция № 3.	СТАДИЯ	ЛИСТ	ЛИСТОВ
ГИП		Беликов А.А.			10.12.2020		П	21	
Разработал		Ставров Р.В.			10.12.2020				
						Чертеж для заказа лифта (окончание).	ООО «Проект-сервис»		

ВЕДОМОСТЬ ОТДЕЛКИ ПОМЕЩЕНИЙ.

Наименование помещений.	Вид отделки элементов интерьеров.							Примечания.
	Потолок.	Площадь м²	Стены или перегородки.	Площадь м²	Низ стен или перегородок	Площадь м²	Высота м	
Жилые комнаты кладовые, прихожие, коридоры.	Улучшенная клеевая окраска.	1270,2	Оклейка обоями улучшенного качества на всю высоту.	3761,61	-	-	-	Выполняется инвестором.
Кухни.	Улучшенная клеевая окраска.	467,33	Водоэмульсионная окраска.	1195,27	Масляная окраска по периметру оборудования.	398,42	1,6м	Выполняется инвестором.
Санузлы, ванные.	Улучшенная клеевая окраска.	174,13	Водоэмульсионная окраска.	385,95	Масляная окраска по периметру стен.	664,00	1,6м	Выполняется инвестором.
Входные тамбуры, лестничные клетки, внеквартирные коридоры.	Улучшенная клеевая окраска.	283,78	Водоэмульсионная окраска.	820,71	Маслянная окраска.	52,07	0,15м	
Машинное помещение лифта.	Клеевая окраска.	17,90	Маслянная окраска на всю высоту.	62,34	-	-	-	

ПРИМЕЧАНИЯ :

1. Площади приведены без учета проемов .
2. Кирпичные стены и перегородки оштукатурить известковым раствором , перегородки из ячеисто-бетонных блоков - раствором на основе сухих смесей - 5 мм.
3. Металлические ограждения лестниц окрасить масляной краской за два раза в светло -серый цвет. Поручни поливинилхлоридные .
4. Внутренняя отделка наружных стен по оси А в осях 1-2, 6-7 из ячеистобетонных блоков с облицовкой кирпичом - штукатурка на основе сухих смесей - 20 мм, окраска масляной краской светлых тонов. Общая площадь отделки - 96,0 м².

ИЗМ.	КОЛ.УЧ	ЛИСТ	N ДОК.	ПОДПИСЬ	ДАТА
Директор		Керн В.Ф.			01.12.2020
ГИП		Беликов А.А.			01.12.2020
Разработал		Ставров Р.В.			01.12.2020

23/10/2020 - АС

10-ти этажный жилой дом №23 (по генплану) в микрорайоне Алтуховка Смоленского района.

Блок-секция № 3.

СТАДИЯ	ЛИСТ	ЛИСТОВ
П	22	

Ведомость отделки помещений.

ООО «Проект-сервис»

Наименование помещения.	Схема пола или тип пола по серии.	Элементы пола и их толщина.	Площадь м²
Внеквартирные коридоры 1-го этажа.	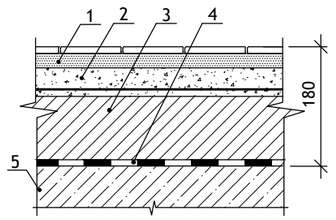	1. Плитка керамическая на цементно-песчаном растворе М 200 - 30мм 2. Стяжка из цементно-песчаного раствора М 200 армированная сеткой из Ø4 Вр-I с ячейкой 150х150 мм - 45мм 3. Плиты из ячеистого бетона 400кг/м³ - 100мм 4. 1 слой рубероида на битумной мастике - 5мм 5. Ж.б. плита перекрытия	13,78
Тамбур.	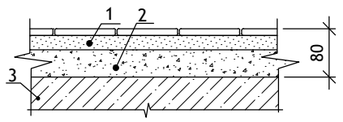	1. Плитка керамическая на цементно-песчаном растворе М 200 - 30мм 2. Стяжка цементно-песчаная М 150 - 50мм 3. Ж/б плита перекрытия	20,90
Жилые комнаты, коридоры, кухни 1-го этажа	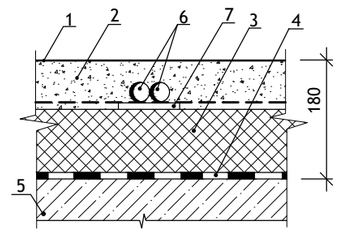	1. Линолеум вспененный на клеящей мастике - 5мм 2. Стяжка из цементо-песчаного раствора М 200, армированная сеткой из Ø4 Вр-I с ячейкой 150х150 мм - 70 мм 3. Пенополистирол ППС30 по ГОСТ 15588-2014 - 100мм 4. 1 слой рубероида на битумной мастике - 5мм 5. Ж.б. плита перекрытия 6. Трубы отопления в гофре Ø 32 мм 7. Подкладка шириной 20 см из гипсоволокнистого листа толщ - 12 мм	172,25
Сан. узлы, ванные 1-го этажа.	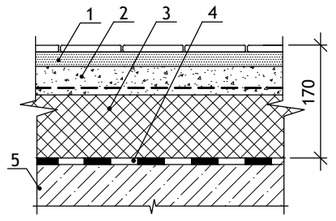	1. Плитка керамическая на цементно-песчаном растворе М 200 - 30мм 2. Стяжка из цементно-песчаного раствора М 200 армированная сеткой из Ø4 Вр-I с ячейкой 150х150 мм - 35мм 3. Пенополистирол ППС30 по ГОСТ 15588-2014 - 100мм 4. 1 слой рубероида на битумной мастике - 5мм 5. Ж.б. плита перекрытия	17,71
Жилые комнаты, коридоры, кухни 2-10-го этажей.	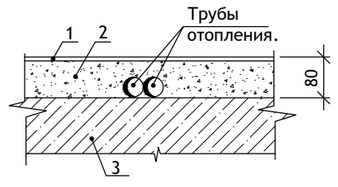	1. Линолеум вспененный на клеящей мастике - 5мм 2. Стяжка цементно-песчаная М 150 - 75мм 3. Ж/б плита перекрытия 4. Трубы отопления в гофре Ø 32 мм	1565,28
Сан. узлы, ванные, 2-10 этажей.	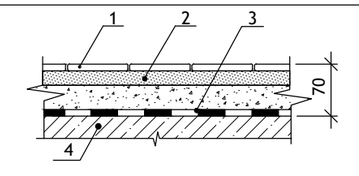	1. Плитка керамическая на цементно-песчаном растворе М 200 - 30мм 2. Стяжка цементно-песчаная М 150 - 40мм 3. Пленка полиэтиленовая толщ 150 мк, 2 слоя 4. Ж/б плита перекрытия	156,42

Наименование помещения.	Схема пола или тип пола по серии.	Элементы пола и их толщина.	Площадь м²
Внеквартирные коридоры 2-10 этажей.	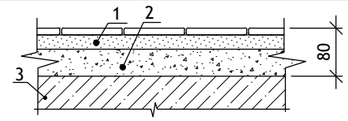	1. Плитка керамическая на цементно-песчаном растворе М 200 - 30мм 2. Стяжка цементно-песчаная М 150 - 50мм 3. Ж/б плита перекрытия.	124,02
Лестничные площадки.	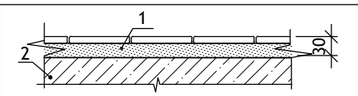	1. Плитка керамическая на цементно-песчаном растворе М 200 - 30мм 2. Лестничная площадка (перемычки)	81,54
Машинное помещение лифта.	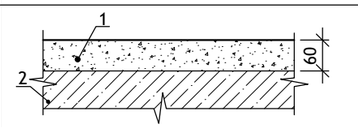	1. Цементно-песчаный раствор М200 с железнением - 60мм 2. Ж/б плита перекрытия	17,17
Лоджии без остекления.	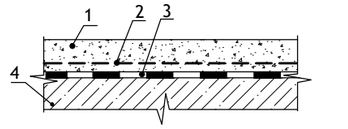	1. Цементно-песчаный раствор М200 с железнением (по уклону) -30-50мм 2. Металлическая сетка Ø4 Вр-I с яч. 150х150мм 3. 1 слой стекломатса. 4. Ж/б плита лоджии	243,60
Чердак.	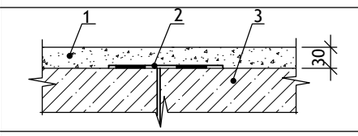	1. Цементная стяжка раствором М50 - 30мм 2. Стыки панелей проклеить рубероидом шириной 300мм 3. Ж/б плита перекрытия	209,13
Техподполье.	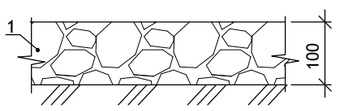	1. Грунт основания с втрамбованным щебнем - 100мм	229,20

ПРИМЕЧАНИЯ :

1. Синтетические покрытия пола должны иметь гигиенический сертификат .
2. При производстве работ руководствоваться СП 29.13330.2011 (СНиП 2.03.13-88), СП 71.13330.2017 (СНиП 3.04.01-87) и серией 2.144-1/88.
3. Отделочный слой в конструкции полов квартир , рекомендуемый проектом, выполняется инвестором.

ИЗМ.	КОЛ.УЧ	ЛИСТ	N ДОК.	ПОДПИСЬ	ДАТА
Директор		Керн В.Ф.			01.12.2020
ГИП		Беликов А.А.			01.12.2020
Разработал		Ставров Р.В.			01.12.2020

23/10/2020 - АС

10-ти этажный жилой дом №23 (по генплану) в микрорайоне Алтуховка Смоленского района.

Блок-секция № 3.

СТАДИЯ	ЛИСТ	ЛИСТОВ
П	23	

Экспликация полов.

ООО «Проект-сервис»

Марка, поз.	Обозначение	Наименование	Кол-во шт. на 1 б/с					Масса ед., кг	Примечание
			1 эт.	2-9	10 эт.	черд.	всего		
Перемычки железобетонные									
1ПБ 13		1ПБ 13-1	14	112	14	2	142	25	в том числе электро-, водопроводные ниши
2ПБ 10	1.038.1-1 вып. 1	2ПБ 10-1-п	-	24	3	-	27	43	
2ПБ 16		2ПБ 16-2-п	-	-	-	8	8	65	
2ПБ 17		2ПБ 17-2-п	19	96	12	-	127	71	
2ПБ 19		2ПБ 19-3-п	-	32	4	-	36	81	
2ПБ 22		2ПБ 22-3-п	16	120	14	-	150	92	в т.ч. перекрытие
2ПБ 25		2ПБ 25-3-п	6	48	6	-	60	103	
3ПБ 13	1.038.1-1 вып. 1	3ПБ 13-37-п	-	24	3	6	33	85	
3ПБ 18		3ПБ 18-37-п	1	-	-	-	1	119	
2ПП 21	1.038.1-1 вып. 2	2ПП 21-6	1	-	-	-	1	327	
3ПП 16	1.038.1-1 вып. 2	3ПП 16-71	-	-	-	3	3	325	
3ПП 18		3ПП 18-71	1	-	-	2	3	378	
3ПП 21		3ПП 21-71	3	24	3	4	34	433	
3ПП 27		3ПП 27-71	-	-	-	1	1	568	
Перемычки - уголки									
	ГОСТ 8509-93	L 125х8 L=1000	2	8	1	-	11	16,39	
		L 125х8 L=1300	-	-	-	2	2	20,10	
		L 125х8 L=1700	4	8	1	-	13	26,28	
		L 125х8 L=2000	2	16	2	-	20	30,92	
		L 125х8 L=2200	2	-	-	-	2	34,01	
Лестничные площадки и лестничные марши									
ЛПи	1.152.1-8 вып. 1	2 ЛП 23.12.4-к	2	16	2	-	20	1100	индивид.
МВ 24.14	1.100.2-5 вып. 1	МВ 24.14-24.9Р-5	2	16	2	-	20	24,00	
МОЛ	ГОСТ 103-2006	-5 х 25 L=230	4	32	4	-	40	0,23	
ЛМ	1.151.1-6 вып. 1	1 ЛМ 27.11.14-4	2	16	2	-	20	1330	
Панели перекрытий									
72.12	1.241-1 вып. 27	П 72.12-8 АтVТ-1	4	32	4	4	44	2580	
72.15		П 72.15-8 АтVТ-1	3	24	3	5	35	3400	
63.12	1.141-1 вып. 63	ПК 63.12-8 АтVТ-а	4	32	4	4	44	2250	
63.15		ПК 63.15-8 АтVТ-а	2	16	2	2	22	2975	
33.15	1.141-1 вып. 60	ПК 33.15-8Та	2	16	2	2	22	1600	см. прим. п.7
33.12		ПК 33.12-8Та	3	24	3	3	33	1210	см. прим. п.8
32.15		ПК 32.15-8Та	2	16	2	2	22	1550	см. прим. п.2
32.12		ПК 32.12-8Та	3	24	3	3	33	1170	см. прим. п.3
26.12		ПК 26.12-8Та	1	8	1	-	10	975	см. прим. п.6
26.10		ПК 26.10-8Та	1	8	1	-	10	800	см. прим. п.6
21.10		ПК 21.10-8Та	3	24	2	-	29	660	см. прим. п.4
21.10.1	АСИ - 27	Плита 21.10.1	1	8	1	-	10	915	
36.12	1.141-1 вып. 60	ПК 36.12-8Та (F100)	-	-	-	-	2	1320	см. прим. п.1 вентшахта АС-19
ПО 1	АСИ - 25	ПО 1	1	8	1	1	11	4100	
ПО 1.1	АСИ - 24	ПО 1.1	1	8	1	-	10	3260	
ПО 2	АСИ - 26	ПО 2	2	16	2	2	22	2200	
ПО 3	АСИ - 26	ПО 3	2	16	2	2	22	2200	
ПО 4.2	АСИ - 26а	ПО 4.2	1	8	1	-	10	4000	
49.10	1.141-1 вып. 63	ПК 49.10-8 АтVТ-а (F100)	1	-	-	-	1	1465	см. прим. п.1, 5
49.12		ПК 49.12-8 АтVТ-а (F100)	1	-	-	-	1	1755	см. прим. п.1, 5
Панели лоджий									
ПЛ 72	1.241-1 вып. 27	П 72.12-8 АтVТ-1 (F100)	2	16	2	-	20	2580	см. прим. п.1
ПЛ 63	1.141-1 вып. 63	ПК 63.12-8 АтVТ-а (F100)	2	16	2	-	20	2250	см. прим. п.1
Арматурный пояс									
	ГОСТ 34028-2016 АС-13	Ø10 А-III п.м	-	1880	470	-	2350	0,617	АС - 14
	ГОСТ 6727-80* АС-13	Ø3 Вр-I п.м	-	468	117	-	585	0,052	
Соединительные металлические изделия									
А 1	ГОСТ 34028-2016	Анкер А 1	15	120	15	12	162	0,59	L=960
А 2		Анкер А 2	56	416	52	18	542	0,47	L=760
Сетки связевые									
С-2	АСИ - 31	С-2	16	160	24	-	200	2,06	АС - 15
С-3		С-3	-	12	3	-	15	2,36	
С-4		С-4	-	16	4	-	20	3,24	
Плиты парапетов									
ПП15	ГОСТ 6786-80*	ПП 15.6-Т	-	-	-	-	53	180	
Балки									
Б 33	АСИ - 29	Балка Б 33	1	8	1	-	10	460	
Б 34		Балка Б 34	1	8	1	-	10	500	
Б 64		Балка Б 64	-	-	-	2	2	900	
Б 73	АСИ - 30	Балка Б 73	-	-	-	2	2	1323	
Сетки (сетчатое армирование наружных и внутренних стен)									
СК 65-155	АСИ - 32	СК 65-155	46	368	46	23	483	1,88	
С 38-155		С 38-155	455	2825	305	275	3860	2,23	
С 35-205		С 35-205	85	500	55	12	652	2,64	
СЛ		Сетка лоджий СЛ	95	760	95	-	950	0,36	

ПРИМЕЧАНИЯ :

1. ПЛИТЫ ЛОДЖИЙ ОТЛИЧАЮТСЯ ОТ СООТВЕТСТВУЮЩИХ МАРОК МНОГОПУСТОТНЫХ ПЛИТ ПОВЫШЕННОЙ МОРОЗОСТОЙКОСТЬЮ БЕТОНА - НЕ МЕНЕЕ F 100.
   ПЛИТЫ П 72.12-8 АтVТ-1, ПК 63.12-8 АтVТ-а, ПК 49.12-8 АтVТ-а, ПК 49.10-8 АтVТ-а, ПК 36.12-8 Та ВЫПОЛНИТЬ ИЗ БЕТОНА ПОВЫШЕННОЙ МОРОЗОСТОЙКОСТИ НЕ МЕНЕЕ F 100.
2. ПЛИТУ ПК 32.15-8 Та ВЫПОЛНЯТЬ В ОПАЛУБКЕ ПЛИТЫ ПК 36.15-8 Та С УКОРОЧЕНИЕМ НА 400 ММ (L=3180 мм).
3. ПЛИТУ ПК 32.12-8 Та ВЫПОЛНЯТЬ В ОПАЛУБКЕ ПЛИТЫ ПК 36.12-8 Та С УКОРОЧЕНИЕМ НА 400 ММ (L=3180 мм).
4. ПЛИТУ ПК 21.10-8 Та ВЫПОЛНЯТЬ В ОПАЛУБКЕ ПЛИТЫ ПК 24.10-8 Та С УКОРОЧЕНИЕМ НА 300 ММ (L=2080 мм).
5. ПЛИТЫ ПК 49.12-8 АтVТ-а И ПК 49.10-8 АтVТ-а ВЫПОЛНЯТЬ В ОПАЛУБКЕ ПЛИТ СООТВЕТСТВЕННО ПК 51.12-8 АтVТ-а И ПК 51.10-8 АтVТ-а С УКОРОЧЕНИЕМ НА 200 ММ (L=4880 мм).
6. ПЛИТЫ ПК 26.12-8 Та И ПК 26.10-8 Та ВЫПОЛНЯТЬ В ОПАЛУБКЕ ПЛИТ СООТВЕТСТВЕННО ПК 27.12-8 Та И ПК 27.10-8 Та С УКОРОЧЕНИЕМ НА 100 ММ (L=2580 мм).
7. ПЛИТУ ПК 33.15-8 Та ВЫПОЛНЯТЬ В ОПАЛУБКЕ ПЛИТЫ ПК 36.15-8 Та С УКОРОЧЕНИЕМ НА 300 ММ (L=3280 мм).
8. ПЛИТУ ПК 33.12-8 Та ВЫПОЛНЯТЬ В ОПАЛУБКЕ ПЛИТЫ ПК 36.12-8 Та С УКОРОЧЕНИЕМ НА 300 ММ (L=3280 мм).

ИЗМ.	КОЛ.УЧ	ЛИСТ	N ДОК.	ПОДПИСЬ	ДАТА
Директор		Керн В.Ф.			10.12.2020
ГИП		Беликов А.А.			10.12.2020
Разработал		Ставров Р.В.			10.12.2020

23/10/2020 - АС

10-ти этажный жилой дом №23 (по генплану) в микрорайоне Алтуховка Смоленского района.

Блок-секция № 3.

СТАДИЯ	ЛИСТ	ЛИСТОВ
П	24	

Спецификация изделий выше отм. ± 0,000 (начало).

ООО «Проект-сервис»

Марка, поз.	Обозначение	Наименование	Кол-во шт. на 1 б/с					Масса ед., кг	Примечание
			1 эт.	2-9	10 эт.	черд.	всего		
Машинное помещение лифта									
72.12	1.241-1 вып. 27	П 72.12-8 АтVT-1	-	-	-	-	1	2580	
49.12	1.141-1 вып. 63	ПК 49.12-8 АтVT-а	-	-	-	-	3	1750	см. прим. п.2
49.15		ПК 49.15-8 АтVT-а	-	-	-	-	1	2350	см. прим. п.2
28.10	1.141-1 вып. 60	ПК 28.10-8Та	-	-	-	-	1	840	см. прим. п.3
21.10		ПК 21.10-8Та	-	-	-	-	1	660	см. прим. п.4 АС-24
ПШЛ-1пм	АСИ - 13	Плита ПШЛ-1пм	-	-	-	-	1	2060	
ПО 21	АСИ - 14	Плита ПО 21	-	-	-	-	1	1150	
21.10.1	АСИ - 27	Плита 21.10.1	-	-	-	-	1	915	
49.12.1	АСИ - 28	Плита 49.12.1	-	-	-	-	1	3050	
1ПБ 13	1.038.1-1 вып. 1	1ПБ 13-1	-	-	-	-	6	25	
2ПБ 22		2ПБ 22-3-п	-	-	-	-	8	92	
3ПБ 13		3ПБ 13-27-п	-	-	-	-	1	85	
3ПБ 16		3ПБ 16-37-п	-	-	-	-	1	102	
5ПБ 27		5ПБ 27-37-п	-	-	-	-	1	375	
5	ГОСТ 26020-83	Монорельс I 20 Б1 L=6300	-	-	-	-	1	141,12	учтено АС-20
6		Монорельс I 20 Б1 L=5150	-	-	-	-	1	115,36	
А 1	ГОСТ 34028-2016 АС-19	Анкер А 1	-	-	-	-	8	0,59	L=960
А 2		Анкер А 2	-	-	-	-	4	0,47	L=760
	АС - 7,19	Поддон	-	-	-	-	1	98,00	
ГРСС	86.разд.10.9-6 л.38	Гильза радиостойки ГРСС-2	-	-	-	-	1	24,70	
ТТС	86.разд.10.9-6 л.36	Трубостойка антенны	-	-	-	-	1	32,70	
ДЛ	АСИ - 33	Люк ДЛ	-	-	-	-	1	55,27	
ЛМ1	АСИ - 35	Лестница металлическая ЛМ 1	-	-	-	-	1	47,13	с ограждением
ЛС 1	АСИ - 34	Лестница металлическая ЛС 1	-	-	-	-	1	15,20	
СМ 1	АСИ - 36	Стремянка металлическая СМ 1	-	-	-	-	1	112,62	с ограждением
Закладная деталь									
3	ГОСТ 8509-93	L 125х8 L=2150	4	16	2	-	22	33,24	шахта лифта учтено АС-20
4	АСИ - 12	Закладная деталь ЗД 4	6	24	9	-	39	3,90	
ПВ	1.100.2-5 вып. 1	Ограждение ПВ 12.9 Р-6	-	-	-	-	1	10,23	укоротить по месту
Подоконные доски									
ПД 22-3	Пластмассовые	ПД 22-3	2	16	2	-	20		
ПД 20-4		ПД 20-4	2	16	2	-	20		
ПД 20-3		ПД 20-3	2	16	2	-	20		
ПД 8-4		ПД 8-4	-	8	1	-	9		
ПД 6-3		ПД 6-3	4	32	4	-	40		

Марка, поз.	Обозначение	Наименование	Кол-во шт. на 1 б/с					Масса ед., кг	Примечание
			1 эт.	2-9	10 эт.	черд.	всего		
Окна и балконные двери									
15-5	ГОСТ 30674-99	ОП ОСП 15-5 ПО	2	16	-	-	18		см. прим. п.1
15-5н		ОП ОСП 15-5 ПОЛ	2	16	-	-	18		
9-15		ОП ОСП 9-15 ПО	-	8	1	-	9		
15-7		ОП ОСП 15-7 ПО	-	8	-	-	8		
15-18		ОП ОСП 15-18 ПО	2	16	-	-	18		
15-18*		ОП ОСП 15-18 ПО*	2	16	-	-	18		см. прим. п.1, см. схему заполнения проемов АС-3
15-21		ОП ОСП 15-21 ПО	2	16	-	-	18		см. прим. п.1
22-9		БП ОСП 22-9	2	16	-	-	18		
22-9л		БП ОСП 22-9 Л	2	16	-	-	18		
9-6		ОП ОСП 9-6	1	-	-	-	1		
6-6		ОП ОСП 6-6	-	-	-	1	1		
Двери									
ДН М	Индивидуальная металлическая	Дверной блок ДНМ 21.13	1	-	-	-	1		на заказ
ДН 1	ГОСТ 30970-2014	Дверь ДПН Г П Дв 21.13	1	-	-	-	1		
ДН 1л		Дверь ДПН Г П Дв 21.13 Л	1	-	-	-	1		
Д 3	ГОСТ 475-2016	ДВ 1Рп 21.10 Г Пр	2	16	2	-	20		
Д 3л		ДВ 1Рл 21.10 Г Пр	2	16	2	-	20		
ДС 1	1.136.5-19	ДС 21-10 Г Т	-	-	-	1	1		огнестойкость 0,5 часа
ДС 2		ДС 16-9 ГУТ	-	-	-	2	2		
Наличники для дверей и откосы для окон									
	ГОСТ 8242-88	Н - 1 п.м	-	-	-	16	16		
	Пластмассовая отделка типа"Сэндвич"	п.м	49,8	428,0	53,5	-	531,3		
Плиты воздухозаборой шахты									
ПТ 12.5	1.243.1-4	ПТ 12.5-8.6	-	-	-	-	4		АСИ-19,20,21

ПРИМЕЧАНИЯ :

1. ОКНА И БАЛКОННЫЕ ДВЕРИ ДОЛЖНЫ БЫТЬ КЛАССА НЕ НИЖЕ "В2" ПО ПОКАЗАТЕЛЮ СОПРОТИВЛЕНИЯ ТЕПЛОПЕРЕДАЧЕ В СООТВЕТСТВИИ С ГОСТ 23166-99.
2. ПЛИТЫ ПК 49.12-8 АтVT-а И ПК 49.15-8 АтVT-а ВЫПОЛНЯТЬ В ОПАЛУБКЕ ПЛИТ СООТВЕТСТВЕННО ПК 51.12-8 АтVT-а и ПК 51.15-8 АтVT-а С УКОРОЧЕНИЕМ НА 200 ММ (L=4880 мм).
3. ПЛИТУ ПК 28.10-8 Та ВЫПОЛНЯТЬ В ОПАЛУБКЕ ПЛИТЫ ПК 30.10-8 Та С УКОРОЧЕНИЕМ НА 200 ММ (L=2780 мм).

ИЗМ.	КОЛ.УЧ	ЛИСТ	N ДОК.	ПОДПИСЬ	ДАТА
Директор		Керн В.Ф.			01.12.2020
ГИП		Беликов А.А.			01.12.2020
Разработал		Ставров Р.В.			01.12.2020

23/10/2020 - АС

10-ти этажный жилой дом №23 (по генплану) в микрорайоне Алтуховка Смоленского района.

Блок-секция № 3.

СТАДИЯ	ЛИСТ	ЛИСТОВ
П	25	

Спецификация изделий выше отм. ± 0,000 (продолжение).

ООО «Проект-сервис»

Марка, поз.	Обозначение	Наименование	Кол-во шт. на 1 б/с					Масса ед., кг	Примечание
			1 эт.	2-9	10 эт.	черд.	всего		
Окна и балконные двери									
18-5	ГОСТ 30674-99	ОП ОСП 18-5 ПО	-	-	2	-	2		см. прим. п.1
18-5н		ОП ОСП 18-5 ПОЛ	-	-	2	-	2		
18-7		ОП ОСП 18-7 ПО	-	-	1	-	1		
18-18		ОП ОСП 18-18 ПО	-	-	2	-	2		
18-18*		ОП ОСП 18-18 ПО*	-	-	2	-	2		см. прим. п.1, см. схему заполнения проемов АС -3а
18-21		ОП ОСП 18-21 ПО	-	-	2	-	2		см. прим. п.1
25-9		БП ОСП 25-9	-	-	2	-	2		
25-9л		БП ОСП 25-9 Л	-	-	2	-	2		

ПРИМЕЧАНИЯ :

1. ОКНА И БАЛКОННЫЕ ДВЕРИ ДОЛЖНЫ БЫТЬ КЛАССА НЕ НИЖЕ "В2" ПО ПОКАЗАТЕЛЮ СОПРОТИВЛЕНИЯ ТЕПЛОПЕРЕДАЧЕ В СООТВЕТСТВИИ С ГОСТ 23166-99.

						23/10/2020		- АС
						10-ти этажный жилой дом №23 (по генплану) в микрорайоне Алтуховка Смоленского района		
Изм.	Кол.	Лист	№ док	Подпись	Дата			
Директор		Керн			01.12.2020	Блок-секция №3.	Стадия	Лист	Листов
ГИП		Беликов			01.12.2020		П	26	
Разработал		Ставров			01.12.2020				
						Спецификация изделий выше отм. ±0,000 (окончание).	ООО «Проект-сервис»		